WATER PUMPS MADE IN ITALY

Pentax®
WATER PUMPS

50Hz
Catalogue 2014

Where there's water, there's Pentax.



www.pentax-pumps.com

50Hz Catalogue 2014

nuovi aggiornamenti nel catalogo / new updates to the catalog
nuevas actualizaciones en el catálogo / nouvelles mises à jour du catalogue

NEW

CM normalizzate  71

CA/4CA  94

HP/HPM/HPR/HV/HVM 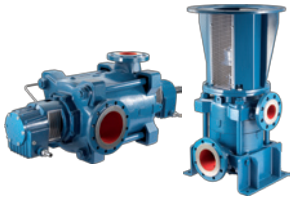 164

BOOSTER SET   212

BOOSTER SET+INVERTER 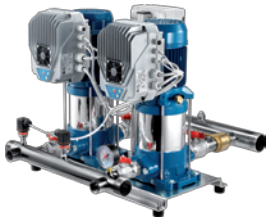  235

EN/E/RN/RG/R  342

6I/8I/10I  348

EPIC INVERTER  358

NUOVI AGGIORNAMENTI NEL CATALOGO / NEW UPDATES TO THE CATALOG / NUEVAS ACTUALIZACIONES EN EL CATÁLOGO / NOUVELLES MISES À JOUR DU CATALOGUE



GAZZETTA UFFICIALE DELL'UNIONE EUROPEA
Regolamento UE 547/2012

ALLEGATO II

«L'efficienza di una pompa con girante tornita è generalmente inferiore a quella di una pompa con diametro di girante pieno. La tornitura della girante adegua la pompa a un punto di lavoro fisso, con un conseguente minore consumo di energia. L'indice di efficienza minima (MEI) è basato sul diametro massimo della girante».
«Il funzionamento della presente pompa per acqua con punti di funzionamento variabili può essere più efficiente ed economico se controllato, ad esempio, tramite un motore a velocità variabile che adegua il funzionamento della pompa al sistema».

Le informazioni sull'efficienza di riferimento sono disponibili all'indirizzo:
www.europump.org/efficiencycharts.

OFFICIAL JOURNAL OF THE EUROPEAN UNION
Regulation UE 547/2012

ANNEX II

«The efficiency of a pump with a trimmed impeller is usually lower than that of a pump with the full impeller diameter. The trimming of the impeller will adapt the pump to a fixed duty point, leading to reduced energy consumption. The minimum efficiency index (MEI) is based on the full impeller diameter».
«The operation of this water pump with variable duty points may be more efficient and economic when controlled, for example, by the use of a variable speed drive that matches the pump duty to the system».

Information on benchmark efficiency is available at:
www.europump.org/efficiencycharts.

DIARIO OFICIAL DE LA UNIÓN EUROPEA
Reglamento (UE) no 547/2012

ANEXO II

«La eficiencia de una bomba con un impulsor ajustado suele ser inferior a la de una bomba con el impulsor de diámetro completo. El ajuste del impulsor adapta la bomba a un punto de trabajo fijado, que da lugar a un menor consumo energético. El índice de eficiencia mínima (MEI) se basa en el impulsor de diámetro completo».
«El funcionamiento de esta bomba hidráulica con puntos de trabajo variables puede resultar más eficiente y económico si se controla, por ejemplo, mediante el uso de un mando de regulación de velocidad que ajuste el trabajo de la bomba al sistema».

La información sobre los criterios de referencia de la eficiencia puede consultarse en:
www.europump.org/efficiencycharts.

JOURNAL OFFICIEL DE L'UNION EUROPÉENNE
Reglamento (UE) no 547/2012

ANNEXE II

«Le rendement d'une pompe équipée d'une roue ajustée est généralement inférieur à celui d'une pompe dont la roue est à son diamètre maximal. Le rognage de la roue permet d'adapter le diamètre de la pompe jusqu'à un point de fonctionnement spécifié et, ainsi, de réduire la consommation d'énergie. L'indice de rendement minimal (MEI) est fondé sur le diamètre maximal de la roue».
«L'utilisation de la présente pompe à eau avec des points de fonctionnement variables peut s'avérer plus efficace et plus économique si un dispositif de contrôle, tel qu'un variateur de vitesse, permet d'ajuster le point de fonctionnement de la pompe au regard du système».

Informations sur l'efficacité de référence sont disponibles sur:
www.europump.org/efficiencycharts.

ZERTIFIKAT ◆ CERTIFICATE ◆ 認證證書 ◆ СЕРТИФИКАТ ◆ CERTIFICADO ◆ CERTIFICAT

TÜV SÜD

Italia

CERTIFICATO

Nr 50 100 3634 - Rev. 03

Si attesta che / *This is to certify that*

IL SISTEMA QUALITÀ DI
THE QUALITY SYSTEM OF

PENTAX S.p.A.

SEDE LEGALE E OPERATIVA:
REGISTERED OFFICE AND OPERATIONAL SITE:

VIA DELL'INDUSTRIA 1
I-37040 VERONELLA (VR)

È CONFORME AI REQUISITI DELLA NORMA
HAS BEEN FOUND TO COMPLY WITH THE REQUIREMENTS OF

UNI EN ISO 9001:2008

QUESTO CERTIFICATO È VALIDO PER IL SEGUENTE CAMPO DI APPLICAZIONE
THIS CERTIFICATE IS VALID FOR THE FOLLOWING SCOPE

Progettazione e fabbricazione di elettropompe e sistemi di pressurizzazione per acque. Commercializzazione di pompe sommerse e accessori per pompe (IAF 18, 29a)

Design and manufacture of electric pumps and pressure systems for water. Trade of submersed pumps and accessories for pumps (IAF 18, 29a)

ACCREDIA
L'ENTE ITALIANO DI ACCREDITAMENTO

SGQ N° 049A SSI N° 005G PRD N° 081B
SGA N° 018D ITX N° 001L ISP N° 057E
SCR N° 009F PRS N° 077C LAB N° 0076

Membro degli Accordi di Mutuo Riconoscimento EA, IAF e ILAC
Signatory of EA, IAF and ILAC Mutual Recognition Agreements

Per l'Organismo di Certificazione
For the Certification Body
TÜV Italia S.r.l.

Paolo Merenda
Direttore Divisione Management Service

Validità /*Validity*

Dal / From: **2012-10-31**

Al / To: **2015-10-31**

Data emissione / *Printing Date*

2013-01-29

PRIMA CERTIFICAZIONE / *FIRST CERTIFICATION:* 2003-12-22

"LA VALIDITÀ DEL PRESENTE CERTIFICATO È SUBORDINATA A SORVEGLIANZA PERIODICA A 12 MESI E AL RIESAME COMPLETO DEL SISTEMA DI GESTIONE AZIENDALE CON PERIODICITÀ TRIENNALE"

"THE VALIDITY OF THE PRESENT CERTIFICATE DEPENDS ON THE ANNUAL SURVEILLANCE EVERY 12 MONTHS AND ON THE COMPLETE REVIEW OF COMPANY'S MANAGEMENT SYSTEM AFTER THREE-YEARS"

TI01:12/02

ZERTIFIKAT ◆ CERTIFICATE ◆ 認證證書 ◆ СЕРТИФИКАТ ◆ CERTIFICADO ◆ CERTIFICAT

TÜV SÜD

Italia

CERTIFICATO

Nr 50 100 12552

Si attesta che / *This is to certify that*

IL SISTEMA DI GESTIONE AMBIENTALE DI
THE ENVIRONMENTAL MANAGEMENT SYSTEM OF

PENTAX S.p.A.

SEDE LEGALE E OPERATIVA:
REGISTERED OFFICE AND OPERATIONAL SITE:

VIA DELL' INDUSTRIA 1 I-37040 VERONELLA (VR)

È CONFORME AI REQUISITI DELLA NORMA
HAS BEEN FOUND TO COMPLY WITH THE REQUIREMENTS OF

UNI EN ISO 14001:2004

QUESTO CERTIFICATO È VALIDO PER IL SEGUENTE CAMPO DI APPLICAZIONE
THIS CERTIFICATE IS VALID FOR THE FOLLOWING SCOPE

Progettazione e fabbricazione di elettropompe e sistemi di pressurizzazione per acque mediante processi di lavaggio e impregnazione dei getti di ghisa, lavorazioni meccaniche, bilanciatura rotanti, assemblaggio, verniciatura, imballo e spedizione. Commercializzazione di pompe sommerse e accessori per pompe (IAF 18, 29)

Design and manufacture of electric pumps and pressure system for water by processes of impregnation and cleaning of cast iron items, mechanical machining, impellers and motor shafts balancing, assembling, painting, packing and shipment. Trade of submersed pumps and accessories for pumps (IAF 18, 29)

CERTIFICAZIONE RILASCIATA IN CONFORMITÀ AL REGOLAMENTO TECNICO ACCREDIA RT-09
CERTIFICATION ISSUED IN ACCORDANCE TO ACCREDIA TECHNICAL REGULATION RT-09

ACCREDIA
L'ENTE ITALIANO DI ACCREDITAMENTO

SGQ N° 049A	SSI N° 005G	PRD N° 081B
SGA N° 018D	ITX N° 001L	ISP N° 057E
SCR N° 009F	PRS N° 077C	LAB N° 0076

Membro degli Accordi di Mutuo Riconoscimento EA, IAF e ILAC
Signatory of EA, IAF and ILAC Mutual Recognition Agreements

Per l'Organismo di Certificazione
For the Certification Body
TÜV Italia S.r.l.

Claus Spallinger
Direttore Systems & Compliance

Validità / *Validity*

Dal / From: **2014-05-16**

Al / To: **2017-05-15**

Data emissione / *Printing date:*

2014-05-16

"LA VALIDITÀ DEL PRESENTE CERTIFICATO È SUBORDINATA A SORVEGLIANZA PERIODICA A 12 MESI E AL RIESAME COMPLETO DEL SISTEMA DI GESTIONE AZIENDALE CON PERIODICITÀ TRIENNALE"

"THE VALIDITY OF THE PRESENT CERTIFICATE DEPENDS ON THE ANNUAL SURVEILLANCE EVERY 12 MONTHS AND ON THE COMPLETE REVIEW OF COMPANY'S MANAGEMENT SYSTEM AFTER THREE-YEARS"

Pentax®

WATER PUMPS



WATER PUMPS
MADE IN ITALY

50Hz

Catalogue 2014



Indice / Index / Índice / Index

AUTOADESCANTI / SELF-PRIMING / AUTOCEBANTES / AUTOMORCANTES

CAM  16

CAM 150-300  18

JMC  20

INOX  22

CAB  24

AP  26

PERIFERICHE / PERIPHERAL / PERIFERICAS / PERIPHERIQUES

PM  28

CP  30

MD  32

MULTIGIRANTI / MULTISTAGE / MULTICELLULARES / MULTICELLULAIRE

MB  34

MPX  36

MP/A  38

GARDEN  40

CENTRIFUGHE / CENTRIFUGAL / CENTRIFUGAS / CENTRIFUGES

CM  41

CR  50

CH  53

CS  59

CB  65

CENTRIFUGHE / CENTRIFUGAL / CENTRIFUGAS / CENTRIFUGES

CM normalizzate  71

CA/CAT
CAX/CATX  94

4CA/4CAT
4CAX/4CATX  122

MULTIGIRANTI / MULTISTAGE / MULTICELLULARES / MULTICELLULAIRE

MSH/MSV 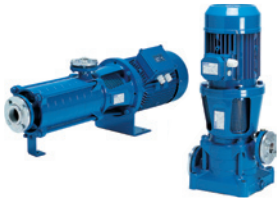 155

HP/HPM/HPR/HV/HVM

Richiedi il catalogo completo all'Ufficio Commerciale
For the complete catalogue please contact our Sales Dpt.
A su disposición en el Dpto Comercial el catálogo completo
Demandez le catalogue complet au Dpt. Comercial

 164

Indice / Index / Índice / Index

MULTIGIRANTI / MULTISTAGE / MULTICELLULARES / MULTICELLULAIRE

ULTRA  168

ULTRA V/L  175

ULTRA LG  184

MULTIGIRANTI / MULTISTAGE / MULTICELLULARES / MULTICELLULAIRE

ULTRA S  187

ULTRA SV/SL/SLX  194

ULTRA SLG/SLXG  203

GRUPPI DI PRESSURIZZAZIONE A 1 POMPA / SINGLE PUMP PRESSURE SYSTEM
GRUPO DE PRESIÓN CON 1 BOMBA / GROUPE DE PRESSURISATION AVEC 1 POMPE

SUPERDOMUS  212

GRUPPI DI PRESSURIZZAZIONE A 2 POMPE / DOUBLE PUMP PRESSURE SYSTEM
GRUPO DE PRESIÓN CON 2 BOMBAS / GROUPE DE PRESSURISATION AVEC 2 POMPES

BOOSTERSET
2 ULTRA S  213

BOOSTERSET
2 ULTRA SV/SL/SLX  217

BOOSTERSET
2 ULTRA SLG/SLXG



221

GRUPPI DI PRESSURIZZAZIONE A 3 POMPE / THREE PUMPS PRESSURE SYSTEM
GRUPO DE PRESIÓN CON 3 BOMBAS / GROUPE DE PRESSURISATION AVEC 3 POMPES

BOOSTERSET
3 ULTRA SV/SL/SLX



225

BOOSTERSET
3 ULTRA SLG/SLXG



229

GRUPPI DI PRESSURIZZAZIONE / PRESSURE SYSTEM
GRUPO DE PRESIÓN / GROUPE DE PRESSURISATION

ALTRE COSTRUZIONI DI SERIE
OTHER STANDARD UNITS
OTRAS FABRICACIONES DE SERIE
AUTRES CONSTRUCTIONS DE SÉRIE



233

GRUPPI DI PRESSURIZZAZIONE A 1 POMPA + EPIC / SINGLE PUMP PRESSURE SYSTEM + EPIC
GRUPO DE PRESIÓN CON 1 BOMBA + EPIC / GROUPE DE PRESSURISATION AVEC 1 POMPE + EPIC

SUPERDOMUS+EPIC



235

GRUPPI DI PRESSURIZZAZIONE A 1 POMPA + IPFC / SINGLE PUMP PRESSURE SYSTEM + IPFC
GRUPO DE PRESIÓN CON 1 BOMBA + IPFC / GROUPE DE PRESSURISATION AVEC 1 POMPE + IPFC

ULTRA V/L+IPFC



236

ULTRA LG+IPFC



238

ULTRA SV/SL/SLX+IPFC



239

ULTRA SLG/SLXG+IPFC



241

Indice / Index / Índice / Index

GRUPPI DI PRESSURIZZAZIONE A 2 POMPE + EPIC / DOUBLE PUMP PRESSURE SYSTEM + EPIC
GRUPO DE PRESIÓN CON 2 BOMBAS + EPIC / GROUPE DE PRESSURISATION AVEC 2 POMPES + EPIC

BOOSTERSET
2 ULTRA V/L+EPIC
2 ULTRA SV/SL/SLX+EPIC

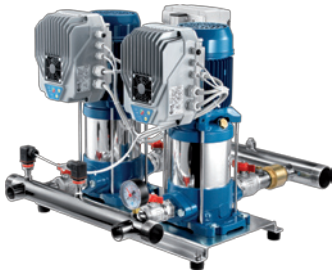

248

GRUPPI DI PRESSURIZZAZIONE A 2 POMPE + IPFC / DOUBLE PUMP PRESSURE SYSTEM + IPFC
GRUPO DE PRESIÓN CON 2 BOMBAS + IPFC / GROUPE DE PRESSURISATION AVEC 2 POMPES + IPFC

BOOSTERSET
2 ULTRA V/L+IPFC



249

BOOSTERSET
2 ULTRA LG+IPFC

251

BOOSTERSET
2 ULTRA SV/SL/SLX+IPFC



252

BOOSTERSET
2 ULTRA SLG/SLXG+IPFC

254

GRUPPO DI PRESSURIZZAZIONE A 3 POMPE + IPFC / THREE PUMPS PRESSURE SYSTEM + IPFC
GRUPO DE PRESIÓN CON 3 BOMBAS + IPFC / GROUPE DE PRESSURISATION AVEC 3 POMPES + IPFC

BOOSTERSET
3 ULTRA V/L+IPFC



258

BOOSTERSET
3 ULTRA LG+IPFC

259

BOOSTERSET
3 ULTRA SV/SL/SLX+IPFC

260

BOOSTERSET
3 ULTRA SLG/SLXG+IPFC

261

SOMMERGIBILI / SUBMERSIBLES / SUMERGIBLES / SUBMERSIBLES

DP  266

DP/DPV  268

DX  270

DG  272

DH  274

DV  276

DV4  281

DM  285

DM4  289

Indice / Index / Índice / Index

DC  293

DTR  300

DTRT  303

SOMMERSE / SUBMERSED / SUMERGIDAS / IMMERGEES

4S  308

4S/A  316

6S  326

5PES  334

4PS  337

3S  339

EN/E/RN/RG/R

Richiedi il catalogo completo all'Ufficio Commerciale
For the complete catalogue please contact our Sales Dpt.
A su disposición en el Dpto Comercial el catálogo completo
Demandez le catalogue complet au Dpt. Comercial

 342

MOTORI / MOTORS / MOTORES / MOTEURS

4MPE/6MPE  346

4MFR/6MFR  347

6I  348

8I  350

10I  352

ACCESSORI / ACCESSORIES
ACCESSORIOS / ACCESSORIES

 354

CAM



CAM 100



CAM 110

Pompa auto-adescante di tipo centrifugo adatta per approvvigionamento d'acqua (anche se miscelata a gas) in piccoli impianti domestici, accoppiate a serbatoi autoclave, per il trasferimento di liquidi e svuotamento di serbatoi; utilizzate anche per il giardinaggio.

Self-priming centrifugal pump for water supplies (even if mixed with gas) in small household systems, connected to autoclave tanks, for transferring liquids and emptying tanks; also used for gardening.

Bomba auto-aspirante de tipo centrífugo apropiada para el suministro de agua (aunque esté mezclada con gas) en pequeñas instalaciones domésticas, acopladas a tanques, para la transferencia de líquidos y el vaciado de grupos; utilizadas también para la jardinería.

Pompe auto-amorçante de type centrifuge, apte à l'approvisionnement d'eau (même si mélangée à des gaz) dans les petites installations domestiques, l'accouplement à des réservoirs, le transfert de liquides et le vidage de réservoirs; peut également être utilisée pour le jardinage.

CARATTERISTICHE COSTRUTTIVE / CONSTRUCTION FEATURES CARACTERÍSTICAS CONSTRUCTIVAS / CARACTÉRISTIQUES D'EXÉCUTION	
Corpo pompa **Pump body** **Cuerpo bomba** **Corps de pompe**	ghisa cast iron fundición fonte
Supporto motore **Motor bracket** **Soporte motor** **Support moteur**	ghisa o alluminio cast iron or aluminium fundición o aluminio fonte ou aluminium
Girante **Impeller** **Rodete** **Turbine**	Noryl® o ottone Noryl® or brass Noryl® o latón Noryl® ou laiton
Tenuta meccanica **Mechanical seal** **Sello mecánico** **Garniture mécanique**	ceramica-grafite ceramic-graphite cerámica-grafito céramique-graphite
Albero motore **Motor shaft** **Eje motor** **Arbre moteur**	acciaio AISI 416 stainless steel AISI 416 acero AISI 416 acier AISI 416
Temperatura del liquido **Liquid temperature** **Temperatura del liquído** **Température du liquide**	0 - 50 °C
Pressione di esercizio **Operating pressure** **Presión de trabajo** **Pression de fonctionnement**	max 6 bar
MOTORE / MOTOR / MOTOR / MOTEUR	
Motore 2 poli a induzione **2 pole induction motor** **Motor de 2 polos a inducción** **Moteur à induction à 2 pôles**	3~ 230/400V-50Hz 1~ 230V-50Hz con termoprotettore with thermal protection con protección térmica avec protection thermique
Classe di isolamento **Insulation class** **Clase de aislamiento** **Classe d'isolation**	F
Grado di protezione **Protection degree** **Grado de protección** **Protection**	IP44

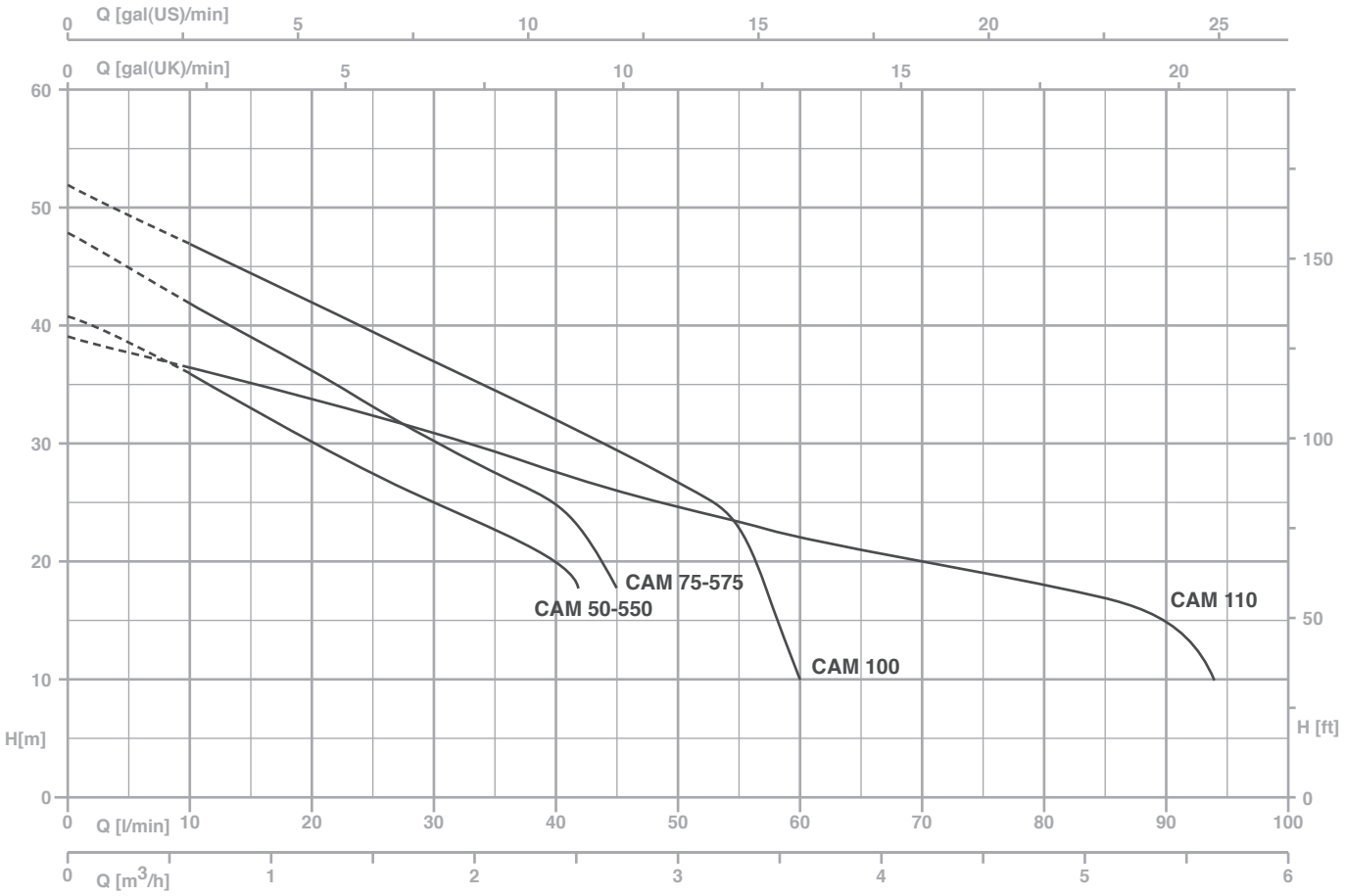

TYPE		P2		P1 (kW)		AMPERE		Q (m³/h - l/min)							
1~	3~					1~	3~	0,6	1,2	1,8	2,4	3,0	3,6	4,2	4,8
								10	20	30	40	50	60	70	80
		(HP)	(kW)	1~	3~	1x230 V 50 Hz	3x400 V 50 Hz	H (m)							
CAM 550	**CAMT 550**	0,6	0,44	0,63	0,59	3	1	36	30,2	24,9	20	-	-	-	-
CAM 50	**CAMT 50**	0,6	0,44	0,69	0,65	3,2	1,2	36	30,2	24,9	20	-	-	-	-
CAM 575	**CAMT 575**	0,8	0,59	0,79	0,78	3,6	1,3	42	36	30,2	24,9	-	-	-	-
CAM 75	**CAMT 75**	0,8	0,59	0,8	0,81	3,7	1,4	42	36	30,2	24,9	-	-	-	-
CAM 100	**CAMT 100**	1	0,74	1,02	1,05	4,7	2,3	47	42	37	32	26,7	10	-	-
CAM 110	**CAMT 110**	1	0,74	1,02	1,05	4,7	2,3	36,5	33,9	30,8	27,7	24,5	22	20	18

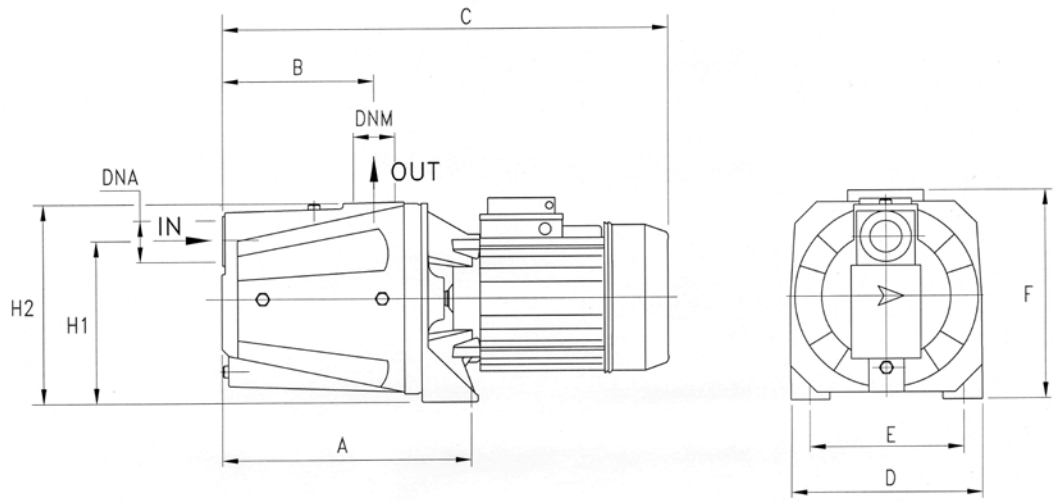

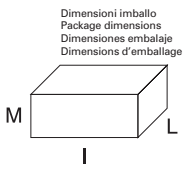

TYPE	DIMENSIONS (mm)													Kg
	A	B	C	D	E	F	H1	H2	DNA	DNM	I	L	M	
CAM 550	230	140	395	180	140	195	152	185	1"G	1"G	440	200	225	14
CAM 50	230	140	420	180	140	195	152	185	1"G	1"G	440	200	225	15.4
CAM 575	230	140	395	180	140	195	152	185	1"G	1"G	440	200	225	14.4
CAM 75	230	140	420	180	140	195	152	185	1"G	1"G	440	200	225	15.8
CAM 100	230	140	420	180	140	195	152	185	1"G	1"G	440	200	225	17
CAM 110	208	123	402	180	140	195	147	194	1"G	1"G	440	200	225	16

CAM 150-300



Pompa auto-adescante di tipo centrifugo adatta per approvvigionamento d'acqua (anche se miscelata a gas) in piccoli impianti domestici, accoppiate a serbatoi autoclave, per il trasferimento di liquidi e svuotamento di serbatoi; utilizzate anche per il giardinaggio.

Self-priming centrifugal pump for water supplies (even if mixed with gas) in small household systems, connected to autoclave tanks, for transferring liquids and emptying tanks; also used for gardening.

Bomba auto-aspirante de tipo centrífugo apropiada para el suministro de agua (aunque esté mezclada con gas) en pequeñas instalaciones domésticas, acopladas a tanques, para la transferencia de líquidos y el vaciado de grupos; utilizadas también para la jardinería.

Pompe auto-amorçante de type centrifuge, apte à l'approvisionnement d'eau (même si mélangée à des gaz) dans les petites installations domestiques, l'accouplement à des réservoirs, le transfert de liquides et le vidage de réservoirs; peut également être utilisée pour le jardinage.

CARATTERISTICHE COSTRUTTIVE / CONSTRUCTION FEATURES CARACTERÍSTICAS CONSTRUCTIVAS / CARACTÉRISTIQUES D'EXÉCUTION	
Corpo pompa **Pump body** **Cuerpo bomba** **Corps de pompe**	ghisa cast iron fundición fonte
Supporto motore **Motor bracket** **Soporte motor** **Support moteur**	ghisa cast iron fundición fonte
Girante **Impeller** **Rodete** **Turbine**	Noryl® o ottone Noryl® or brass Noryl® o latón Noryl® ou laiton
Tenuta meccanica **Mechanical seal** **Sello mecánico** **Garniture mécanique**	ceramica-grafite ceramic-graphite cerámica-grafito céramique-graphite
Albero motore **Motor shaft** **Eje motor** **Arbre moteur**	acciaio AISI 416 stainless steel AISI 416 acero AISI 416 acier AISI 416
Temperatura del liquido **Liquid temperature** **Temperatura del liquído** **Température du liquide**	0 - 50 °C
Pressione di esercizio **Operating pressure** **Presión de trabajo** **Pression de fonctionnement**	max 8 bar
MOTORE / MOTOR / MOTOR / MOTEUR	
Motore 2 poli a induzione **2 pole induction motor** **Motor de 2 polos a inducción** **Moteur à induction à 2 pôles**	3~ 230/400V-50Hz 1~ 230V-50Hz con termoprotettore with thermal protection con protección térmica avec protection thermique
Classe di isolamento **Insulation class** **Clase de aislamiento** **Classe d'isolation**	F
Grado di protezione **Protection degree** **Grado de protección** **Protection**	IP44

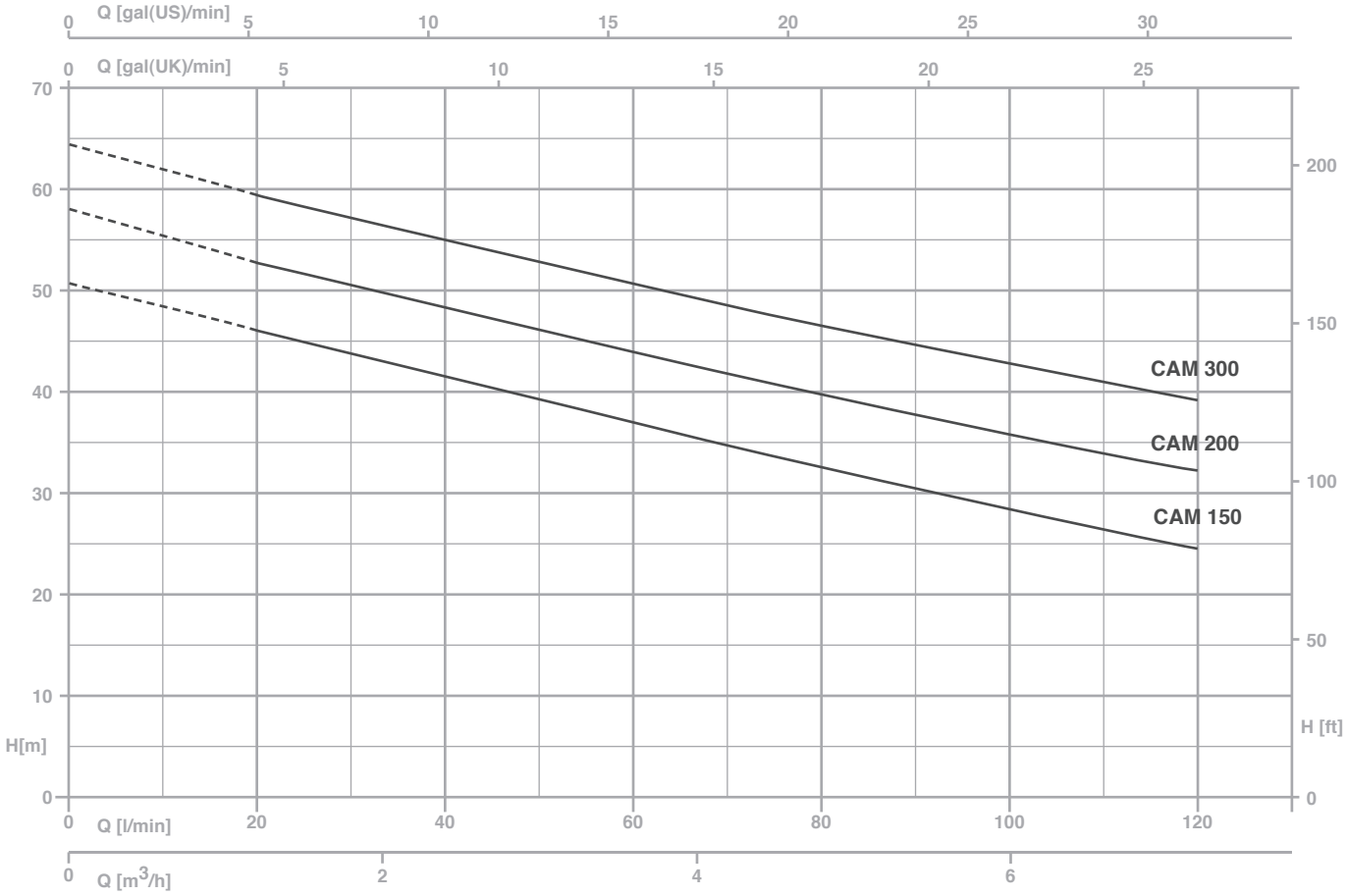

TYPE		P2		P1 (kW)		AMPERE		Q (m³/h - l/min)						
1~	3~					1~	3~	0	1,2	2,4	3,6	4,8	6	7,2
								0	20	40	60	80	100	120
		(HP)	(kW)	1~	3~	1x230 V 50 Hz	3x400 V 50 Hz	H (m)						
CAM 150	**CAMT 150**	1,5	1,1	1,9	1,8	8,2	3,4	50,7	45,7	41	36,8	32,5	28,5	25
CAM 200	**CAMT 200**	2	1,5	2,2	2,1	9,8	3,9	58,1	52,8	48	44	40	36	32,4
-	**CAMT 300**	3	2,2	-	2,5	-	4,8	64,8	59,5	55	51	47,1	43,2	39,8

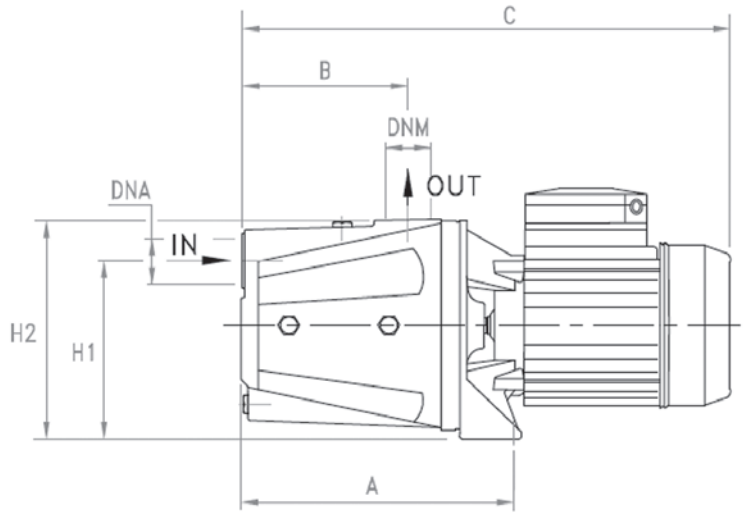

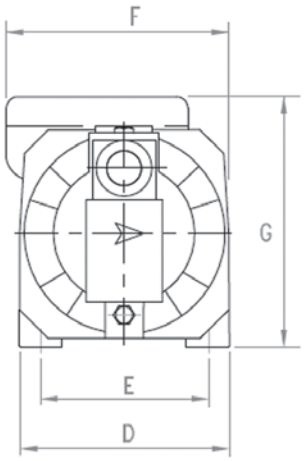

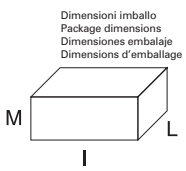

TYPE	DIMENSIONS (mm)														Kg
	A	B	C	D	E	F	G	H1	H2	DNA	DNM	I	L	M	
CAM 150	269,6	167	506	203	165	220	231,5	175	220	1"1/2G	1"1/4G	520	240	250	24,5
CAM 200	269,6	167	506	203	165	220	231,5	175	220	1"1/2G	1"1/4G	520	240	250	25,5
CAM 300	269,6	167	506	203	165	220	231,5	175	220	1"1/2G	1"1/4G	520	240	250	26,5

JMC



Pompa auto-adescante di tipo centrifugo adatta per approvvigionamento d'acqua (anche se miscelata a gas) in piccoli impianti domestici, accoppiate a serbatoi autoclave, per il trasferimento di liquidi e svuotamento di serbatoi; utilizzate anche per il giardinaggio.

Self-priming centrifugal pump for water supplies (even if mixed with gas) in small household systems, connected to autoclave tanks, for transferring liquids and emptying tanks; also used for gardening.

Bomba auto-aspirante de tipo centrífugo apropiada para el suministro de agua (aunque esté mezclada con gas) en pequeñas instalaciones domésticas, acopladas a tanques, para la transferencia de líquidos y el vaciado de grupos; utilizadas también para la jardinería.

Pompe auto-amorçante de type centrifuge, apte à l'approvisionnement d'eau (même si mélangée à des gaz) dans les petites installations domestiques, l'accouplement à des réservoirs, le transfert de liquides et le vidage de réservoirs; peut également être utilisée pour le jardinage.

CARATTERISTICHE COSTRUTTIVE / CONSTRUCTION FEATURES CARACTERÍSTICAS CONSTRUCTIVAS / CARACTÉRISTIQUES D'EXÉCUTION	
Corpo pompa **Pump body** **Cuerpo bomba** **Corps de pompe**	ghisa cast iron fundición fonte
Supporto motore **Motor bracket** **Soporte motor** **Support moteur**	ghisa o alluminio cast iron or aluminium fundición o aluminio fonte ou aluminium
Girante **Impeller** **Rodete** **Turbine**	Noryl® o ottone Noryl® or brass Noryl® o latón Noryl® ou laiton
Tenuta meccanica **Mechanical seal** **Sello mecánico** **Garniture mécanique**	ceramica-grafite ceramic-graphite cerámica-grafito céramique-graphite
Albero motore **Motor shaft** **Eje motor** **Arbre moteur**	acciaio AISI 416 stainless steel AISI 416 acero AISI 416 acier AISI 416
Temperatura del liquido **Liquid temperature** **Temperatura del liquído** **Température du liquide**	0 - 50 °C
Pressione di esercizio **Operating pressure** **Presión de trabajo** **Pression de fonctionnement**	max 6 bar
MOTORE / MOTOR / MOTOR / MOTEUR	
Motore 2 poli a induzione **2 pole induction motor** **Motor de 2 polos a inducción** **Moteur à induction à 2 pôles**	3~ 230/400V-50Hz 1~ 230V-50Hz con termoprotettore with thermal protection con protección térmica avec protection thermique
Classe di isolamento **Insulation class** **Clase de aislamiento** **Classe d'isolation**	F
Grado di protezione **Protection degree** **Grado de protección** **Protection**	IP44

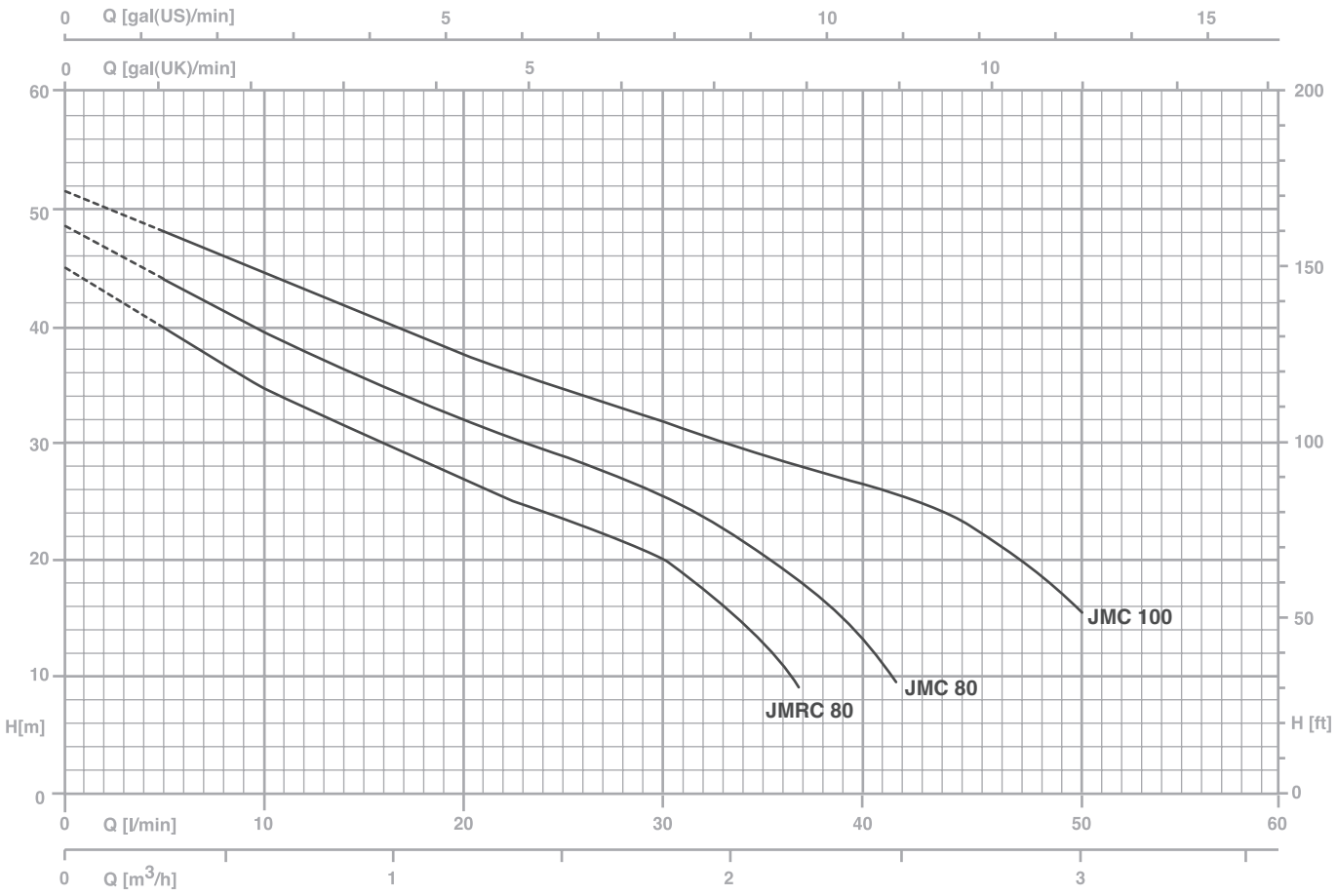

TYPE		P2		P1 (kW)		AMPERE		Q (m³/h - l/min)					
1~	3~					1~	3~	0,6	1,2	1,8	2,1	2,4	3,0
								10	20	30	35	40	50
		(HP)	(kW)	1~	3~	1x230 V 50 Hz	3x400 V 50 Hz	H (m)					
JMRC 80	**JMRCT 80**	0,8	0,59	0,78	0,79	3,6	1,3	35	27	20,5	11,5	-	-
JMC 80	**JMCT 80**	0,8	0,59	0,79	0,79	3,7	1,4	39,5	32	25	20,5	12,5	-
JMC 100	**JMCT 100**	1	0,74	0,98	1	4,6	2,2	44,5	37,5	32	29	27	15,5

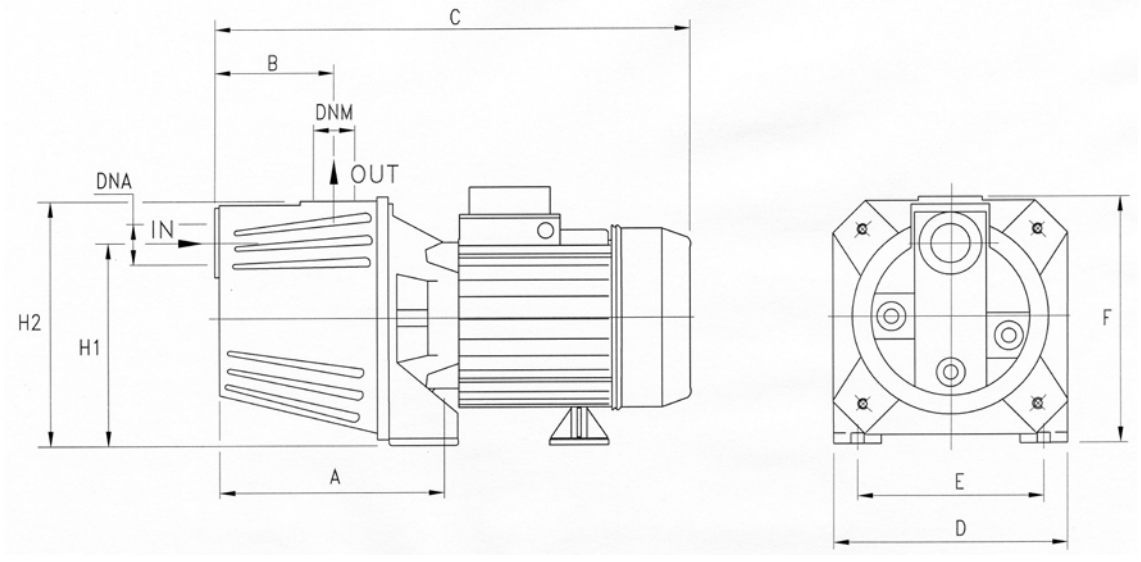

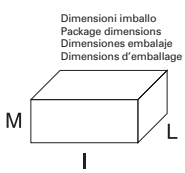

TYPE	DIMENSIONS (mm)													Kg
	A	B	C	D	E	F	H1	H2	DNA	DNM	I	L	M	
JMRC 80	170	98	353	180	140	192	155	195	1"G	1"G	400	210	235	9.5
JMC 80	170	98	353	180	140	202	155	195	1"G	1"G	400	210	235	10.7
JMC 100	170	98	353	180	140	202	155	195	1"G	1"G	400	210	235	11.7

INOX



Pompa auto-adescante di tipo centrifugo adatta per approvvigionamento d'acqua (anche se miscelata a gas) in piccoli impianti domestici, accoppiate a serbatoi autoclave per il trasferimento di liquidi e svuotamento di serbatoi; utilizzate in applicazioni industriali di media entità e per il giardinaggio.

Self-priming centrifugal pump for water supplies (even if mixed with gas) in small household systems, connected to autoclave tanks for transferring liquids and emptying tanks; used in medium sized industrial applications and for gardening.

Bomba auto-aspirante de tipo centrífugo para el suministro de agua (aunque esté mezclada con gas) en pequeñas instalaciones domésticas, acopladas en equípos de presión para la transferencia de líquidos y el vaciado tanques; utilizadas en aplicaciones industriales de media importancia y para la jardinería.

Pompe auto-amorçante de type centrifuge, apte à l'approvisionnement d'eau (même si mélangée à des gaz) dans les petites installations domestiques, l'accouplement à des réservoirs, le transfert de liquides et le vidage de réservoirs; peut être utilisée dans des applications industrielles de moyenne entité et pour le jardinage.

CARATTERISTICHE COSTRUTTIVE / CONSTRUCTION FEATURES CARACTERÍSTICAS CONSTRUCTIVAS / CARACTÉRISTIQUES D'EXÉCUTION	
Corpo pompa	acciaio AISI 304
Pump body	stainless steel AISI 304
Cuerpo bomba	acero AISI 304
Corps de pompe	acier AISI 304
Supporto motore	alluminio
Motor bracket	aluminium
Soporte motor	aluminio
Support moteur	aluminium
Girante	Noryl® o acciaio AISI 304, Noryl® (INOXR)
Impeller	Noryl® or stainless steel AISI 304, Noryl® (INOXR)
Rodete	Noryl® o acero AISI 304, Noryl® (INOXR)
Turbine	Noryl® ou acier AISI 304, Noryl® (INOXR)
Tenuta meccanica	ceramica-grafite
Mechanical seal	ceramic-graphite
Sello mecánico	cerámica-grafito
Garniture mécanique	céramique-graphite
Albero motore	acciaio AISI 416
Motor shaft	stainless steel AISI 416
Eje motor	acero AISI 416
Arbre moteur	acier AISI 416
Temperatura del liquido **Liquid temperature** **Temperatura del liquído** **Température du liquide**	0 - 50 °C
Pressione di esercizio **Operating pressure** **Presión de trabajo** **Pression de fonctionnement**	max 6 bar
MOTORE / MOTOR / MOTOR / MOTEUR	
Motore 2 poli a induzione **2 pole induction motor** **Motor de 2 polos a inducción** **Moteur à induction à 2 pôles**	3~ 230/400V-50Hz 1~ 230V-50Hz con termoprotettore with thermal protection con protección térmica avec protection thermique
Classe di isolamento **Insulation class** **Clase de aislamiento** **Classe d'isolation**	F
Grado di protezione **Protection degree** **Grado de protección** **Protection**	IP44

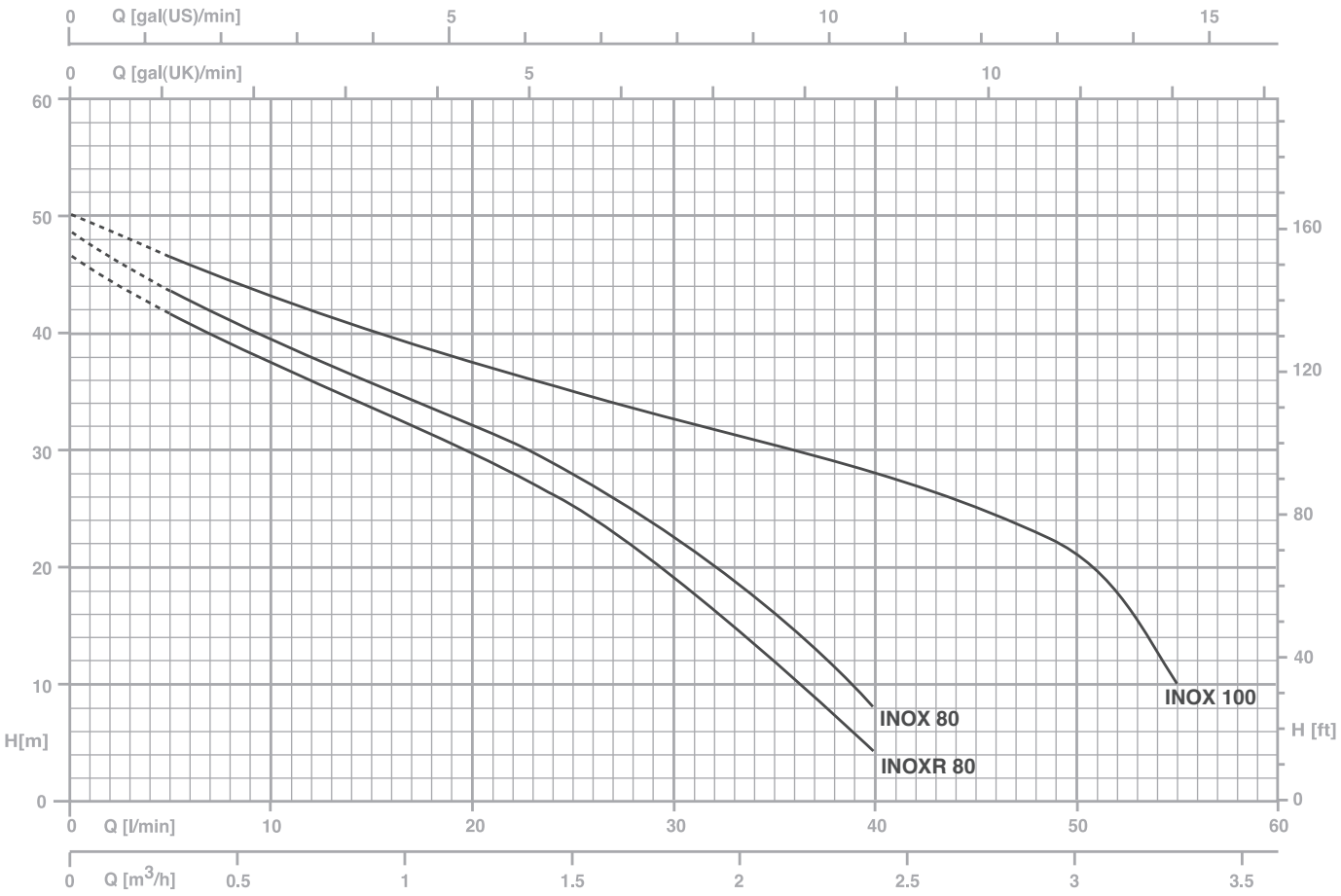

TYPE		P2		P1 (kW)		AMPERE		Q (m³/h - l/min)					
1~	3~					1~	3~	0	0,6	1,2	1,8	2,4	3
								0	10	20	30	40	50
		(HP)	(kW)	1~	3~	1x230 V 50 Hz	3x400 V 50 Hz	H (m)					
INOXR 80	**INOXRT 80**	0,8	0,59	0,78	0,79	3,6	1,4	46,5	37	29,5	19,2	4	-
INOX 80	**INOXT 80**	0,8	0,59	0,79	0,79	3,7	1,4	48,5	39	32	22,4	7,6	-
INOX 100	**INOXT 100**	1	0,74	0,98	1	4,6	2,2	50	43	38	32	28	21

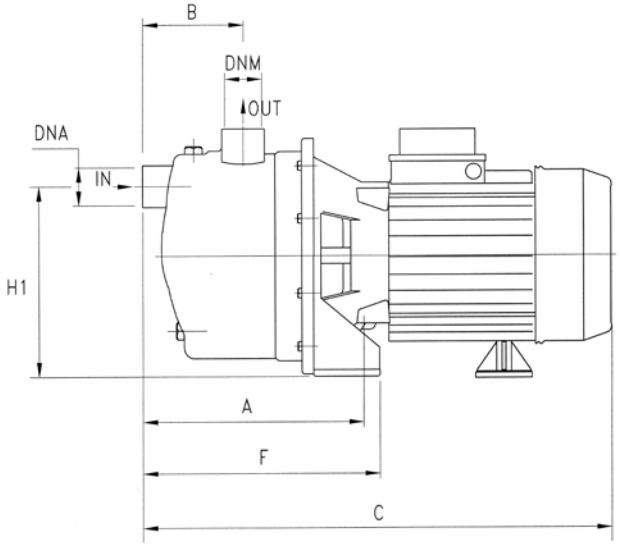

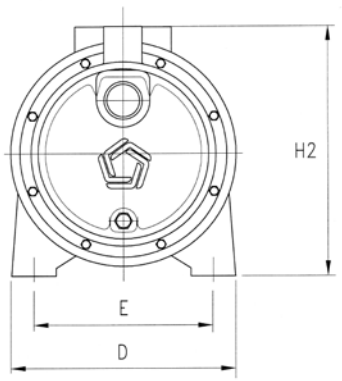

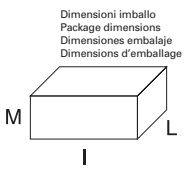

TYPE	DIMENSIONS (mm)													Kg
	A	B	C	D	E	F	H1	H2	DNA	DNM	I	L	M	
INOXR 80	165	79	352	175	140	175	150	199	1"G	1"G	400	210	235	7.9
INOX 80	165	79	360	175	140	175	150	199	1"G	1"G	400	210	235	8.7
INOX 100	165	79	360	175	140	175	150	199	1"G	1"G	400	210	235	9.9

CAB

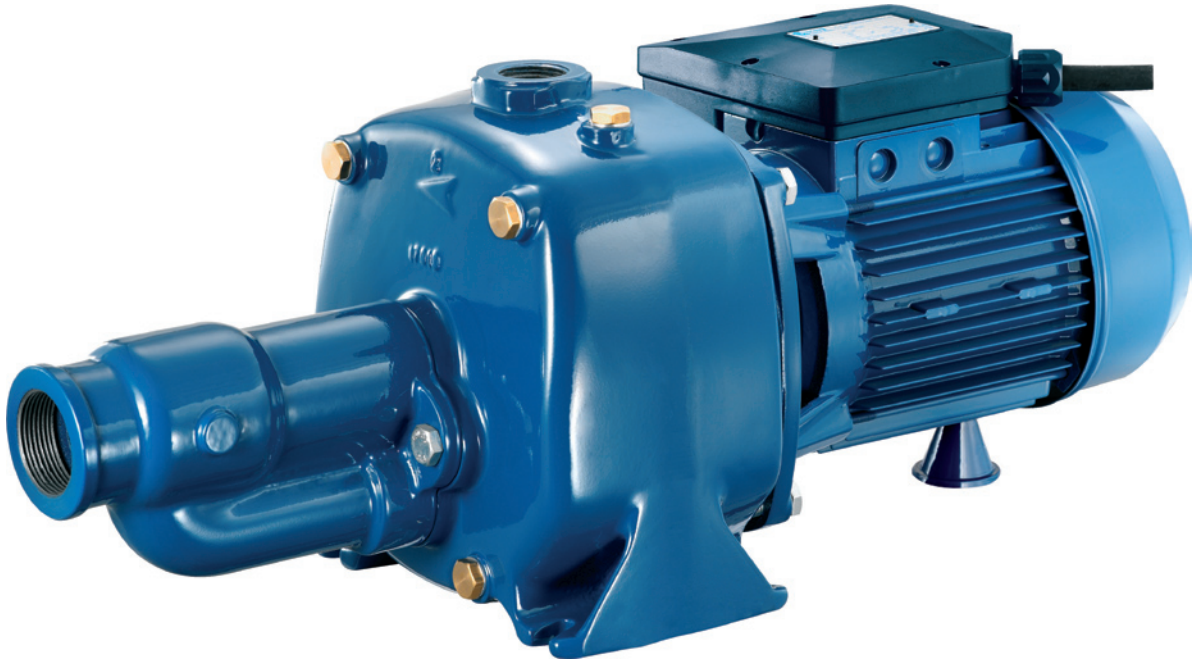

Pompa auto-adescante di tipo centrifugo adatta per approvvigionamento d'acqua (anche se miscelata a gas) in piccoli e medi impianti domestici e civili; quando accoppiate a serbatoi autoclave, costituiscono un sistema di pressurizzazione automatico.

Self-priming centrifugal pump for water supplies (even if mixed with gas) in small and medium household and civil systems; when connected to autoclave tanks, an automatic pressurisation system comes.

Bomba auto-aspirante de tipo centrífugo apropiada para el suministro de agua (aunque esté mezclada con gas) en pequeñas y medianas instalaciones domésticas y civiles; cuando se acoplan a equipos de presión constituyen un sistema de presurización automático.

Pompe auto-amorçante de type centrifuge, apte à l'approvisionnement d'eau (même si mélangée à des gaz) dans les petites et moyennes installations domestiques et civiles; accouplée à un réservoir, peut constituer un système de pressurisation automatique.

CARATTERISTICHE COSTRUTTIVE / CONSTRUCTION FEATURES CARACTERÍSTICAS CONSTRUCTIVAS / CARACTÉRISTIQUES D'EXÉCUTION	
Corpo pompa **Pump body** **Cuerpo bomba** **Corps de pompe**	ghisa cast iron fundición fonte
Supporto motore **Motor bracket** **Soporte motor** **Support moteur**	ghisa cast iron fundición fonte
Girante **Impeller** **Rodete** **Turbine**	Noryl® o ottone Noryl® or brass Noryl® o latón Noryl® ou laiton
Tenuta meccanica **Mechanical seal** **Sello mecánico** **Garniture mécanique**	ceramica-grafite ceramic-graphite cerámica-grafito céramique-graphite
Albero motore **Motor shaft** **Eje motor** **Arbre moteur**	acciaio AISI 303 parte idraulica stainless steel AISI 303 hydraulic side acero AISI 303 parte hidráulica acier AISI 303 partie hydraulique
Temperatura del liquido **Liquid temperature** **Temperatura del liquído** **Température du liquide**	0 - 50 °C
Pressione di esercizio **Operating pressure** **Presión de trabajo** **Pression de fonctionnement**	max 8 bar
MOTORE / MOTOR / MOTOR / MOTEUR	
Motore 2 poli a induzione **2 pole induction motor** **Motor de 2 polos a inducción** **Moteur à induction à 2 pôles**	3~ 230/400V-50Hz 1~ 230V-50Hz con termoprotettore with thermal protection con protección térmica avec protection thermique
Classe di isolamento **Insulation class** **Clase de aislamiento** **Classe d'isolation**	F
Grado di protezione **Protection degree** **Grado de protección** **Protection**	IP44

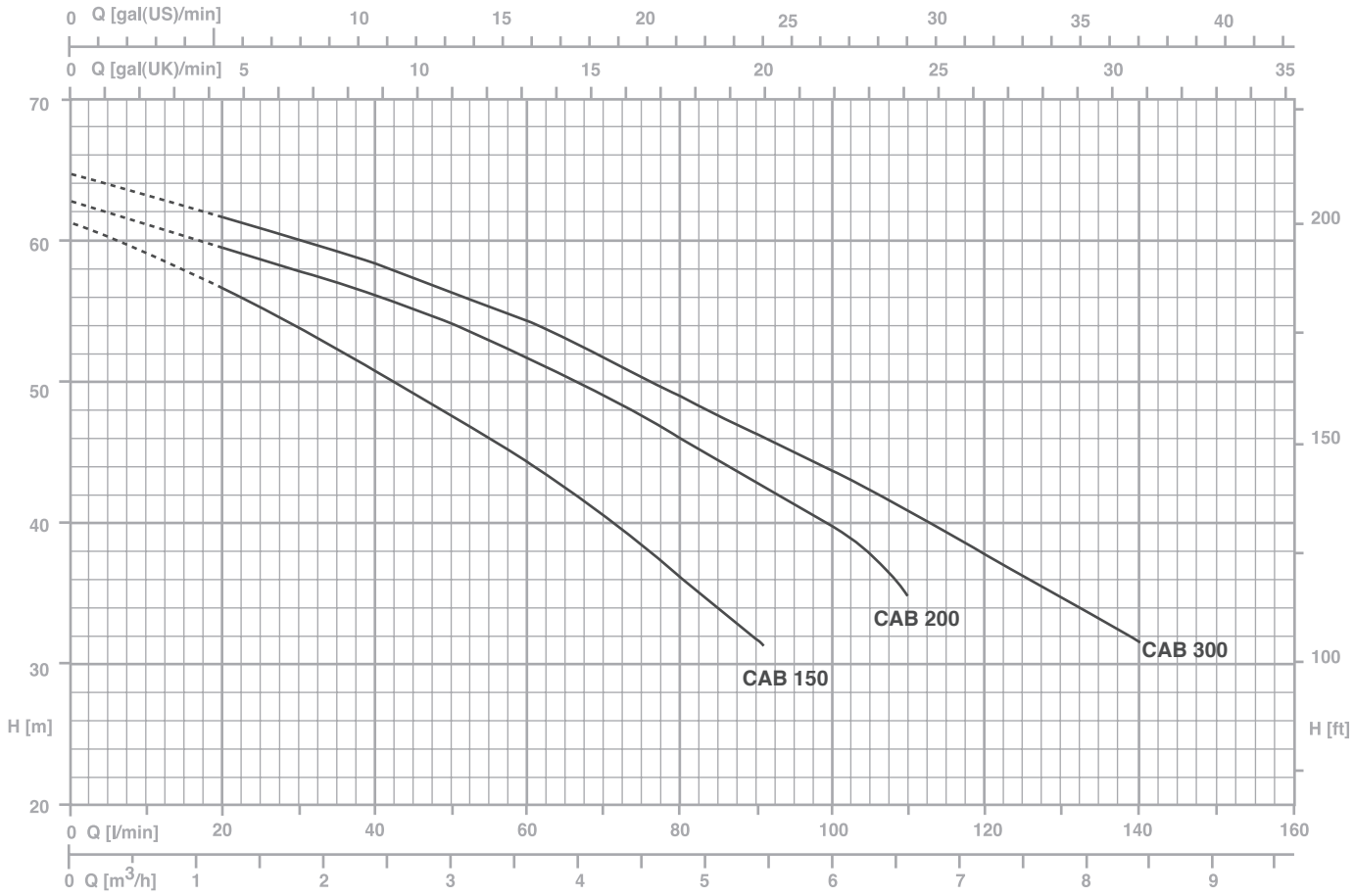

TYPE		P2		P1 (kW)		AMPERE		Q (m³/h - l/min)								
1~	3~					1~	3~	0	1,2	1,8	3	4,2	5,4	6,6	7,8	8,4
								0	20	30	50	70	90	110	130	140
		(HP)	(kW)	1~	3~	1x230 V 50 Hz	3x400 V 50 Hz	H (m)								
CAB 150	**CABT 150**	1,5	1,1	1,74	1,68	7,9	3,3	61	56,5	54	48	41	32	-	-	-
CAB 200	**CABT 200**	2	1,5	2,22	2,1	10,3	3,9	62,5	59,5	58	54	49	42,5	34	-	-
CAB 300	**CABT 300**	3	2,2	2,65	2,5	11,8	4,9	64,5	62	60,5	57	52,5	47	42	35	32

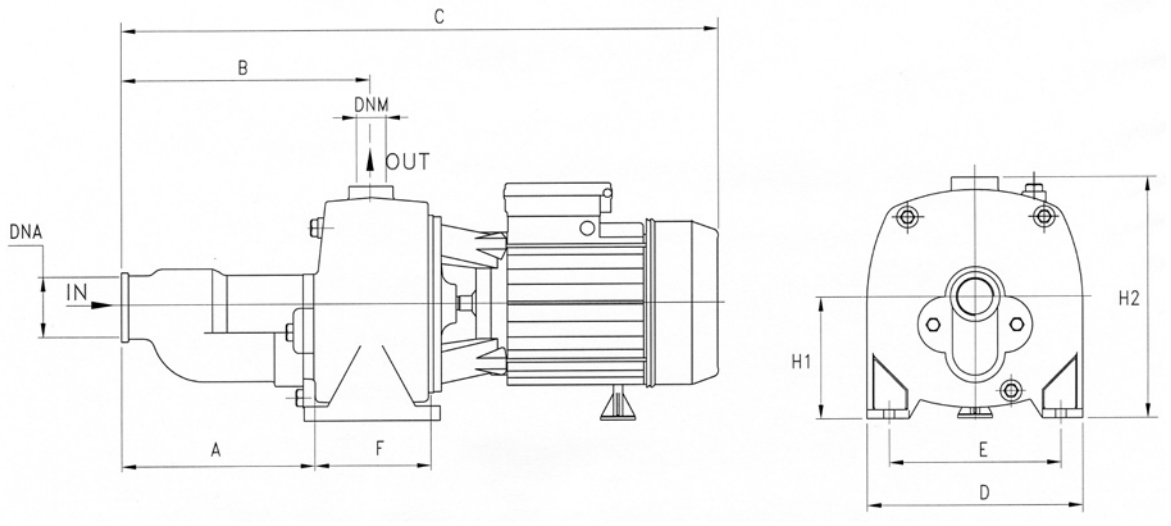

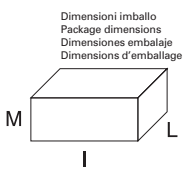

TYPE	DIMENSIONS (mm)													Kg
	A	B	C	D	E	F	H1	H2	DNA	DNM	I	L	M	
CAB 150	204	257	596	220	177	105	112	240	1" 1/2 G	1" G	610	235	275	27.9
CAB 200	204	257	596	220	177	105	112	240	1" 1/2 G	1" G	610	235	275	28.7
CAB 300	204	257	596	220	177	105	112	240	1" 1/2 G	1" G	610	235	275	29.6

AP



AP 75



APT 200



2″



4″

Pompa auto-adescante di tipo centrifugo con eiettore esterno (tipo convertibile) da 2″ e da 4″; adatta per approvvigionamento d'acqua (anche se miscelata a gas) in piccoli impianti domestici, quando accoppiate a serbatoi autoclave, costituiscono un sistema di pressurizzazione automatico.

Self-priming centrifugal pump with external ejector (convertible) 2″ and 4″; for water supplies (even if mixed with gas) in small household systems, when connected to autoclave tanks, an automatic pressurisation system comes.

Bomba auto-aspirante de tipo centrífugo con eyector exterior (tipo convertible) de 2″ y de 4″; apropiada para el suministro de agua (aunque esté mezclada congas) en pequeñas instalaciones domésticas, cuando se acoplan a equipos de presión constituyen un sistema de presurización automático.

Pompe auto-amorçante de type centrifuge avec éjecteur externe (type convertible) de 2″ et de 4″; apte à l'approvisionnement d'eau (même si mélangée à des gaz) dans les petites installations domestiques; accouplée à un réservoir, peut constituer un système de pressurisation automatique.

CARATTERISTICHE COSTRUTTIVE / CONSTRUCTION FEATURES CARACTERÍSTICAS CONSTRUCTIVAS / CARACTÉRISTIQUES D'EXÉCUTION	
Corpo pompa **Pump body** **Cuerpo bomba** **Corps de pompe**	ghisa cast iron fundición fonte
Supporto motore **Motor bracket** **Soporte motor** **Support moteur**	ghisa o alluminio (AP 75-100), ghisa (AP 150-200) cast iron or aluminium (AP 75-100), cast iron (AP 150-200) fundición o aluminio (AP 75-100), fundición (AP 150-200) fonte ou aluminium (AP 75-100), fonte (AP 150-200)
Girante **Impeller** **Rodete** **Turbine**	Noryl® o ottone Noryl® or brass Noryl® o latón Noryl® ou laiton
Tenuta meccanica **Mechanical seal** **Sello mecánico** **Garniture mécanique**	ceramica-grafite ceramic-graphite cerámica-grafito céramique-graphite
Albero motore **Motor shaft** **Eje motor** **Arbre moteur**	acciaio AISI 416 (AP 75-100), AISI 303 parte idraulica (AP 150-200) stainless steel AISI 416 (AP 75-100), AISI 303 hydraulic side (AP 150-200) acero AISI 416 (AP 75-100), AISI 303 parte hidráulica (AP 150-200) acier AISI 416 (AP 75-100), AISI 303 partie hydraulique (AP 150-200)
Temperatura del liquido **Liquid temperature** **Temperatura del liquído** **Température du liquide**	0 - 50 °C
Pressione di esercizio **Operating pressure** **Presión de trabajo** **Pression de fonctionnement**	max 8 bar
MOTORE / MOTOR / MOTOR / MOTEUR	
Motore 2 poli a induzione **2 pole induction motor** **Motor de 2 polos a inducción** **Moteur à induction à 2 pôles**	3~ 230/400V-50Hz 1~ 230V-50Hz con termoprotettore with thermal protection con protección térmica avec protection thermique
Classe di isolamento **Insulation class** **Clase de aislamiento** **Classe d'isolation**	F
Grado di protezione **Protection degree** **Grado de protección** **Protection**	IP44

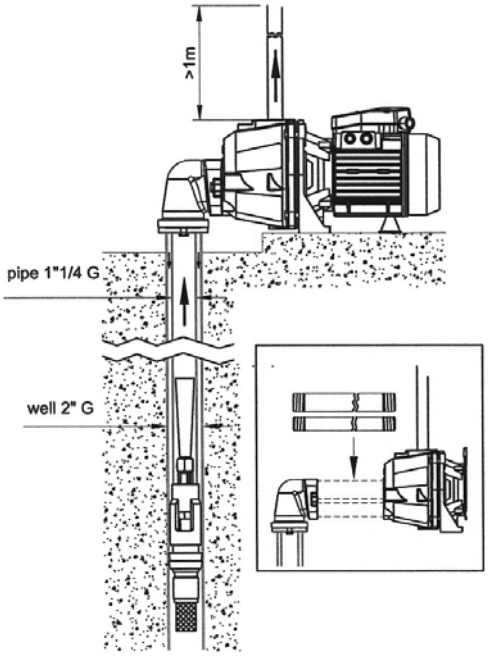

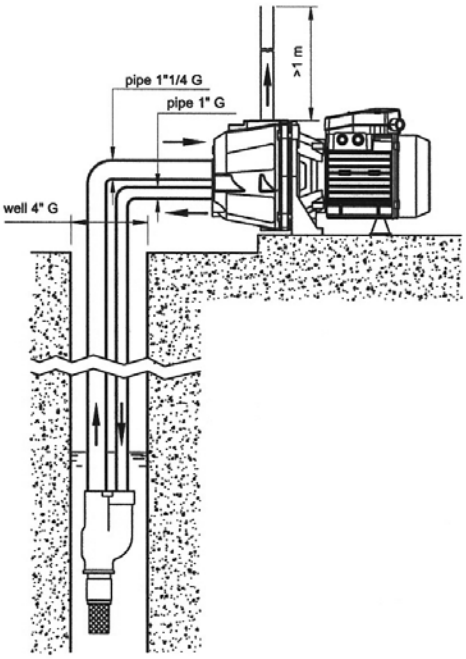

TYPE		P2		P1 (kW)		AMPERE		Ejector type	Suction depth. m	Q (m³/h - l/min)									
1~	3~					1~	3~			0,18	0,36	0,6	0,9	1,2	1,5	1,8	2,1	3	3,6
										3	6	10	15	20	25	30	35	50	60
						1x230 V 50 Hz	3x400 V 50 Hz			H (m)									
		(HP)	(kW)	1~	3~														
AP 75	**APT 75**	0,8	0,59	0,8	0,81	3,7	1,4	P 20	15	31	28	25	22	19	17	15	12	-	-
									20	28	23	18	15	13	11	-	-	-	-
								P 30	25	22	16	11	8	-	-	-	-	-	-
									30	14	8	-	-	-	-	-	-	-	-
AP 100	**APT 100**	1	0,74	1,02	1,05	4,7	2,3	P 20	15	40	37	34	30	27	24	21	18	-	-
									20	37	34	30	25	21	17	-	-	-	-
								P 30	25	30	25	20	14	11	-	-	-	-	-
									30	14	8	-	-	-	-	-	-	-	-
									35	12	4	-	-	-	-	-	-	-	-
AP 150	**APT 150**	1,5	1,1	1,65	1,65	8,2	3	P 20	15	-	-	-	-	-	-	42	35	25	21
									20	-	-	-	-	-	50	37	30	21	-
									25	-	-	-	-	-	45	34	27	-	-
								P 30	35	-	-	-	49	41	20	-	-	-	-
									40	-	-	48	40	-	-	-	-	-	-
									50	-	49	43	20	-	-	-	-	-	-
AP 200	**APT 200**	2	1,5	2,22	2,22	10,3	4,1	P 20	15	-	-	-	-	-	-	-	46	35	30
									20	-	-	-	-	-	-	48	43	32	27
									25	-	-	-	-	-	50	44	40	28	23
								P 30	35	-	-	-	-	-	-	28	20	-	-
									40	-	-	-	46	30	-	-	-	-	-
									50	-	-	49	40	-	-	-	-	-	-

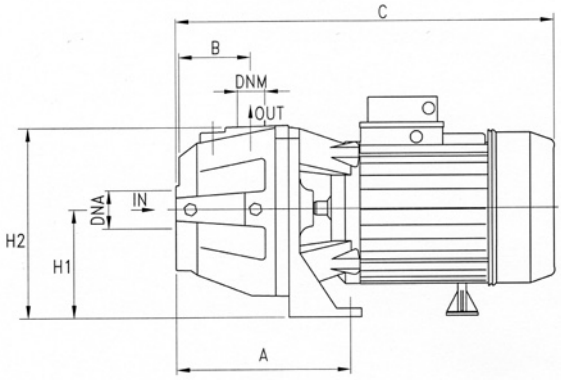

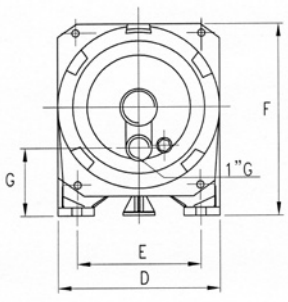

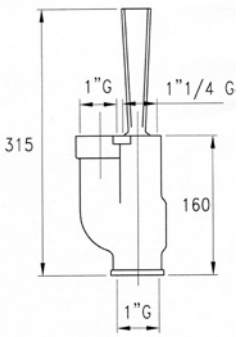

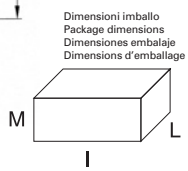

TYPE	DIMENSIONS (mm)														Kg
	A	B	C	D	E	F	G	H1	H2	DNA	DNM	I	L	M	
AP 75	168	82	360	180	140	195	52	97	188	1" 1/4 G	1" G	440	200	225	16.7
AP 100	168	82	360	180	140	195	52	97	188	1" 1/4 G	1" G	440	200	225	18
AP 150	125	74	415	220	177	230	60	112	240	1" 1/4 G	1" G	525	230	280	27.2
AP 200	125	74	415	220	177	230	60	112	240	1" 1/4 G	1" G	525	230	280	27.7

PM



PM 45 A



PM 45 BR



PM 90



PM 80

Pompe volumetriche periferiche ad aspirazione frontale adatte a piccoli impianti domestici e per modeste applicazioni industriali; caratterizzata da un notevole rapporto tra le prestazioni offerte e la potenza richiesta.

Peripheral positive displacement pumps with frontal pumps for small household systems and simple industrial applications; characterised by a considerable ratio between performance and required output.

Bombas volumétricas periféricas de aspiración frontal apropiadas para pequeñas instalaciones domésticas y para modestas aplicaciones industriales; caracterizadas por una excelente relación entre los rendimientos que ofrecen y la potencia recuerida.

Pompes volumétriques périphériques à aspiration frontale, aptes aux petites installations domestiques et pour des applications industrielles légères; caractérisées par un excellent rapport entre performances offertes et puissance demandée.

CARATTERISTICHE COSTRUTTIVE / CONSTRUCTION FEATURES CARACTERÍSTICAS CONSTRUCTIVAS / CARACTÉRISTIQUES D'EXÉCUTION	
Corpo pompa	ghisa, bronzo (PM 45BR)
Pump body	cast iron, bronze (PM 45BR)
Cuerpo bomba	fundición, bronce (PM 45BR)
Corps de pompe	fonte, bronze (PM 45BR)
Supporto motore	ghisa, ghisa o bronzo (PM 45BR)
Motor bracket	cast iron, cast iron or bronze (PM 45BR)
Soporte motor	fundición, fundición o bronce (PM 45BR)
Support moteur	fonte, fonte ou bronze (PM 45BR)
Girante	ottone
Impeller	brass
Rodete	latón
Turbine	laiton
Tenuta meccanica	ceramica-grafite
Mechanical seal	ceramic-graphite
Sello mecánico	cerámica-grafito
Garniture mécanique	céramique-graphite
Albero motore	acciaio AISI 416
Motor shaft	stainless steel AISI 416
Eje motor	acero AISI 416
Arbre moteur	acier AISI 416
Temperatura del liquido **Liquid temperature** **Temperatura del liquído** **Température du liquide**	0 - 90 °C
Pressione di esercizio **Operating pressure** **Presión de trabajo** **Pression de fonctionnement**	max 6 bar (PM 45) max 8 bar (PM 80) max 9 bar (PM 90)
MOTORE / MOTOR / MOTOR / MOTEUR	
Motore 2 poli a induzione **2 pole induction motor** **Motor de 2 polos a inducción** **Moteur à induction à 2 pôles**	3~ 230/400V-50Hz 1~ 230V-50Hz con termoprotettore with thermal protection con protección térmica avec protection thermique
Classe di isolamento **Insulation class** **Clase de aislamiento** **Classe d'isolation**	F
Grado di protezione **Protection degree** **Grado de protección** **Protection**	IP44

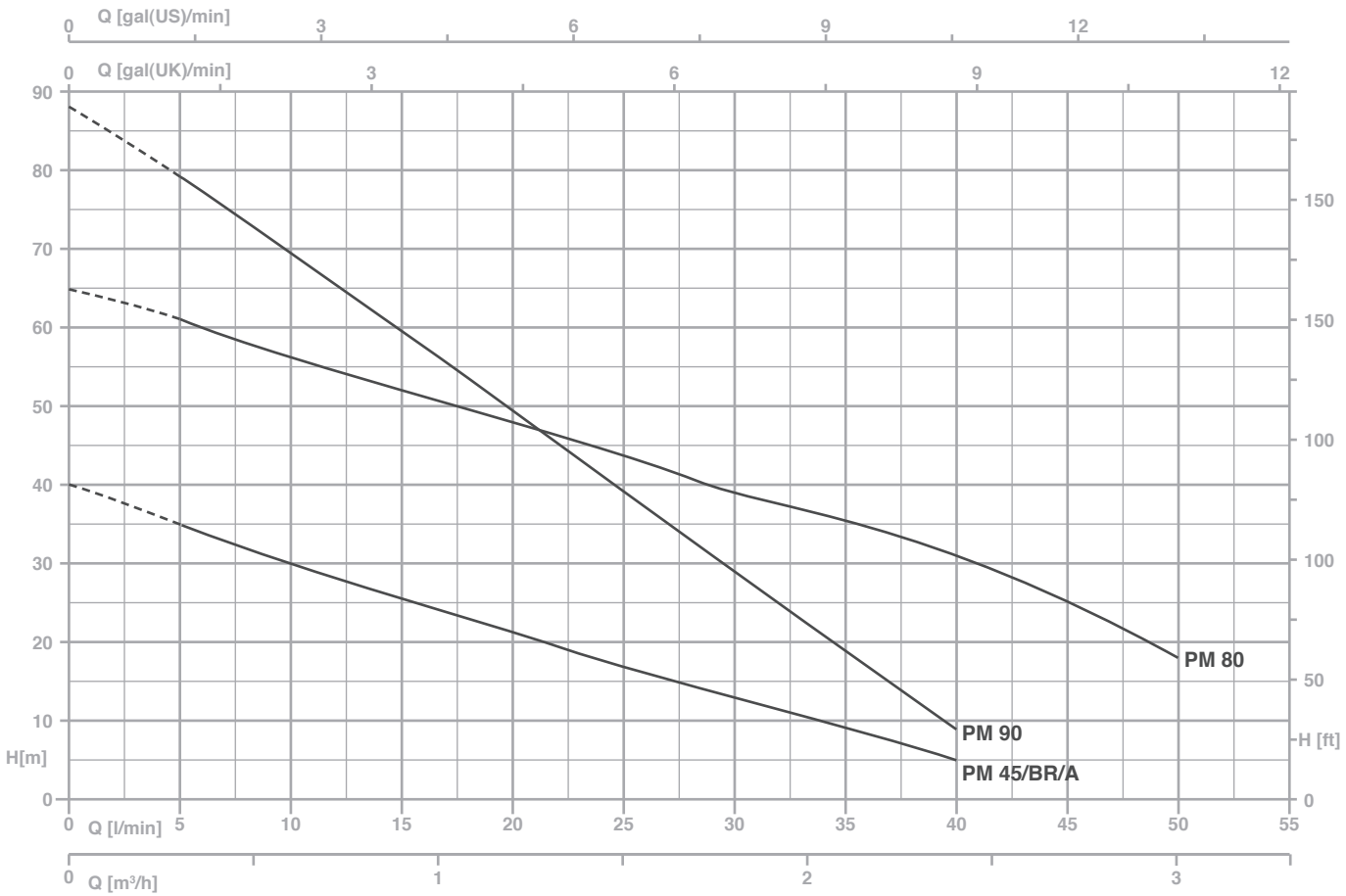

TYPE		P2		P1 (kW)		AMPERE		Q (m³/h - l/min)					
1~	3~					1~	3~	0,3	0,6	1,2	1,8	2,4	3
								5	10	20	30	40	50
		(HP)	(kW)	1~	3~	1x230 V 50 Hz	3x400 V 50 Hz	H (m)					
PM 45	**PMT 45**	0,5	0,37	0,5	0,5	2,3	1	35	30	21	13	5	-
PM 45BR	**PMT 45BR**	0,5	0,37	0,5	0,5	2,3	1	35	30	21	13	5	-
PM 45A	**PMT 45A**	0,5	0,37	0,5	0,5	2,3	1	35	30	21	13	5	-
PM 80	**PMT 80**	1	0,74	1,1	1,1	5,2	2	61	56	48	39	31	18
PM 90	**PMT 90**	1	0,74	1,2	1,1	5,6	2	79,2	69,3	49,5	28,8	8,8	-

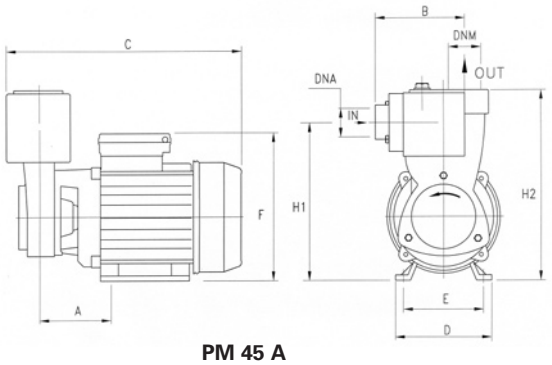

PM 45 A

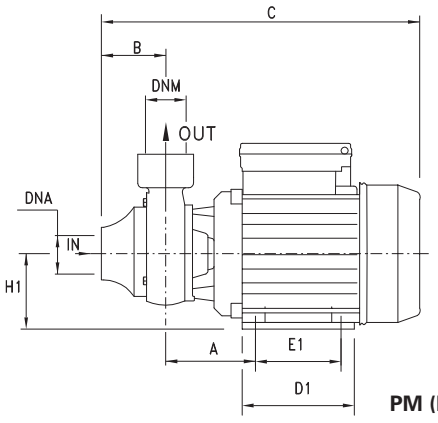

PM (BR)

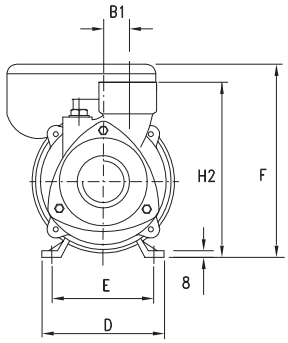

Dimensioni imballo
Package dimensions
Dimensiones embalaje
Dimensions d'emballage

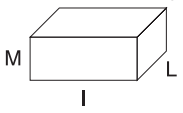

TYPE	DIMENSIONS (mm)																Kg
	A	B	B1	C	D	D1	E	E1	F	H1	H2	DNA	DNM	I	L	M	
PM 45 (BR)	63	50	20	260	120	101	100	80	158	63	143	1"G	1"G	265	150	165	5,7
PM 45 A	63	89	20	240	120	101	100	80	155	150	184	1"G	1"G	260	160	225	6
PM 80	71,5	50	20	294	135	112	112	90	172	71	160	1"G	1"G	310	185	195	9,5
PM 90	74,5	50	19	286	135	112	112	90	172	71	158	1"G	1"G	310	185	195	10,5

CP



Pompe volumetriche periferiche ad aspirazione laterale, adatte a piccoli impianti domestici e per modeste applicazioni industriali; caratterizzata da un notevole rapporto tra le prestazioni offerte e la potenza richiesta; chiusura del corpo in ottone, a riduzione del rischio di bloccaggio.

Peripheral positive displacement pumps with side suction for small household systems and simple industrial applications; characterised by a considerable ratio between performance and required output; frontal brass insect avoiding the risk of blockage.

Bombas volumétricas periféricas de lateral apropiadas para pequeñas instalaciones domésticas y para modestas aplicaciones industriales; caracterizadas por una notable relación entre las prestaciones que ofrecen y la potencia solicitada; exstremidad del cuerpo de latón para reducir el riesgo de bloqueo.

Pompes volumétriques périphériques à aspiration latérale, aptes aux petites installations domestiques et pour des applications industrielles légères; caractérisées par un excellent rapport entre performances offertes et puissance demandée; la fermeture du corps est en laiton, afin de réduire le risque de blocage.

CARATTERISTICHE COSTRUTTIVE / CONSTRUCTION FEATURES CARACTERÍSTICAS CONSTRUCTIVAS / CARACTÉRISTIQUES D'EXÉCUTION	
Corpo pompa **Pump body** **Cuerpo bomba** **Corps de pompe**	ghisa e ottone cast iron and brass fundición y latón fonte et laiton
Supporto motore **Motor bracket** **Soporte motor** **Support moteur**	ghisa cast iron fundición fonte
Girante **Impeller** **Rodete** **Turbine**	ottone brass latón laiton
Tenuta meccanica **Mechanical seal** **Sello mecánico** **Garniture mécanique**	ceramica-grafite ceramic-graphite cerámica-grafito céramique-graphite
Albero motore **Motor shaft** **Eje motor** **Arbre moteur**	acciaio AISI 416 stainless steel AISI 416 acero AISI 416 acier AISI 416
Temperatura del liquido **Liquid temperature** **Temperatura del liquído** **Température du liquide**	0 - 90 °C
Pressione di esercizio **Operating pressure** **Presión de trabajo** **Pression de fonctionnement**	max 8 bar
MOTORE / MOTOR / MOTOR / MOTEUR	
Motore 2 poli a induzione **2 pole induction motor** **Motor de 2 polos a inducción** **Moteur à induction à 2 pôles**	3~ 230/400V-50Hz 1~ 230V-50Hz con termoprotettore with thermal protection con protección térmica avec protection thermique
Classe di isolamento **Insulation class** **Clase de aislamiento** **Classe d'isolation**	F
Grado di protezione **Protection degree** **Grado de protección** **Protection**	IP44

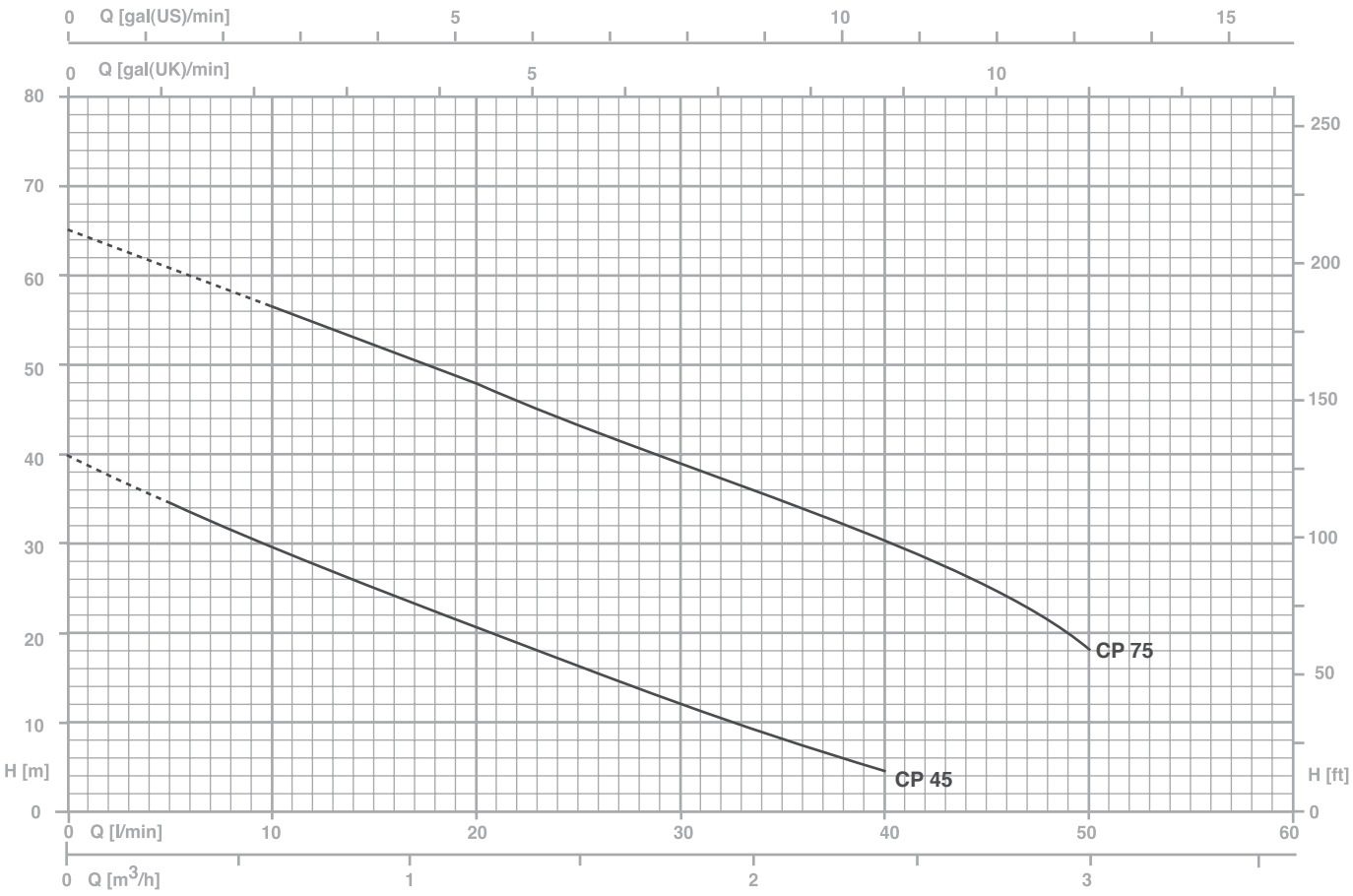

TYPE		P2		P1 (kW)		AMPERE		Q (m³/h - l/min)					
1~	3~					1~	3~	0,3	0,6	1,2	1,8	2,4	3
								5	10	20	30	40	50
		(HP)	(kW)	1~	3~	1x230 V 50 Hz	3x400 V 50 Hz	H (m)					
CP 45	**CPT 45**	0,5	0,37	0,5	0,5	2,3	1	35	30	21	13	5	-
CP 75	**CPT 75**	1	0,74	1,11	1,13	5,2	2	61	56	48	39	31	18

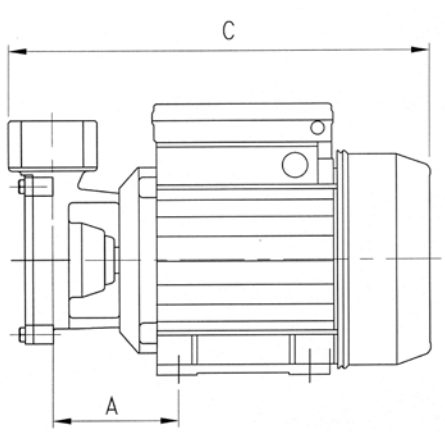

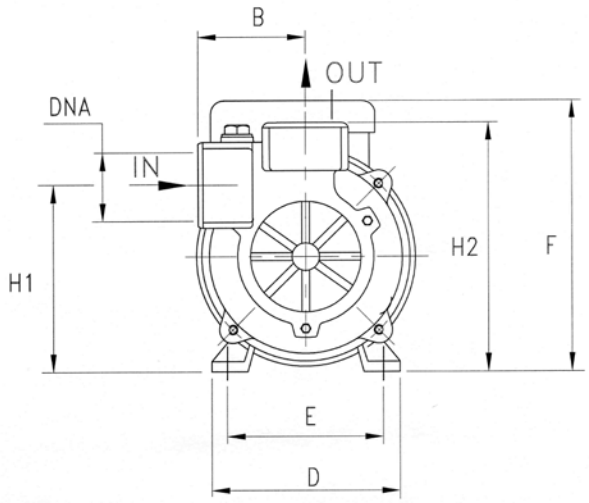

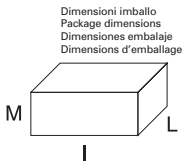

TYPE	DIMENSIONS (mm)													Kg
	A	B	C	D	E	F	H1	H2	DNA	DNM	I	L	M	
CP 45	67	60	235	120	97	165	105	140	1"G	1"G	265	145	165	5.6
CP 75	71,5	60	263	135	112	172	124	156	1"G	1"G	310	185	195	9.5

MD

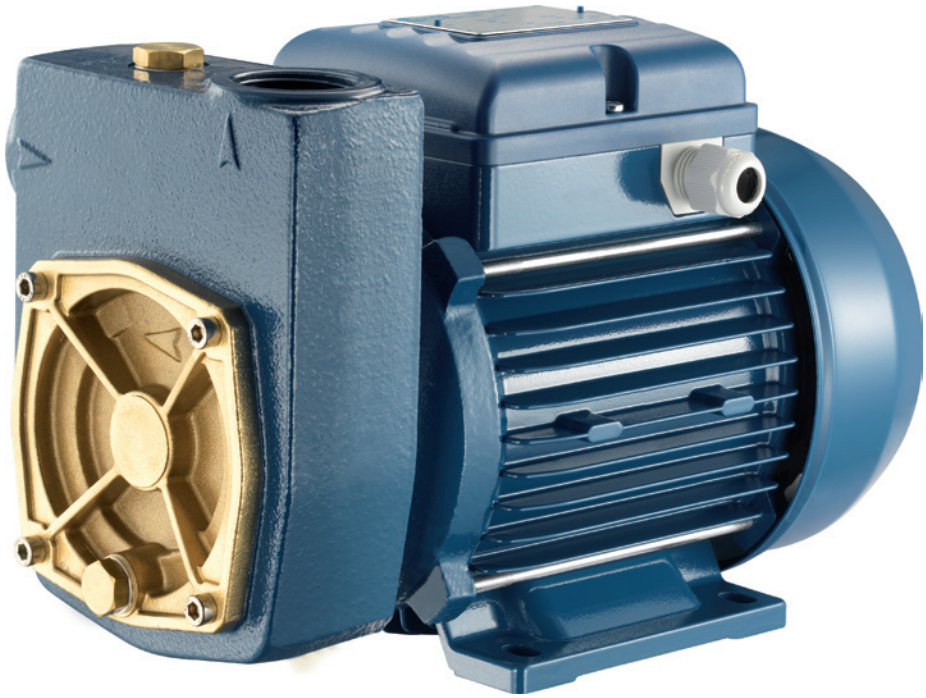

Pompa volumetrica ad anello liquido con girante stellare che conferisce alla pompa una notevole capacità aspirante. Particolarmente adatte nelle operazioni di travaso di liquidi (anche volatili). Corpo pompa con chiusura in ottone a riduzione del rischio di bloccaggio.

Liquid ring positive displacement pump with star impeller that gives considerable suction power to the pump. Particularly suitable for liquid transfer (including volatile liquids). The MD model has a frontal brass insect avoiding the risk of blockage.

Bomba volumétrica de anillo líquido con rodete en estrella que otorga a la bomba una notable capacidad aspirante. Particularmente apropiadas en las operaciones de trasiego de líquidos (incluso volátiles). Cuerpo bomba con extremidad de latón para reducir el riesgo de bloqueo.

Pompe volumétrique à anneau liquide avec une roue en étoile qui confère à la pompe une importante capacité d'aspiration. Particulièrement indiquée pour les opérations de transvasement de liquides (même volatiles). La fermeture du corps est en laiton, afin de réduire le risque de blocage.

CARATTERISTICHE COSTRUTTIVE / CONSTRUCTION FEATURES CARACTERÍSTICAS CONSTRUCTIVAS / CARACTÉRISTIQUES D'EXÉCUTION	
Corpo pompa **Pump body** **Cuerpo bomba** **Corps de pompe**	ghisa e ottone cast iron and brass fundición y latón fonte et laiton
Supporto motore **Motor bracket** **Soporte motor** **Support moteur**	ghisa cast iron fundición fonte
Girante **Impeller** **Rodete** **Turbine**	ottone brass latón laiton
Tenuta meccanica **Mechanical seal** **Sello mecánico** **Garniture mécanique**	ceramica-grafite ceramic-graphite cerámica-grafito céramique-graphite
Albero motore **Motor shaft** **Eje motor** **Arbre moteur**	acciaio AISI 416 stainless steel AISI 416 acero AISI 416 acier AISI 416
Temperatura del liquido **Liquid temperature** **Temperatura del liquído** **Température du liquide**	0 - 90 °C
Pressione di esercizio **Operating pressure** **Presión de trabajo** **Pression de fonctionnement**	max 8 bar
MOTORE / MOTOR / MOTOR / MOTEUR	
Motore 2 poli a induzione **2 pole induction motor** **Motor de 2 polos a inducción** **Moteur à induction à 2 pôles**	3~ 230/400V-50Hz 1~ 230V-50Hz con termoprotettore with thermal protection con protección térmica avec protection thermique
Classe di isolamento **Insulation class** **Clase de aislamiento** **Classe d'isolation**	F
Grado di protezione **Protection degree** **Grado de protección** **Protection**	IP44

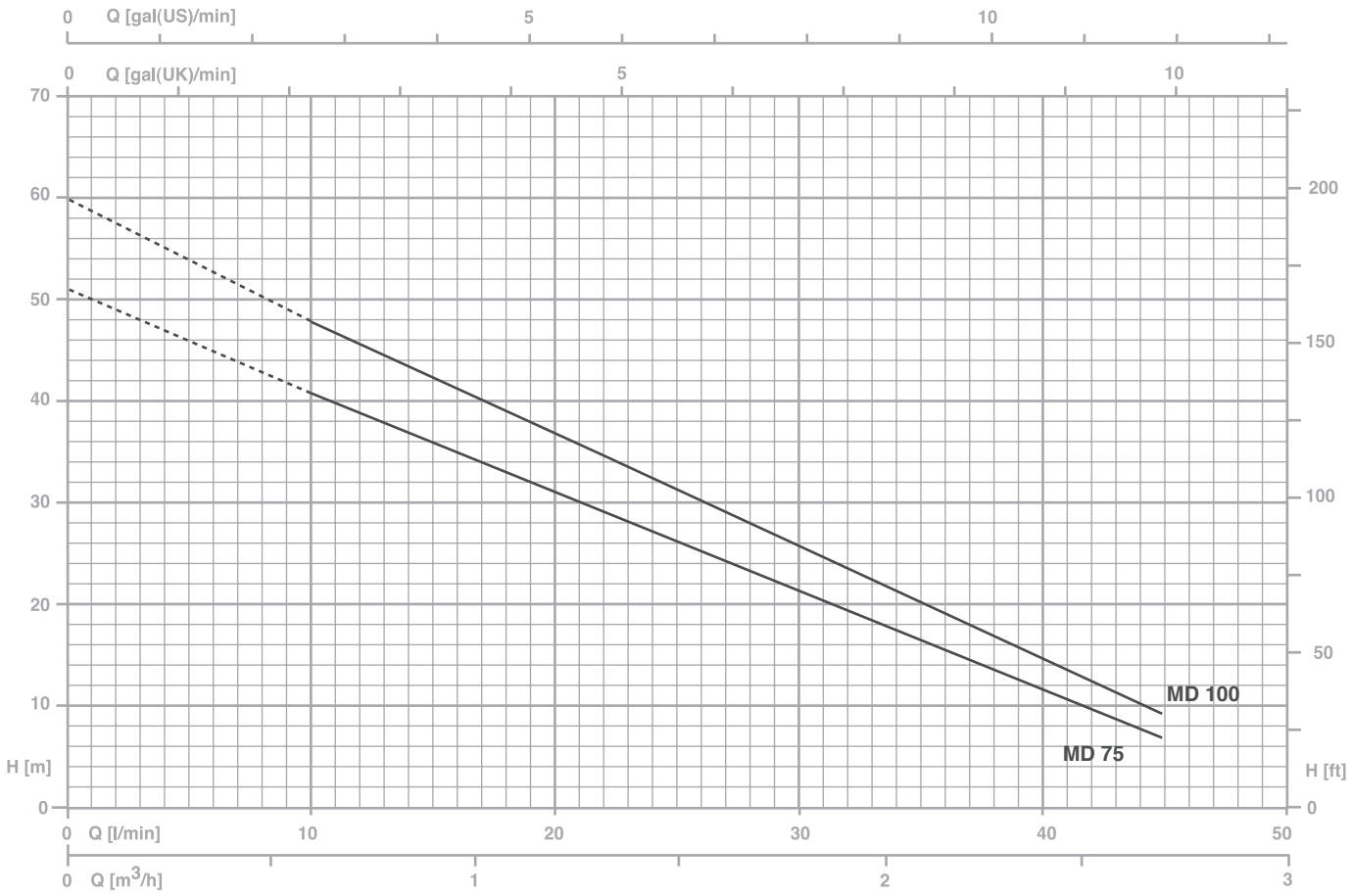

TYPE		P2		P1 (kW)		AMPERE		Q (m³/h - l/min)					
1~	3~					1~	3~	0,3	0,6	1,2	1,8	2,4	2,7
								5	10	20	30	40	45
		(HP)	(kW)	1~	3~	1x230 V 50 Hz	3x400 V 50 Hz	H (m)					
MD 75	**MDT 75**	0,8	0,59	1,03	0,94	5	1,7	46	41	31,5	21,5	11,5	6
MD 100	**MDT 100**	1,0	0,74	1,17	0,98	5,4	2,1	53	48	37	25	13,5	9

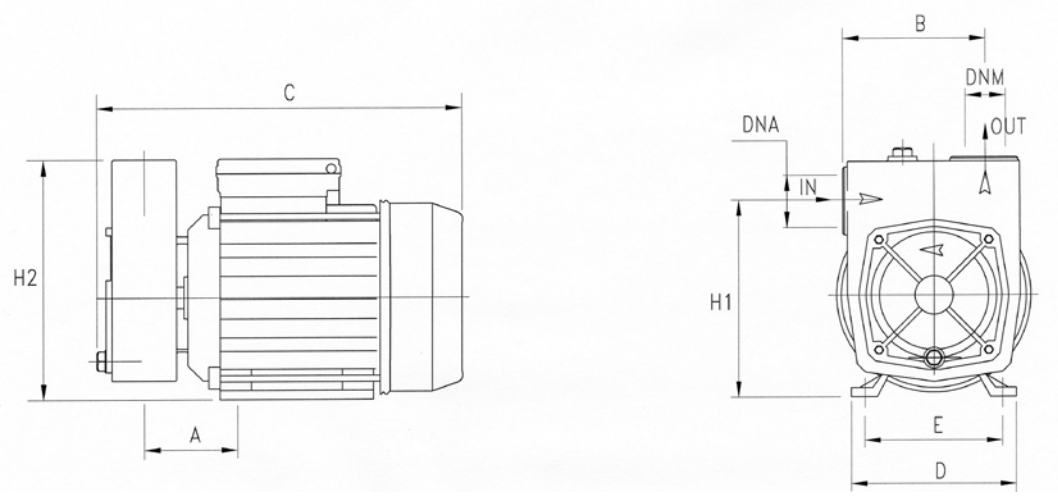

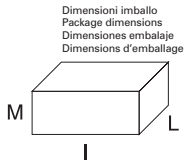

TYPE	DIMENSIONS (mm)												Kg
	A	B	C	D	E	H1	H2	DNA	DNM	I	L	M	
MD 75	70	98.5	270	135	112	141	170	1"G	1"G	310	185	195	11.1
MD 100	70	98.5	270	135	112	141	170	1"G	1"G	310	185	195	11.6

MB



Pompe centrifuga bigirante compatta adatte alla realizzazione di gruppi di pressurizzazioni per impianti civili e industriali; riescono comunque a garantire un ottimo rapporto tra la pressione e la portata.

Two impeller compact centrifugal pumps for constructing pressurisation systems for civil and industrial plant: guarantee good ratio between pressure and delivery.

Bombas centrífugas con doble rodete compactas apropiadas para realizar unidades de presurización para instalaciones civiles e industriales; en cualquier caso logran garantizar una óptima relación entre la presión y el caudal.

Pompes centrifuges à deux turbines, compactes, aptes à la réalisation de groupes de surpression pour installations civiles et industrielles; elles assurent dans tous les cas un excellent rapport entre pression et débit.

CARATTERISTICHE COSTRUTTIVE / CONSTRUCTION FEATURES CARACTERÍSTICAS CONSTRUCTIVAS / CARACTÉRISTIQUES D'EXÉCUTION	
Corpo pompa **Pump body** **Cuerpo bomba** **Corps de pompe**	ghisa cast iron fundición fonte
Supporto motore **Motor bracket** **Soporte motor** **Support moteur**	ghisa cast iron fundición fonte
Girante **Impeller** **Rodete** **Turbine**	ottone o Noryl® brass or Noryl® latón o Noryl® laiton ou Noryl®
Tenuta meccanica **Mechanical seal** **Sello mecánico** **Garniture mécanique**	ceramica-grafite ceramic-graphite cerámica-grafito céramique-graphite
Albero motore **Motor shaft** **Eje motor** **Arbre moteur**	acciaio AISI 303 stainless steel AISI 303 acero AISI 303 acier AISI 303
Temperatura del liquido **Liquid temperature** **Temperatura del liquído** **Température du liquide**	0 - 50 °C
Pressione di esercizio **Operating pressure** **Presión de trabajo** **Pression de fonctionnement**	max 8 bar
MOTORE / MOTOR / MOTOR / MOTEUR	
Motore 2 poli a induzione **2 pole induction motor** **Motor de 2 polos a inducción** **Moteur à induction à 2 pôles**	3~ 230/400V-50Hz 1~ 230V-50Hz con termoprotettore with thermal protection con protección térmica avec protection thermique
Classe di isolamento **Insulation class** **Clase de aislamiento** **Classe d'isolation**	F
Grado di protezione **Protection degree** **Grado de protección** **Protection**	IP44

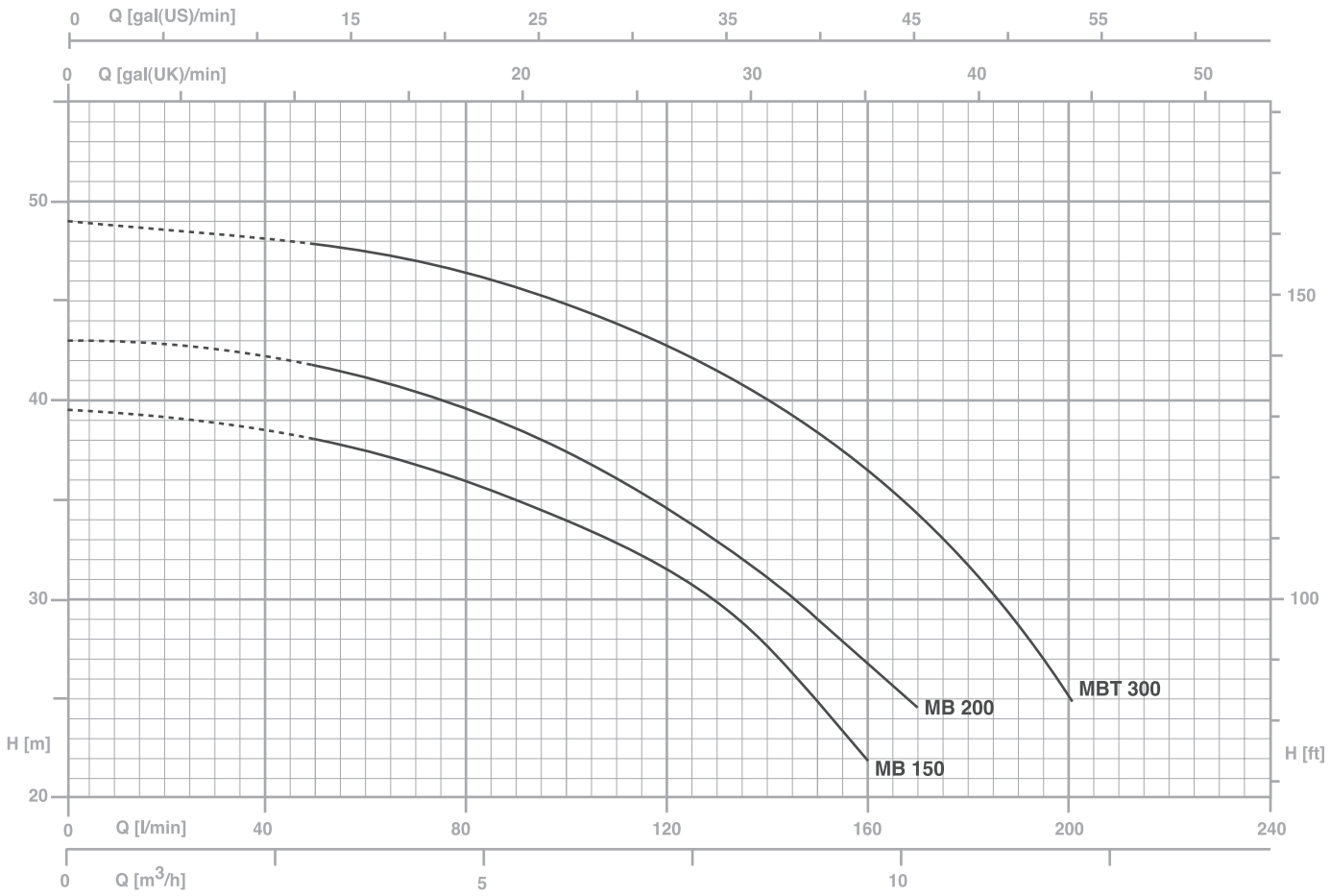

TYPE		P2		P1 (kW)		AMPERE		Q (m³/h - l/min)					
1~	3~					1~	3~	0	2,4	4,8	7,2	9,6	12
								0	40	80	120	160	200
		(HP)	(kW)	1~	3~	1x230 V 50 Hz	3x400 V 50 Hz	H (m)					
MB 150	**MBT 150**	1,5	1,1	1,60	1,55	7,7	2,9	39,5	38,5	36	30,8	22	-
MB 200	**MBT 200**	2	1,5	2	1,90	9,5	3,6	43	42,1	39,5	34,5	26	-
MB 300	**MBT 300**	3	2,2	2,65	2,60	11,8	4,8	49	48,4	47,2	43,6	36,5	25

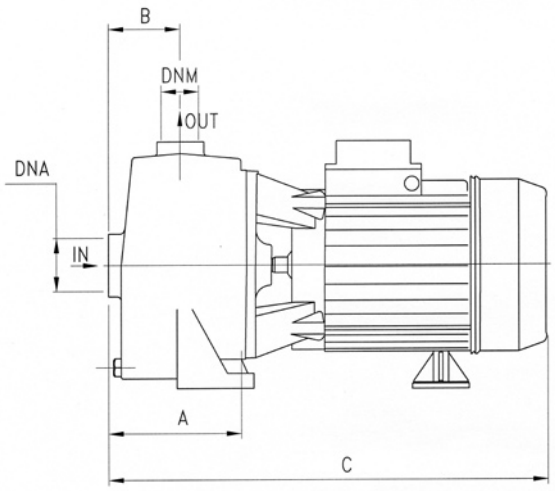

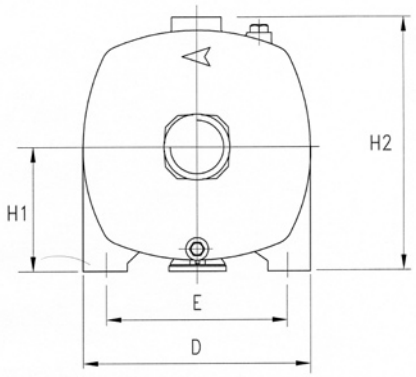

Dimensioni imballo
Package dimensions
Dimensiones embalaje
Dimensions d'emballage

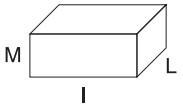

TYPE	DIMENSIONS (mm)												Kg
	A	B	C	D	E	H1	H2	DNA	DNM	I	L	M	
MB 150	108	73	385	205	165	115	242	1"1/2G	1"1/4G	405	225	295	21.2
MB 200	108	73	385	205	165	115	242	1"1/2G	1"1/4G	405	225	295	21.7
MB 300	108	73	385	205	165	115	242	1"1/2G	1"1/4G	405	225	295	21.7

MPX



Pompe centrifughe multistadio, orizzontali e autoadescanti, particolarmente adatte alla realizzazione di piccoli e medi gruppi di pressurizzazione; in grado di aspirare liquidi miscelati ad aria o a gas.

Multi-stage centrifugal pumps, horizontal and self-priming, particularly suitable for constructing small and medium sized pressurisation systems; able to suck liquids mixed with air or gas.

Bombas centrífugas multicelulares, horizontales y autocebantes, particularmente apropiadas para realizar equipos de presión pequeñas y medianas; en condición de aspirar líquidos mezclados con aire o gas.

Pompes centrifuges multicellulaires, horizontales et auto-amorçantes, particulièrement indiquées à la réalisation de petits et moyens groupes de surpression; elles peuvent aspirer des liquides mélangés à de l'air ou du gaz.

CARATTERISTICHE COSTRUTTIVE / CONSTRUCTION FEATURES CARACTERÍSTICAS CONSTRUCTIVAS / CARACTÉRISTIQUES D'EXÉCUTION	
Corpo pompa **Pump body** **Cuerpo bomba** **Corps de pompe**	acciaio AISI 304 stainless steel AISI 304 acero AISI 304 acier AISI 304
Supporto motore **Motor bracket** **Soporte motor** **Support moteur**	alluminio aluminium aluminio aluminium
Girante **Impeller** **Rodete** **Turbine**	Noryl®
Tenuta meccanica **Mechanical seal** **Sello mecánico** **Garniture mécanique**	ceramica-grafite ceramic-graphite cerámica-grafito céramique-graphite
Albero motore **Motor shaft** **Eje motor** **Arbre moteur**	acciaio AISI 416 stainless steel AISI 416 acero AISI 416 acier AISI 416
Temperatura del liquido **Liquid temperature** **Temperatura del liquído** **Température du liquide**	0 - 50 °C
Pressione di esercizio **Operating pressure** **Presión de trabajo** **Pression de fonctionnement**	max 8 bar
MOTORE / MOTOR / MOTOR / MOTEUR	
Motore 2 poli a induzione **2 pole induction motor** **Motor de 2 polos a inducción** **Moteur à induction à 2 pôles**	3~ 230/400V-50Hz 1~ 230V-50Hz con termoprotettore with thermal protection con protección térmica avec protection thermique
Classe di isolamento **Insulation class** **Clase de aislamiento** **Classe d'isolation**	F
Grado di protezione **Protection degree** **Grado de protección** **Protection**	IP44

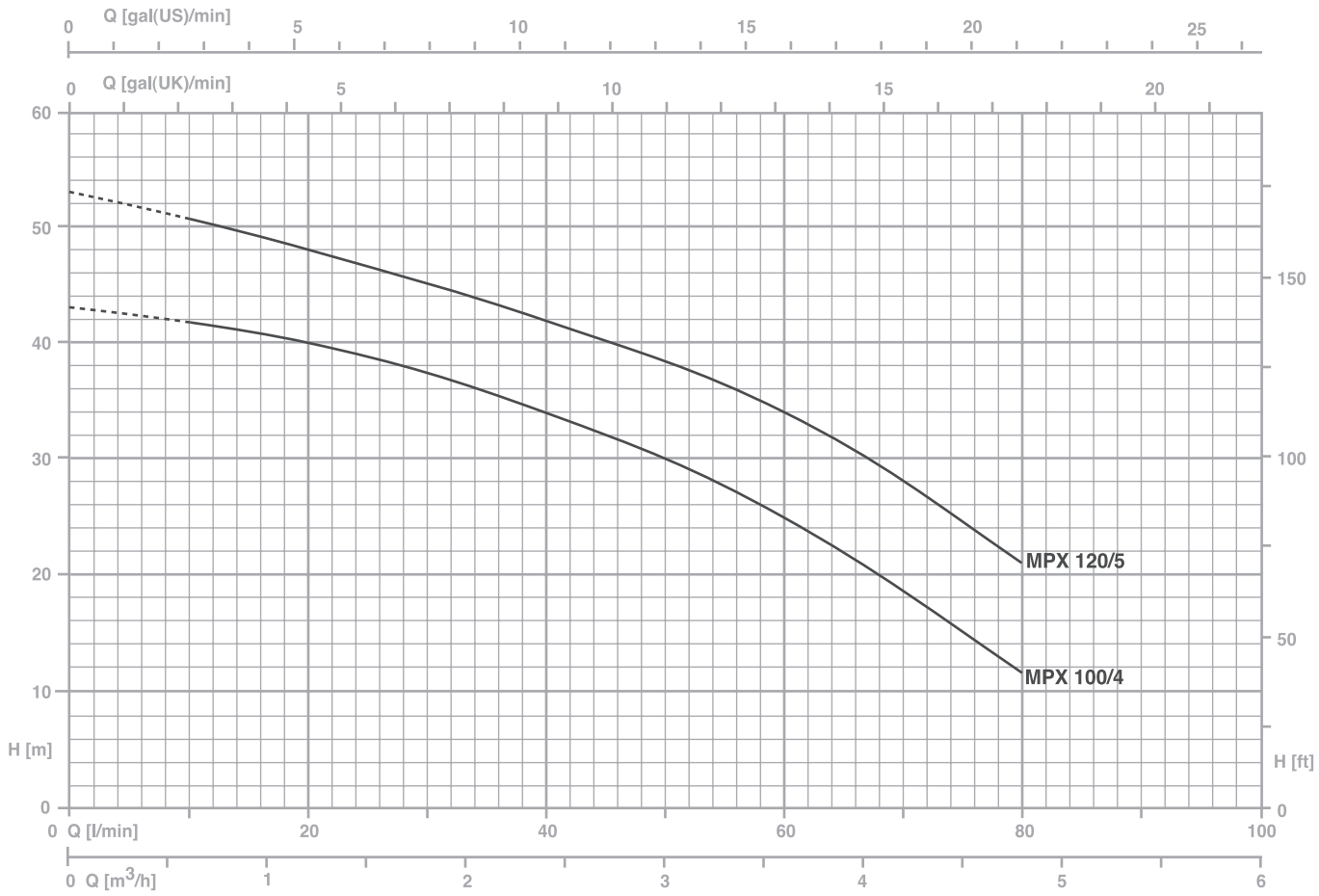

TYPE		P2		P1 (kW)		AMPERE		Q (m³/h - l/min)					
1~	3~					1~	3~	0	0,6	1,2	2,4	3,6	4,8
								0	10	20	40	60	80
		(HP)	(kW)	1~	3~	1x230 V 50 Hz	3x400 V 50 Hz	H (m)					
MPX 100/4	**MPXT 100/4**	1	0,74	1,07	1,1	5	1,9	43	41,5	40	34	25	12
MPX 120/5	**MPXT 120/5**	1,2	0,88	1,27	1,33	6,1	2,3	53	51	48	42	34	21

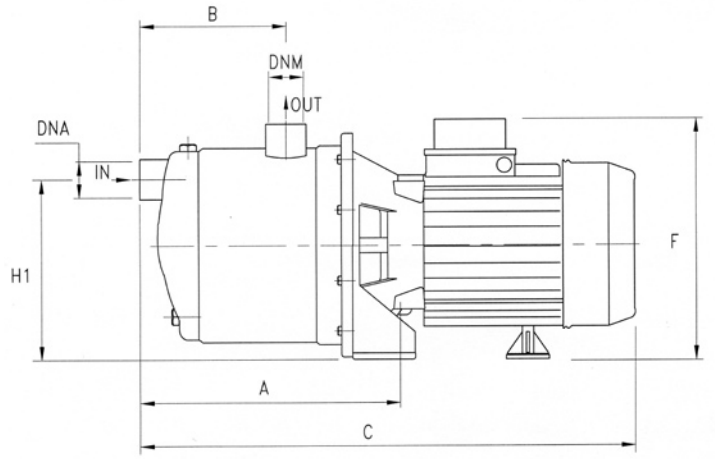

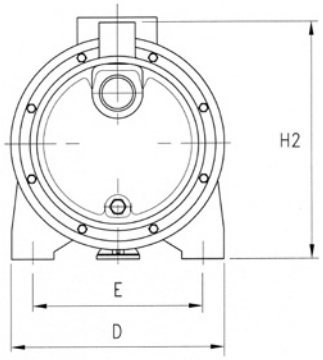

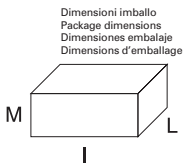

TYPE	DIMENSIONS (mm)													Kg
	A	B	C	D	E	F	H1	H2	DNA	DNM	I	L	M	
MPX 100/4	208	128	410	175	140	215	153	210	1" G	1" G	430	210	235	11.1
MPX 120/5	208	128	410	175	140	215	153	210	1" G	1" G	430	210	235	11.7

MP/A



Pompe centrifughe multistadio, orizzontali e autoadescanti, particolarmente adatte alla realizzazione di piccoli e medi gruppi di pressurizzazione; in grado di aspirare liquidi miscelati ad aria o a gas.

Multi-stage centrifugal pumps, horizontal and self-priming, particularly suitable for constructing small and medium sized pressurisation systems; able to suck liquids mixed with air or gas.

Bombas centrífugas multicelulares, horizontales y autocebantes, particularmente apropiadas para realizar equipos de presión pequeñas y medianas; en condición de aspirar líquidos mezclados con aire o gas.

Pompes centrifuges multicellulaires, horizontales et auto-amorçantes, particulièrement indiquées à la réalisation de petits et moyens groupes de surpression; elles peuvent aspirer des liquides mélangés à de l'air ou du gaz.

CARATTERISTICHE COSTRUTTIVE / CONSTRUCTION FEATURES CARACTERÍSTICAS CONSTRUCTIVAS / CARACTÉRISTIQUES D'EXÉCUTION	
Corpo pompa **Pump body** **Cuerpo bomba** **Corps de pompe**	ghisa cast iron fundición fonte
Supporto motore **Motor bracket** **Soporte motor** **Support moteur**	ghisa cast iron fundición fonte
Girante **Impeller** **Rodete** **Turbine**	Noryl®
Tenuta meccanica **Mechanical seal** **Sello mecánico** **Garniture mécanique**	ceramica-grafite ceramic-graphite cerámica-grafito céramique-graphite
Albero motore **Motor shaft** **Eje motor** **Arbre moteur**	acciaio AISI 416 stainless steel AISI 416 acero AISI 416 acier AISI 416
Temperatura del liquido **Liquid temperature** **Temperatura del liquído** **Température du liquide**	0 - 50 °C
Pressione di esercizio **Operating pressure** **Presión de trabajo** **Pression de fonctionnement**	max 11 bar
MOTORE / MOTOR / MOTOR / MOTEUR	
Motore 2 poli a induzione **2 pole induction motor** **Motor de 2 polos a inducción** **Moteur à induction à 2 pôles**	3~ 230/400V-50Hz 1~ 230V-50Hz con termoprotettore with thermal protection con protección térmica avec protection thermique
Classe di isolamento **Insulation class** **Clase de aislamiento** **Classe d'isolation**	F
Grado di protezione **Protection degree** **Grado de protección** **Protection**	IP44

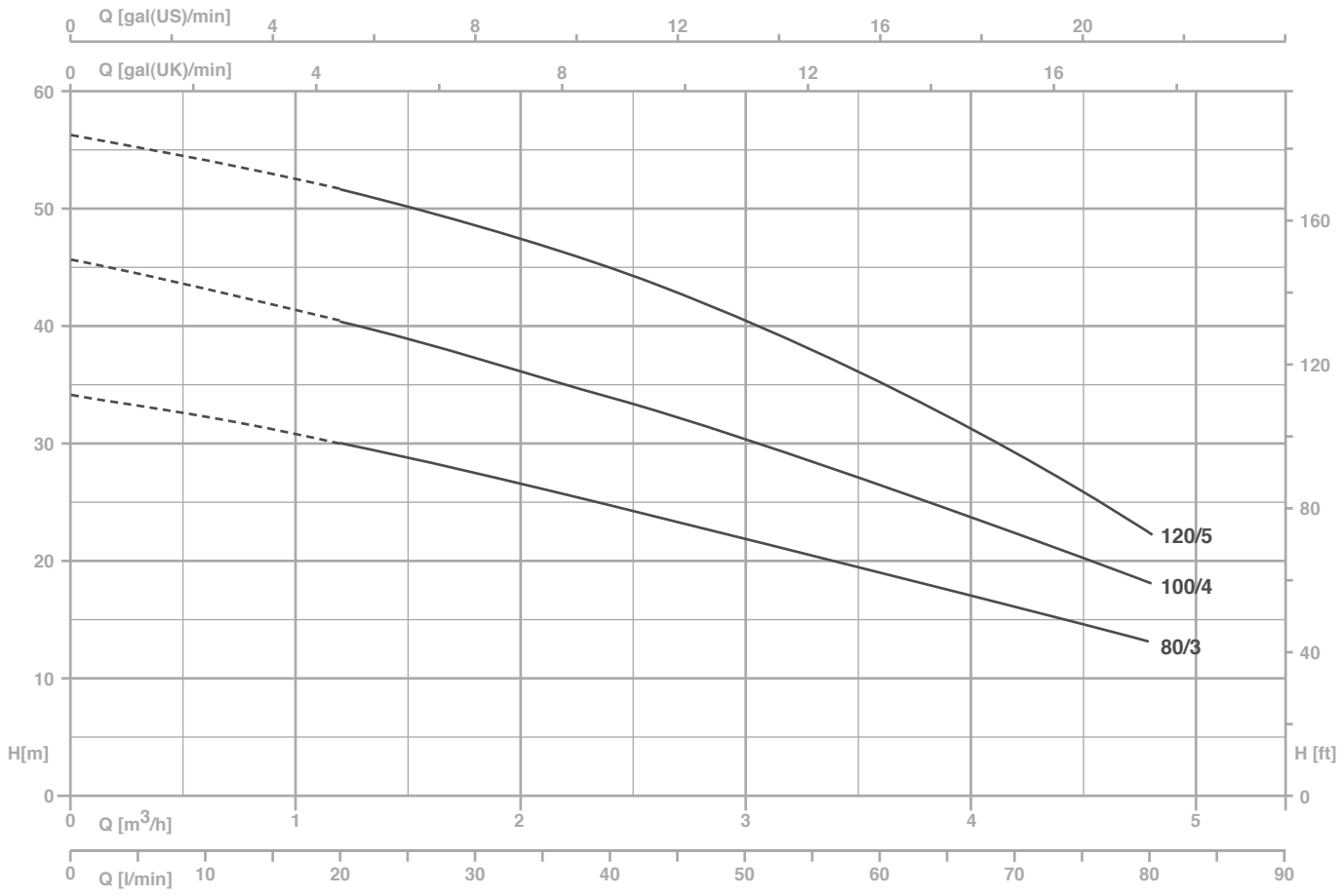

TYPE		P2		P1 (kW)		AMPERE		Q (m³/h - l/min)				
1~	3~					1~	3~	0	1,2	2,4	3,6	4,8
								0	20	40	60	80
		(HP)	(kW)	1~	3~	1x230 V 50 Hz	3x400 V 50 Hz	H (m)				
MP 80/3 A	MPT 80/3 A	0,8	0,59	0,83	0,88	3,8	1,6	34	29,5	25	18,5	13
MP 100/4 A	MPT 100/4 A	1	0,74	1,07	1,1	5	1,9	45,5	40	34	26	18
MP 120/5 A	MPT 120/5 A	1,2	0,88	1,27	1,33	6,1	2,3	56	51,5	44,5	35	22

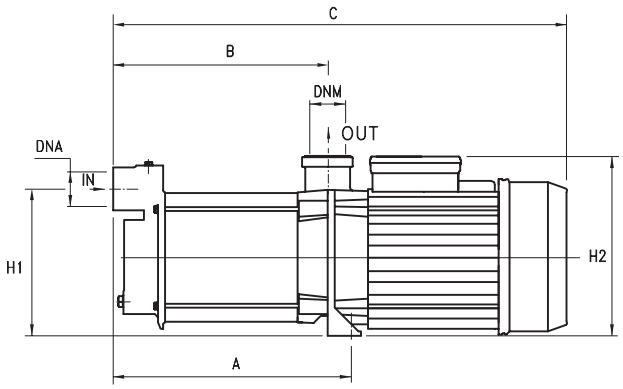

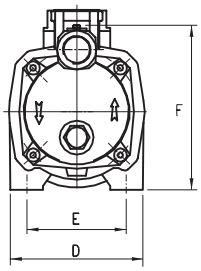

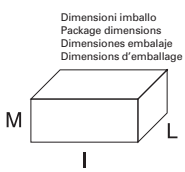

TYPE	DIMENSIONS (mm)													Kg
	A	B	C	D	E	F	H1	H2	DNA	DNM	I	L	M	
MP 80/3 A	245	224	425	180	140	185	150	175	1" G	1" G	440	200	215	14
MP 100/4 A	270	240	450	180	140	185	150	175	1" G	1" G	500	200	215	15,7
MP 120/5 A	295	264	475	180	140	185	150	175	1" G	1" G	500	200	215	16

GARDEN



CAM 100



JMRC 80



GARDEN INOX 100



MPX 120/5

Elettropompe portatili autoadescanti complete di cavo con spina, interruttore, kit di aspirazione. Le caratteristiche e le prestazioni dipendono dal tipo di elettropompa utilizzata.

Portable electropumps complete with cable and plug, switch. The performances depend on adopted pump type.

Electrobombas portábles dotadas de cable con clavija y interruptor. Las caracteristicas y las prestaciones dependen del tipo de electrobomba utilizada.

Electropompes portables dotées de câble avec fiche de courant et interrupteur. Les caractéristiques et les performances dépendent du type d'électropompe utilisée.

TYPE	P2		P1 (kW)	Pipe		Performance	
1~	(HP)	(kW)	1~	Suction ("G)	Delivery ("G)	Q (l/min)	H (m)
CAM 575	0,8	0,59	0,79	1	1	5-40	45-25
CAM 75	0,8	0,59	0,8	1	1	5-40	45-25
CAM 100	1	0,74	1,02	1	1	10-50	47-27
INOXR 80	0,8	0,59	0,78	1	1	5-35	42-14
INOX 80	0,8	0,59	0,79	1	1	5-35	43-15
INOX 100	1	0,74	0,98	1	1	5-45	45-20
JMRC 80	0,8	0,59	0,78	1	1	5-35	40-11,5
JMC 80	0,8	0,59	0,79	1	1	5-40	43-12,5
JMC 100	1	0,74	0,98	1	1	5-45	47-22
MPX 100/4	1	0,74	1,07	1	1	10-80	41,5-12
MPX 120/5	1,2	0,88	1,27	1	1	10-80	50,5-21

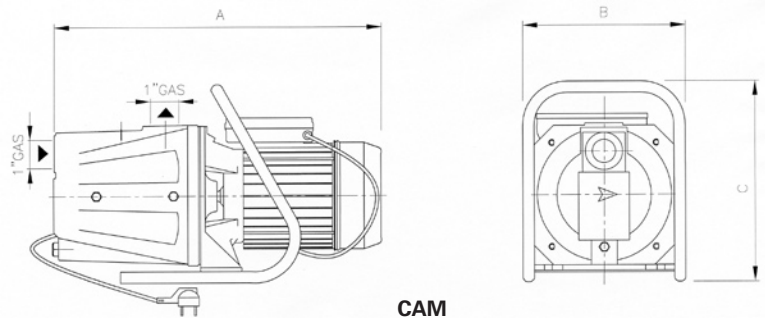

CAM

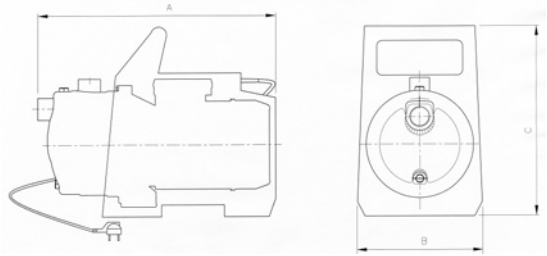

GARDEN INOX

TYPE	DIMENSIONS (mm)		
	A	B	C
CAM 575/AI	395	226	252
CAM 75-100/AI	420	226	252
INOXR 80	352	226	275
INOX 80-100	360	226	275
GARDEN INOX 80-100	379	209	287
JMRC 80	353	226	252
JMC 80-100	365	226	252
MPX 100/4	410	175	285
MPX 120/5	410	175	285

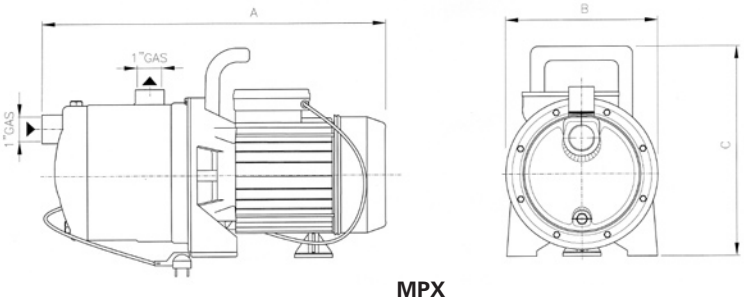

MPX

CM 45-100



CARATTERISTICHE COSTRUTTIVE / CONSTRUCTION FEATURES CARACTERÍSTICAS CONSTRUCTIVAS / CARACTÉRISTIQUES D'EXÉCUTION	
Corpo pompa **Pump body** **Cuerpo bomba** **Corps de pompe**	ghisa cast iron fundición fonte
Supporto motore **Motor bracket** **Soporte motor** **Support moteur**	ghisa (CM45-50) ghisa o alluminio (CM75-100) cast iron (CM45-50) cast iron or aluminium (CM75-100) fundición (CM45-50) fundición o aluminio (CM75-100) fonte (CM45-50) fonte ou aluminium (CM75-100)
Girante **Impeller** **Rodete** **Turbine**	Noryl® (CM45) Noryl® o ottone (CM50-100) Noryl® (CM45) Noryl® or brass (CM50-100) Noryl® (CM45) Noryl® o latón (CM50-100) Noryl® (CM45) Noryl® ou laiton (CM50-100)
Tenuta meccanica **Mechanical seal** **Sello mecánico** **Garniture mécanique**	ceramica-grafite ceramic-graphite cerámica-grafito céramique-graphite
Albero motore **Motor shaft** **Eje motor** **Arbre moteur**	acciaio AISI 416 stainless steel AISI 416 acero AISI 416 acier AISI 416
Temperatura del liquido **Liquid temperature** **Temperatura del liquído** **Température du liquide**	girante Noryl® o supporto alluminio: 0 - 50 °C girante ottone: 0 - 90 °C Noryl® impeller or aluminium bracket: 0 - 50 °C brass impeller: 0 - 90 °C rodete Noryl® o soporte aluminio: 0 - 50 °C rodete latón: 0 - 90 °C turbine Noryl® or support aluminium: 0 - 50 °C turbine laiton: 0 - 90 °C
Pressione di esercizio **Operating pressure** **Presión de trabajo** **Pression de fonctionnement**	max 6 bar
MOTORE / MOTOR / MOTOR / MOTEUR	
Motore 2 poli a induzione **2 pole induction motor** **Motor de 2 polos a inducción** **Moteur à induction à 2 pôles**	3~ 230/400V-50Hz 1~ 230V-50Hz con termoprotettore with thermal protection con protección térmica avec protection thermique
Classe di isolamento **Insulation class** **Clase de aislamiento** **Classe d'isolation**	F
Grado di protezione **Protection degree** **Grado de protección** **Protection**	IP44

Pompe centrifughe monogirante estremamente silenziosa adatta ad applicazioni domestiche civili e industriali. La curva estremamente piatta garantisce pressioni pressoché costanti al variare della portata.

Single impeller centrifugal pumps, extremely silent suitable for household, civil and industrial applications, with a very flat curve to guarantee constant pressure even when the delivery.

Bombas centrífugas con un rodete extremadamente silenciosas apropiadas en aplicaciones domésticas civiles e industriales con una curva extremadamente plana; garantizan presiones casi constantes cuando varía el caudal.

Pompes centrifuges monoroue très silencieuses, aptes aux applications domestiques, civiles et industrielles. La courbe caractéristique très plate garantit des pressions quasiment constantes en cas de variation du débit.

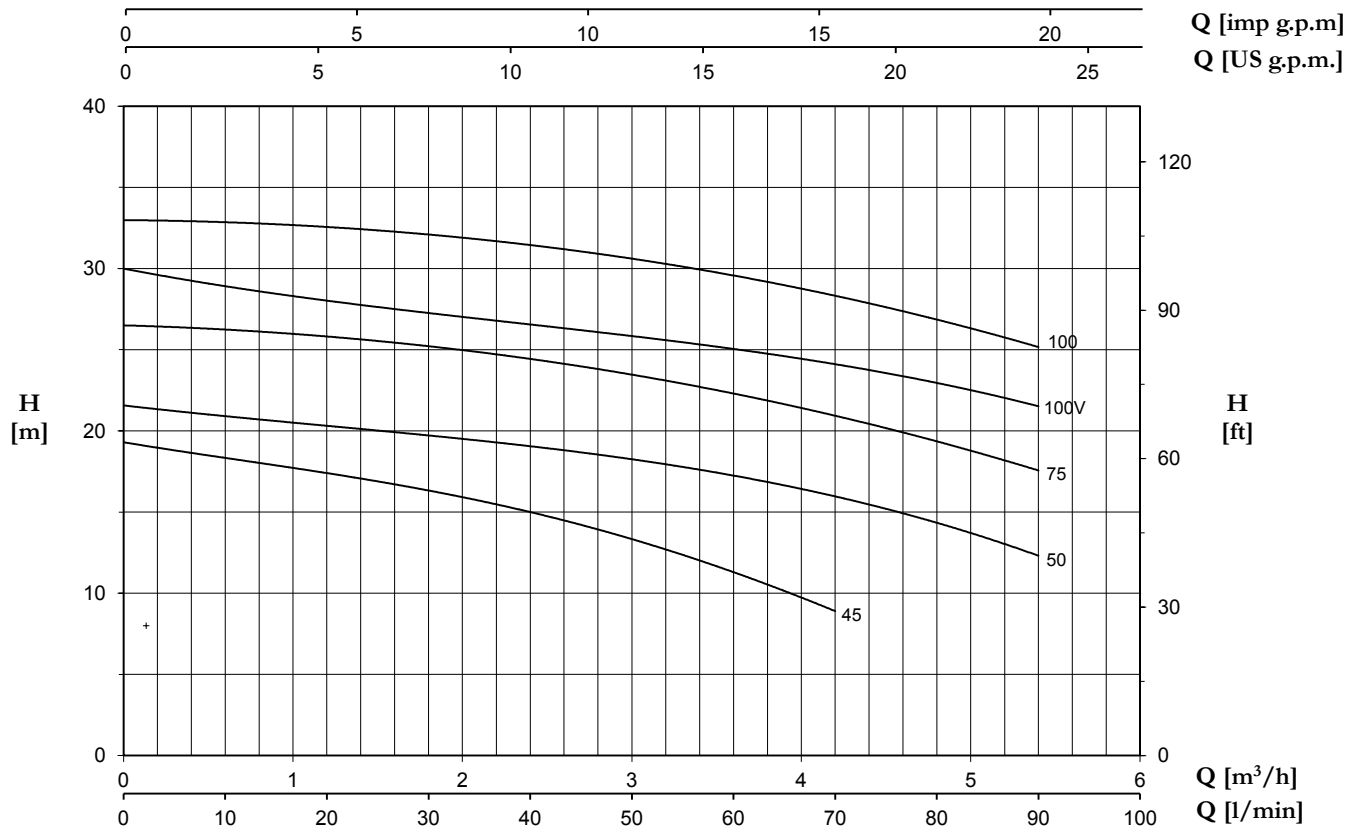

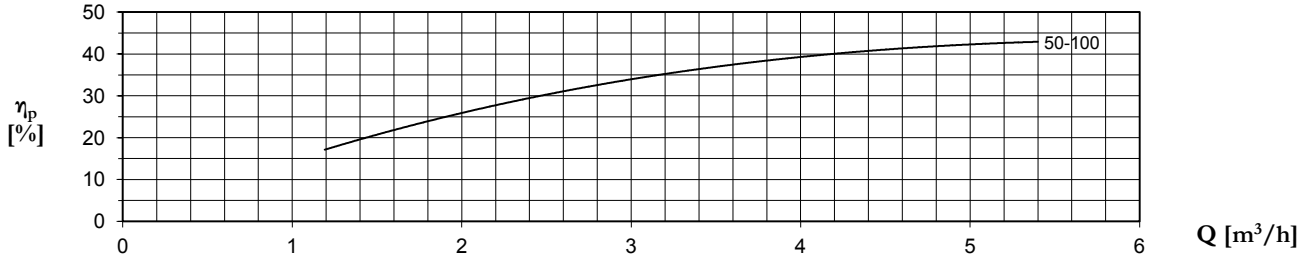

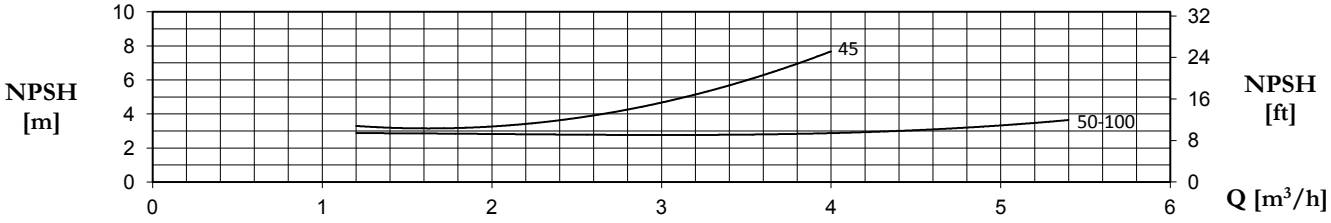

TYPE		P2		P1 (kW)		AMPERE		Q (m³/h - l/min)						
1~	3~					1~	3~	0	1,2	2,4	3,6	4,2	4,8	5,4
								0	20	40	60	70	80	90
		(HP)	(kW)	1~	3~	1x230 V 50 Hz	3x400 V 50 Hz	H (m)						
CM 45	CMT 45	0,4	0,3	0,51	0,56	2,3	1	19,3	17,4	15	11,3	8,9	-	-
CM 50	CMT 50	0,5	0,37	0,59	0,65	2,8	1,1	21,5	20,5	19	17	15,8	15	12
CM 75	CMT 75	0,8	0,59	0,9	0,94	4,5	1,7	26,5	25,8	24,5	22,2	20,9	19,5	17,5
CM 100 V	-	1	0,74	1,05	-	4,6	-	30	28	26,6	25	24,1	23	21,5
CM 100	CMT 100	1	0,74	1,16	1,17	5,7	2	33	32,5	31,5	29,6	28,3	26,8	25,2

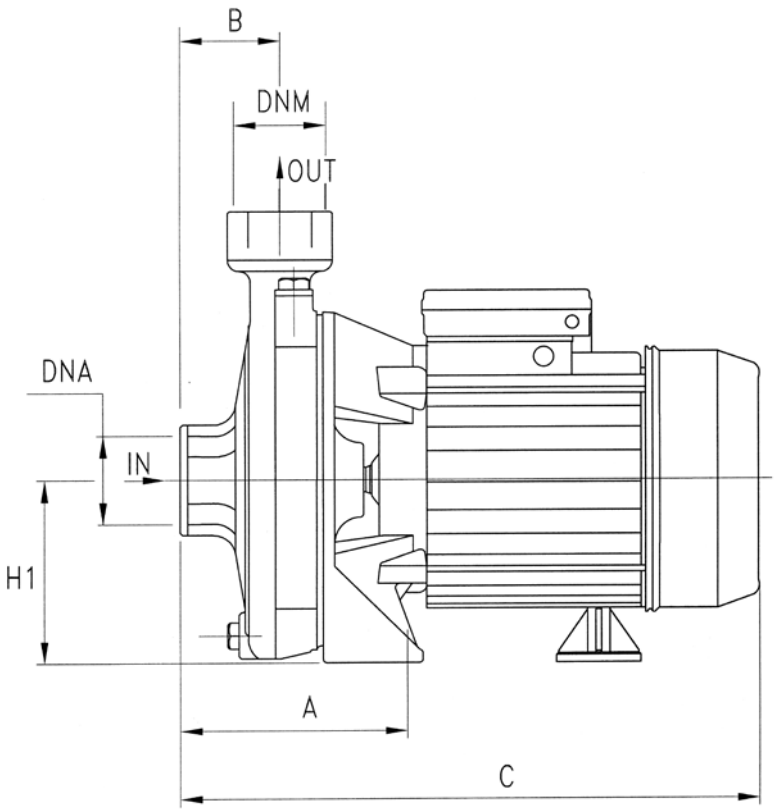

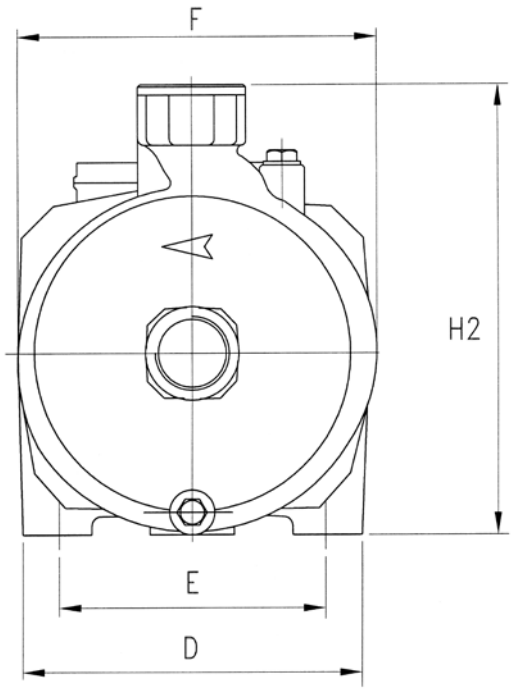

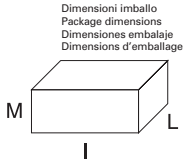

TYPE	DIMENSIONS (mm)													Kg
	A	B	C	D	E	F	H1	H2	DNA	DNM	I	L	M	
CM 45	95	45.5	265	150	110	160	82	202	1"G	1"G	290	175	225	8,5
CM 50	95	45.5	265	150	110	160	82	202	1"G	1"G	290	175	225	9
CM 75	110	46.5	300	180	140	185	97	234	1"G	1"G	325	200	265	12.7
CM 100 V	110	46,5	300	180	140	185	97	234	1"G	1"G	325	200	265	13,5
CM 100	110	46.5	300	180	140	185	97	234	1"G	1"G	325	200	265	14

CM 160-310

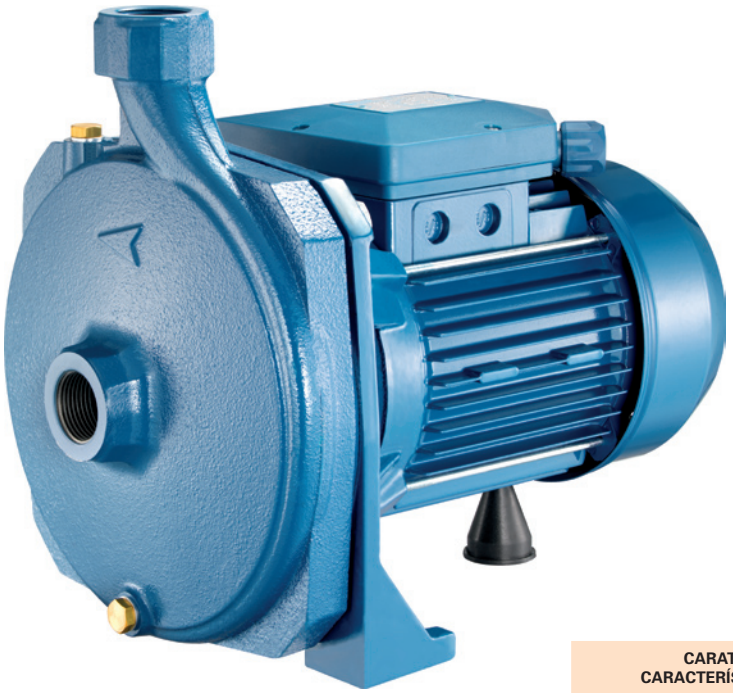

Pompe centrifughe monogirante estremamente silenziosa adatta ad applicazioni domestiche civili e industriali. La curva estremamente piatta garantisce pressioni pressoché costanti al variare della portata.

Single impeller centrifugal pumps, extremely silent suitable for household, civil and industrial applications, with a very flat curve to guarantee constant pressure even when the delivery.

Bombas centrífugas con un rodete extremadamente silenciosas apropiadas en aplicaciones domésticas civiles e industriales con una curva extremadamente plana; garantizan presiones casi constantes cuando varía el caudal.

Pompes centrifuges monoroue très silencieuses, aptes aux applications domestiques, civiles et industrielles. La courbe caractéristique très plate garantit des pressions quasiment constantes en cas de variation du débit.

CARATTERISTICHE COSTRUTTIVE / CONSTRUCTION FEATURES CARACTERÍSTICAS CONSTRUCTIVAS / CARACTÉRISTIQUES D'EXÉCUTION	
Corpo pompa	ghisa
Pump body	cast iron
Cuerpo bomba	fundición
Corps de pompe	fonte
Supporto motore	ghisa
Motor bracket	cast iron
Soporte motor	fundición
Support moteur	fonte
Girante	Noryl® o ottone
Impeller	Noryl® or brass
Rodete	Noryl® o latón
Turbine	Noryl® ou laiton
Tenuta meccanica	ceramica-grafite
Mechanical seal	ceramic-graphite
Sello mecánico	cerámica-grafito
Garniture mécanique	céramique-graphite
Albero motore	acciaio AISI 303
Motor shaft	stainless steel AISI 303
Eje motor	acero AISI 303
Arbre moteur	acier AISI 303
Temperatura del liquido	girante Noryl®: 0 - 50 °C girante ottone: 0 - 90 °C
Liquid temperature	Noryl® impeller: 0 - 50 °C brass impeller: 0 - 90 °C
Temperatura del liquído	rodete Noryl®: 0 - 50 °C rodete latón: 0 - 90 °C
Température du liquide	turbine Noryl®: 0 - 50 °C turbine laiton: 0 - 90 °C
Pressione di esercizio **Operating pressure** **Presión de trabajo** **Pression de fonctionnement**	max 8 bar
MOTORE / MOTOR / MOTOR / MOTEUR	
Motore 2 poli a induzione **2 pole induction motor** **Motor de 2 polos a inducción** **Moteur à induction à 2 pôles**	3~ 230/400V-50Hz 1~ 230V-50Hz con termoprotettore with thermal protection con protección térmica avec protection thermique
Classe di isolamento **Insulation class** **Clase de aislamiento** **Classe d'isolation**	F
Grado di protezione **Protection degree** **Grado de protección** **Protection**	IP44

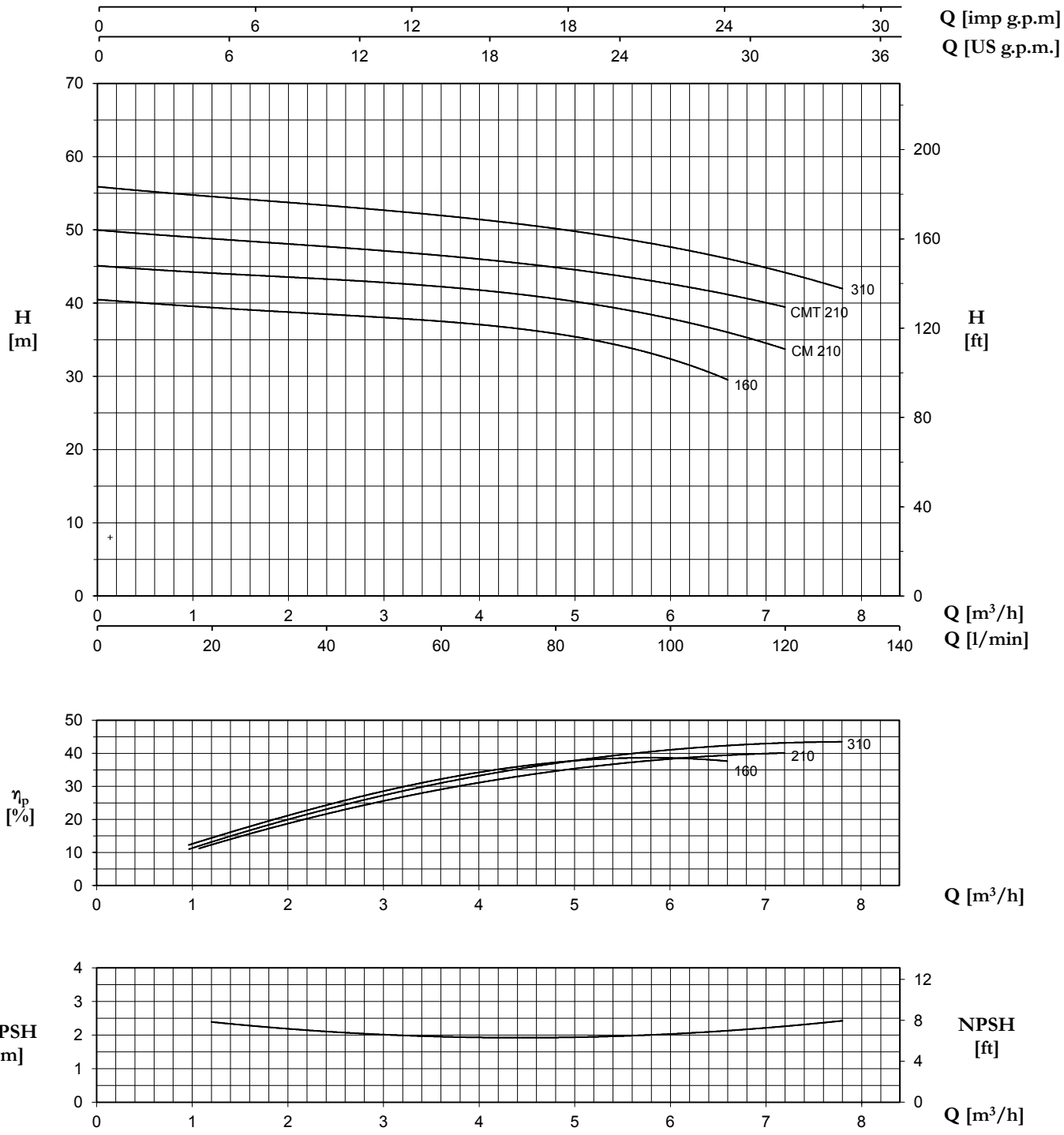

TYPE		P2		P1 (kW)		AMPERE		Q (m³/h - l/min)								
1~	3~					1~	3~	0	1,2	2,4	3,6	4,8	5,4	6,6	7,2	7,8
								0	20	40	60	80	90	110	120	130
		(HP)	(kW)	1~	3~	1x230 V 50 Hz	3x400 V 50 Hz	H (m)								
CM 160/164	CMT 160/164	1,5	1,1	1,9	1,8	8,5	3,4	40,5	39,3	38,6	37,5	35,6	34,6	29,5	-	-
CM 210/214	-	2	1,5	2,2	-	10,3	-	45,1	44,1	43,3	42,3	40,5	39,2	36,4	33,5	-
-	CMT 210/214	2	1,5	-	2,43	-	4,9	50	48,7	47,8	46,5	44,9	43,7	41,3	39,4	-
CM 310/314	CMT 310/314	3	2,2	2,85	2,67	13,5	5,1	55,9	54,5	53,4	52	50,1	48,9	46,2	44,2	41,9

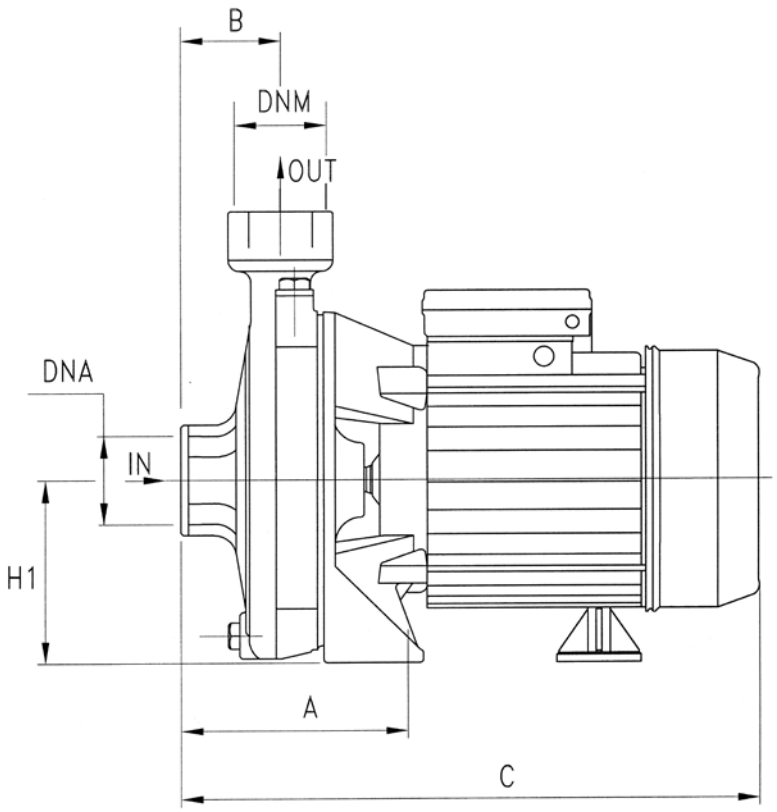

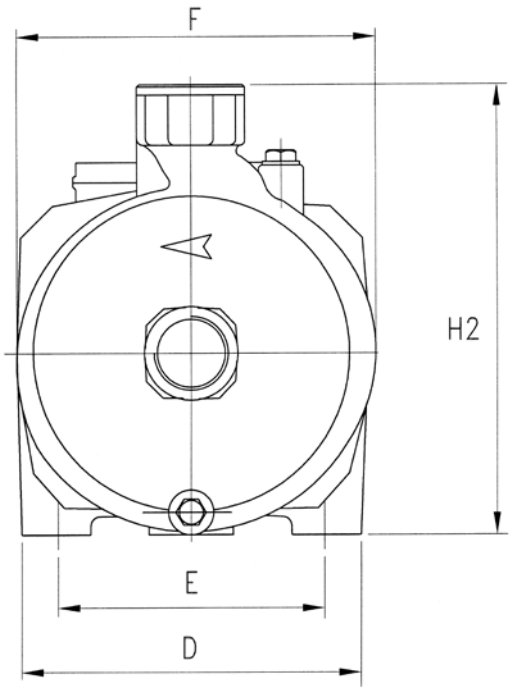

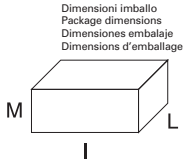

TYPE	DIMENSIONS (mm)													Kg
	A	B	C	D	E	F	H1	H2	DNA	DNM	I	L	M	
CM 160	117	46.5	348	220	180	225	115	285	1"G	1"G	370	240	315	22.5
CM 164	117	46.5	348	220	180	225	115	285	1"1/4 G	1"G	370	240	315	22.5
CM 210	117	46.5	348	220	180	225	115	285	1"G	1"G	370	240	315	23
CM 214	117	46.5	348	220	180	225	115	285	1"1/4 G	1"G	370	240	315	23
CM 310	117	46.5	M 410 T 348	220	180	225	115	285	1"G	1"G	370	240	315	M 27.5 T 23.5
CM 314	117	46.5	M 410 T 348	220	180	225	115	285	1"1/4 G	1"G	370	240	315	M 27.5 T 23.5

CM 450-550



CARATTERISTICHE COSTRUTTIVE / CONSTRUCTION FEATURES CARACTERÍSTICAS CONSTRUCTIVAS / CARACTÉRISTIQUES D'EXÉCUTION	
Corpo pompa **Pump body** **Cuerpo bomba** **Corps de pompe**	ghisa cast iron fundición fonte
Supporto motore **Motor bracket** **Soporte motor** **Support moteur**	ghisa cast iron fundición fonte
Girante **Impeller** **Rodete** **Turbine**	ottone brass latón laiton
Tenuta meccanica **Mechanical seal** **Sello mecánico** **Garniture mécanique**	ceramica-grafite ceramic-graphite cerámica-grafito céramique-graphite
Albero motore **Motor shaft** **Eje motor** **Arbre moteur**	acciaio AISI 303 stainless steel AISI 303 acero AISI 303 acier AISI 303
Temperatura del liquido **Liquid temperature** **Temperatura del liquído** **Température du liquide**	0 - 90 °C
Pressione di esercizio **Operating pressure** **Presión de trabajo** **Pression de fonctionnement**	max 8 bar
MOTORE / MOTOR / MOTOR / MOTEUR	
Motore 2 poli a induzione **2 pole induction motor** **Motor de 2 polos a inducción** **Moteur à induction à 2 pôles**	3~ 230/400V-50Hz 1~ 230V-50Hz
Classe di isolamento **Insulation class** **Clase de aislamiento** **Classe d'isolation**	F
Grado di protezione **Protection degree** **Grado de protección** **Protection**	IP44

Pompe centrifughe monogirante estremamente silenziosa adatta ad applicazioni domestiche civili e industriali con una curva estremamente piatta garantisce pressioni pressoché costanti al variare della portata.

Single impeller centrifugal pumps, extremely silent suitable for household, civil and industrial applications, with a very flat curve to guarantee constant pressure even when the delivery.

Bombas centrífugas con un rodete extremadamente silenciosas apropiadas en aplicaciones domésticas civiles e industriales con una curva extremadamente plana; garantizan presiones casi constantes cuando varía el caudal.

Pompes centrifuges monoroue très silencieuses, aptes aux applications domestiques, civiles et industrielles. La courbe caractéristique très plate garantit des pressions quasiment constantes en cas de variation du débit.

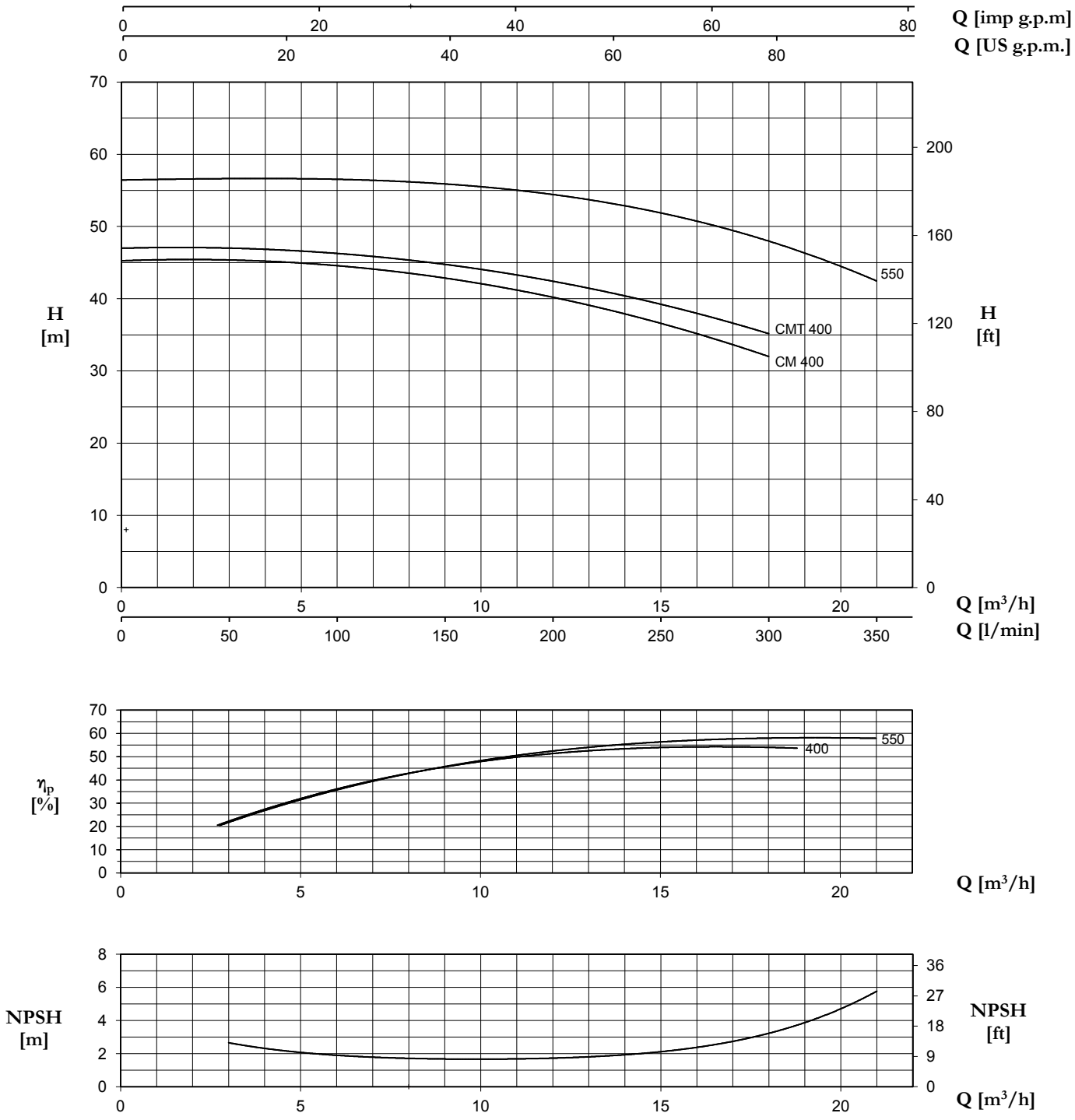

TYPE		P2		P1 (kW)		AMPERE		Q (m³/h - l/min)							
1~	3~					1~	3~	0	3	6	9	12	15	18	21
								0	50	100	150	200	250	300	350
		(HP)	(kW)	1~	3~	1x230 V 50 Hz	3x400 V 50 Hz	H (m)							
CM 400	-	4	3,0	4,0	-	17,8	-	45,3	45,2	44,7	42,9	40,1	36,6	32	-
-	**CMT 400**	4	3,0	-	3,8	-	6,6	47	47	46,2	44,8	42,5	39,1	35,2	-
-	**CMT 550**	5,5	4,0	-	5,4	-	9,4	56,5	56,5	56,5	56	54,5	51,8	47,9	42,5

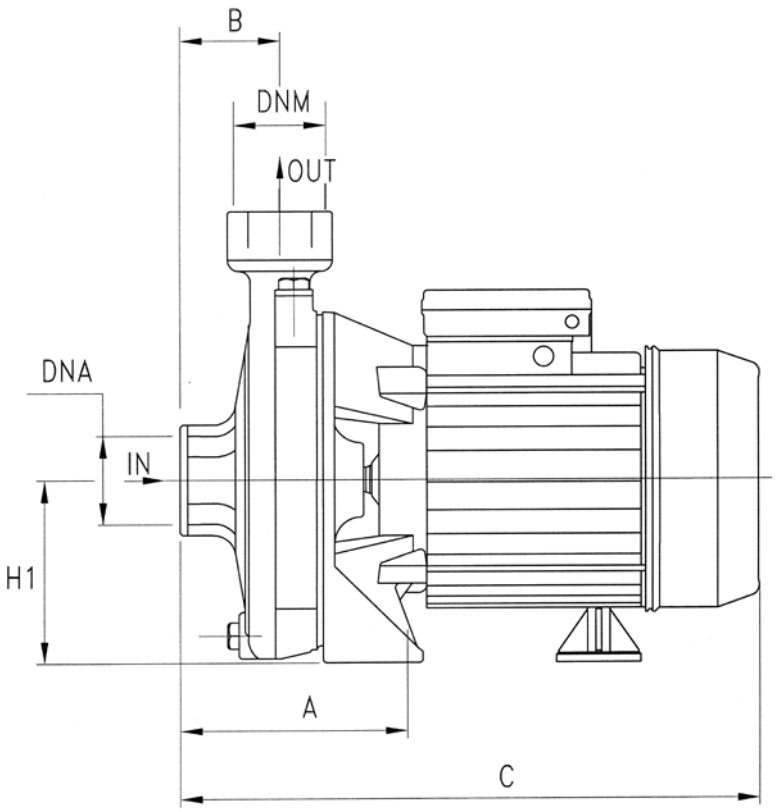

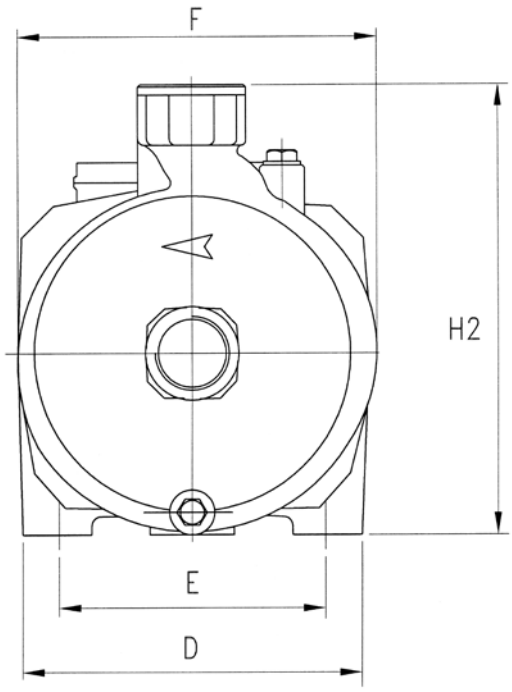

Dimensioni imballo
Package dimensions
Dimensiones embalaje
Dimensions d'emballage

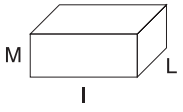

TYPE	DIMENSIONS (mm)													Kg
	A	B	C	D	E	F	H1	H2	DNA	DNM	I	L	M	
CM 400	108	54	425	240	190	250	133	323	2"G	1"1/4 G	440	270	360	39.8
CM 550	108	54	425	240	190	250	133	323	2"G	1"1/4 G	440	270	360	39.8

CR

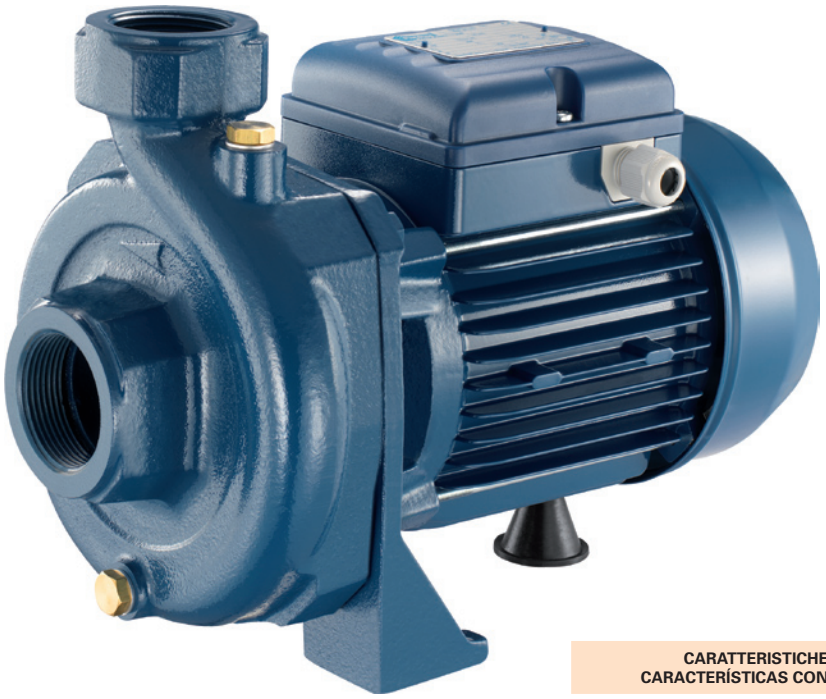

Pompe centrifughe di media portata per piccole e medie applicazioni agricole. Dotate di girante aperta per consentire il passaggio di piccoli corpi solidi (Ø max. 10 mm.).

Medium delivery centrifugal pumps for small and medium agricultural applications. Open rotor which allows small solid items to pass through (Ø max 10 mm.).

Bombas centrífugas de caudal mediano para aplicaciones agrícolas pequeñas y medianas. Dotadas de rodete abierto para permitir el paso de pequeños cuerpos sólidos (Ø máx. 10 mm).

Pompes centrifuges de débit moyen pour petites et moyennes applications agricoles. Elles sont munies d'une roue ouverte afin de permettre le passage de petits corps solides (Ø max. 10 mm.).

CARATTERISTICHE COSTRUTTIVE / CONSTRUCTION FEATURES CARACTERÍSTICAS CONSTRUCTIVAS / CARACTÉRISTIQUES D'EXÉCUTION	
Corpo pompa	ghisa
Pump body	cast iron
Cuerpo bomba	fundición
Corps de pompe	fonte
Supporto motore	ghisa
Motor bracket	cast iron
Soporte motor	fundición
Support moteur	fonte
Girante	Noryl® o ottone
Impeller	Noryl® or brass
Rodete	Noryl® o latón
Turbine	Noryl® ou laiton
Tenuta meccanica	ceramica-grafite
Mechanical seal	ceramic-graphite
Sello mecánico	cerámica-grafito
Garniture mécanique	céramique-graphite
Albero motore	acciaio AISI 416
Motor shaft	stainless steel AISI 416
Eje motor	acero AISI 416
Arbre moteur	acier AISI 416
Temperatura del liquido	girante Noryl®: 0 - 50 °C girante ottone: 0 - 90 °C
Liquid temperature	Noryl® impeller: 0 - 50 °C brass impeller: 0 - 90 °C
Temperatura del liquído	rodete de Noryl®: 0 - 50 °C rodete latón: 0 - 90 °C
Température du liquide	turbine en Noryl®: 0 - 50 °C turbine laiton: 0 - 90 °C
Pressione di esercizio **Operating pressure** **Presión de trabajo** **Pression de fonctionnement**	max 6 bar
MOTORE / MOTOR / MOTOR / MOTEUR	
Motore 2 poli a induzione **2 pole induction motor** **Motor de 2 polos a inducción** **Moteur à induction à 2 pôles**	3~ 230/400V-50Hz 1~ 230V-50Hz con termoprotettore with thermal protection con protección térmica avec protection thermique
Classe di isolamento **Insulation class** **Clase de aislamiento** **Classe d'isolation**	F
Grado di protezione **Protection degree** **Grado de protección** **Protection**	IP44

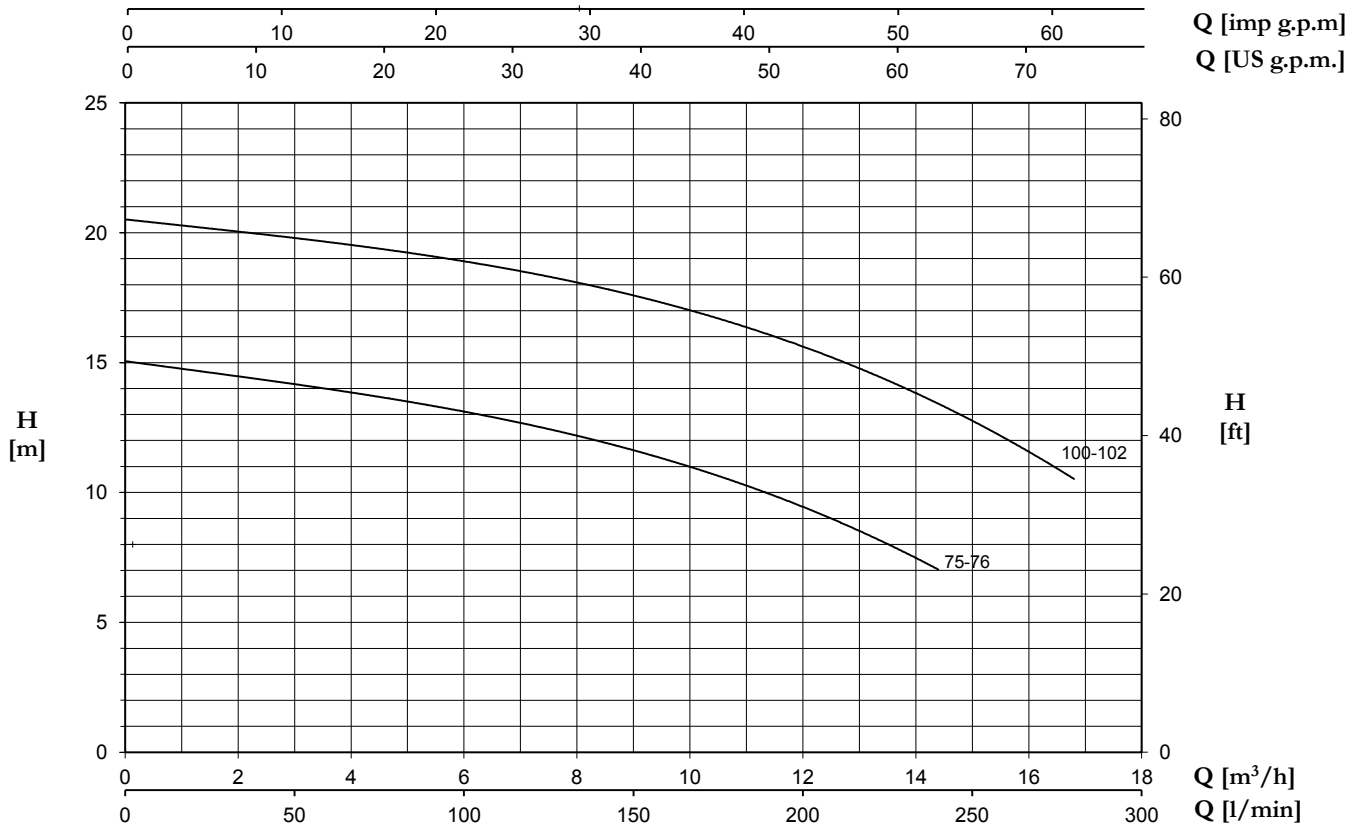

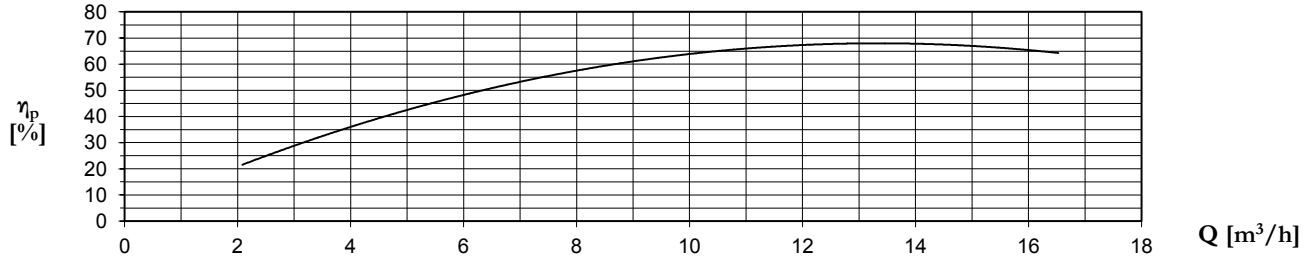

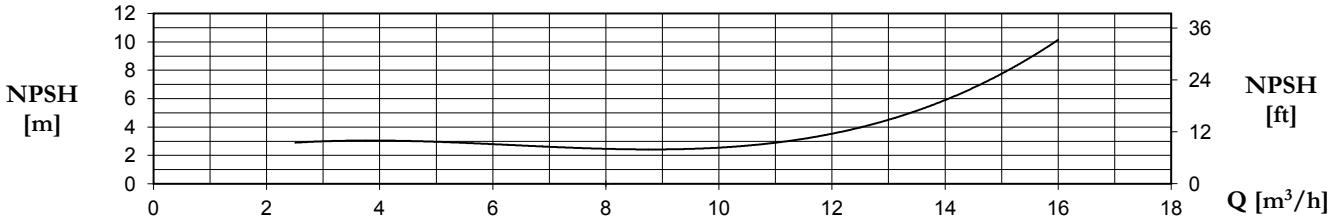

TYPE		P2		P1 (kW)		AMPERE		Q (m³/h - l/min)						
1~	3~					1~	3~	2,4	4,8	7,2	9,6	12	14,4	16,8
								40	80	120	160	200	240	280
		(HP)	(kW)	1~	3~	1x230 V 50 Hz	3x400 V 50 Hz	H (m)						
CR 75	**CRT 75**	0,8	0,59	0,73	0,83	3,4	1,5	14,5	13,5	12,5	11,3	9,5	7	-
CR 100	**CRT 100**	1	0,74	1,14	1,2	5,3	2,4	20	19,2	18,5	17,3	15,5	13,5	10,5
CR 76	**CRT 76**	0,8	0,59	0,73	0,83	3,4	1,5	14,5	13,5	12,5	11,3	9,5	7	-
CR 102	**CRT 102**	1	0,74	1,14	1,2	5,3	2,4	20	19,2	18,5	17,3	15,5	13,5	10,5

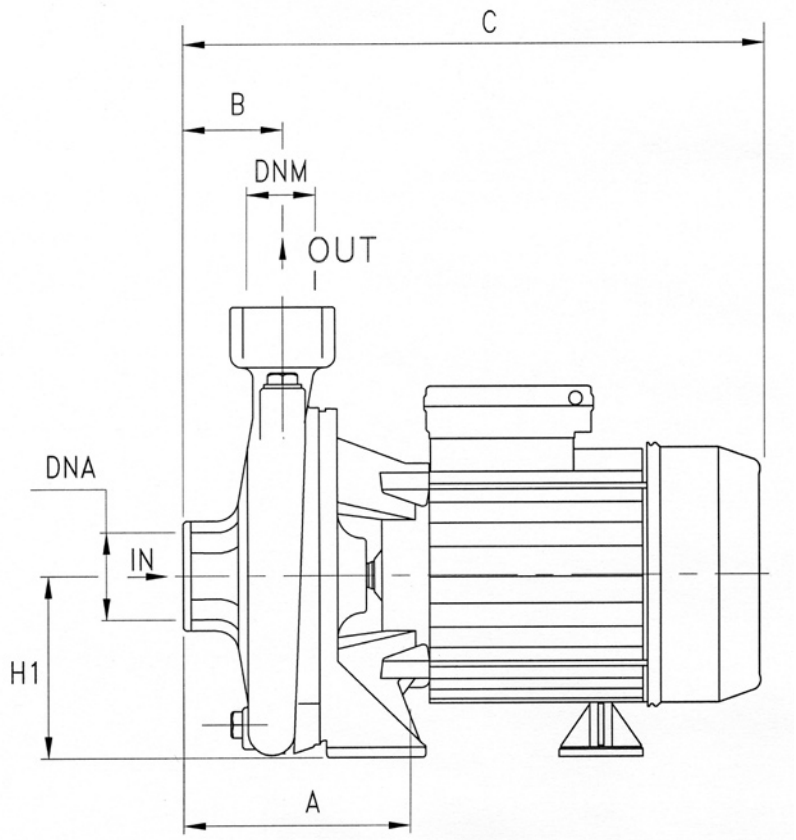

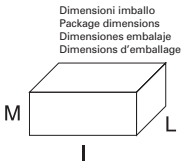

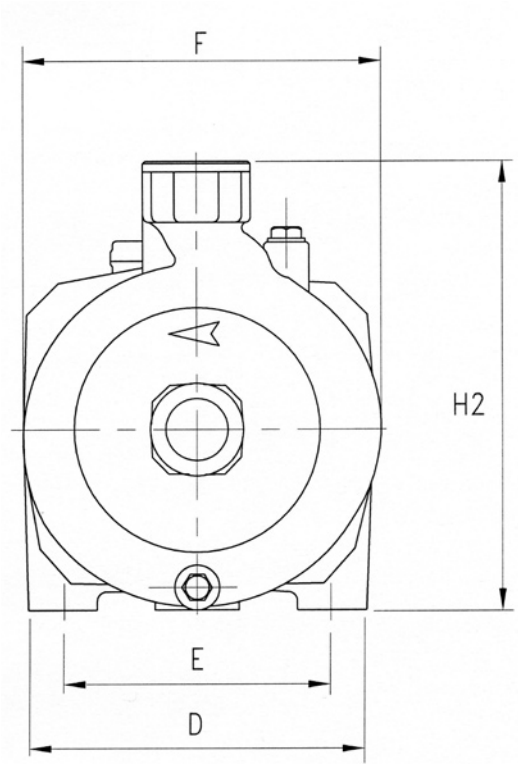

TYPE	DIMENSIONS (mm)													Kg
	A	B	C	D	E	F	H1	H2	DNA	DNM	I	L	M	
CR 75	120	45	308	155	115	170	97	222	1"1/2 G	1"1/4 G	325	200	265	12.2
CR 100	120	45	308	155	115	170	97	222	1"1/2 G	1"1/4 G	325	200	265	13.5
CR 76	120	45	308	155	115	170	97	222	1"1/2 G	1"1/2G	325	200	265	12.2
CR 102	120	45	308	155	115	170	97	222	1"1/2 G	1"1/2 G	325	200	265	13.5

CH 150-300



CARATTERISTICHE COSTRUTTIVE / CONSTRUCTION FEATURES CARACTERÍSTICAS CONSTRUCTIVAS / CARACTÉRISTIQUES D'EXÉCUTION	
Corpo pompa	ghisa
Pump body	cast iron
Cuerpo bomba	fundición
Corps de pompe	fonte
Supporto motore	ghisa
Motor bracket	cast iron
Soporte motor	fundición
Support moteur	fonte
Girante	ottone
Impeller	brass
Rodete	latón
Turbine	laiton
Tenuta meccanica	ceramica-grafite
Mechanical seal	ceramic-graphite
Sello mecánico	cerámica-grafito
Garniture mécanique	céramique-graphite
Albero motore	acciaio AISI 303
Motor shaft	stainless steel AISI 303
Eje motor	acero AISI 303
Arbre moteur	acier AISI 303
Temperatura del liquido **Liquid temperature** **Temperatura del liquído** **Température du liquide**	0 - 90 °C
Pressione di esercizio **Operating pressure** **Presión de trabajo** **Pression de fonctionnement**	max 6 bar
MOTORE / MOTOR / MOTOR / MOTEUR	
Motore 2 poli a induzione **2 pole induction motor** **Motor de 2 polos a inducción** **Moteur à induction à 2 pôles**	3~ 230/400V-50Hz 1~ 230V-50Hz con termoprotettore with thermal protection con protección térmica avec protection thermique
Classe di isolamento **Insulation class** **Clase de aislamiento** **Classe d'isolation**	F
Grado di protezione **Protection degree** **Grado de protección** **Protection**	IP44

Pompe centrifughe che abbinano medie prevalenze a portate medio alte; adatte per irrigazioni a pioggia e in generale dove oltre alla silenziosità viene richiesta una lieve oscillazione di pressione al variare della portata.

Centrifugal pumps that combine medium head with medium-high delivery; ideal for sprinkle irrigation and in applications where quiet operations are requested and only slight pressure change as the delivery changes.

Bombas centrífugas que combinan prevalencias medias con caudales medio-altos; apropiadas para riegos por aspersión en general donde además del silencio se solicita una leve oscilación de presión cuando varía el caudal.

Pompes centrifuges qui associent des hauteurs manométriques moyennes à des débits moyens-élevés; adaptées pour l'irrigation par aspersion et, en général, quand, en plus du bruit limité, il faut assurer une légère oscillation de pression en fonction de la variation du débit.

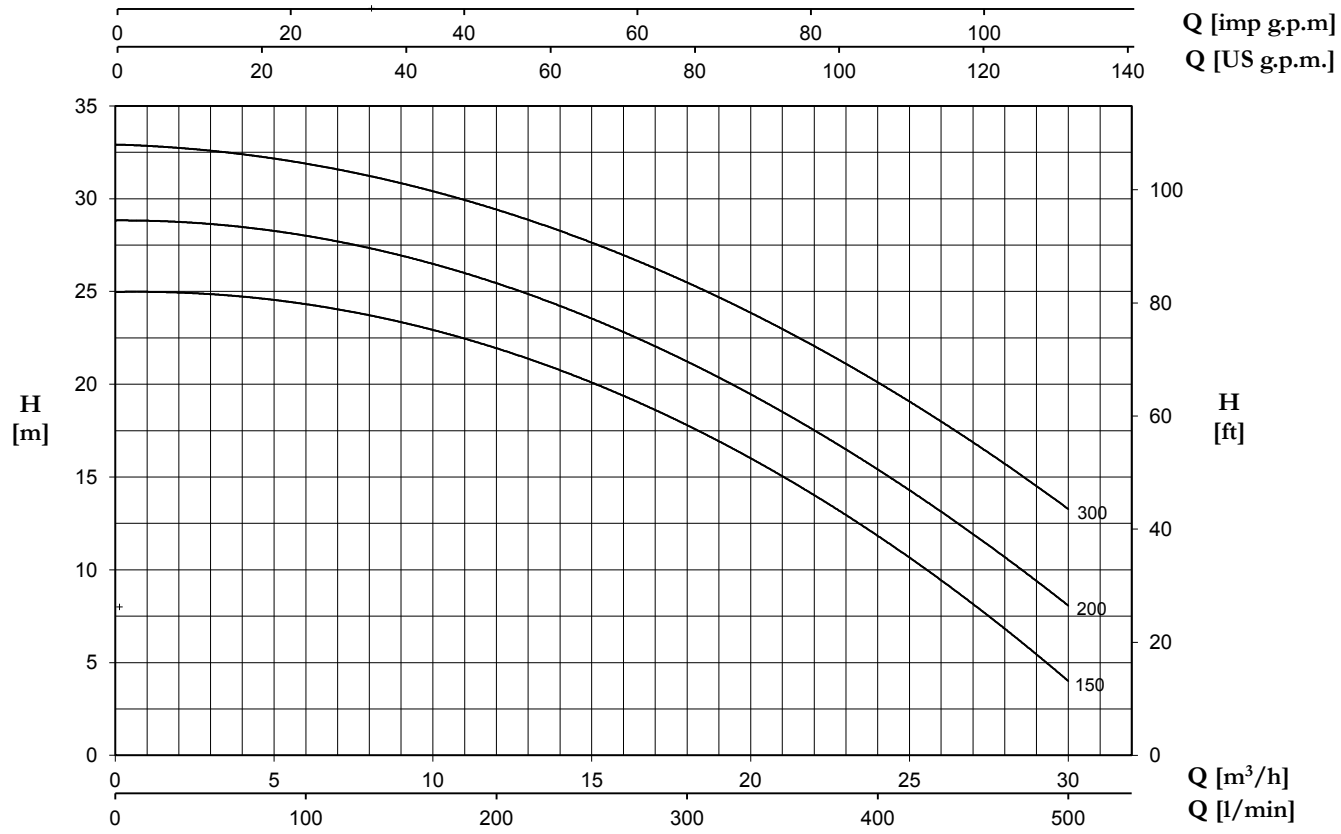

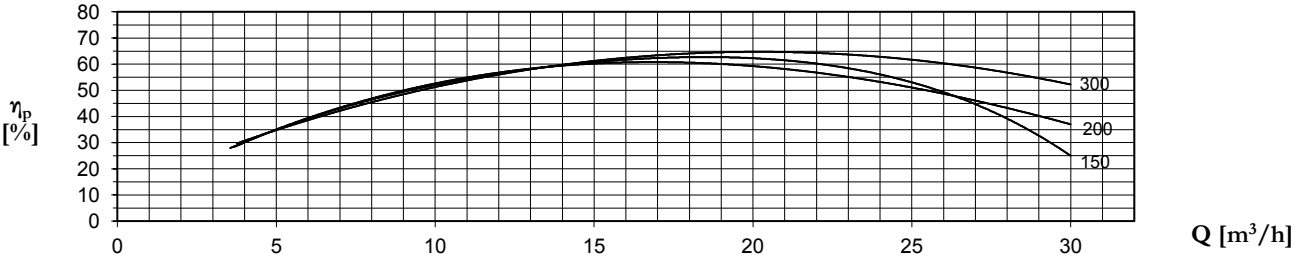

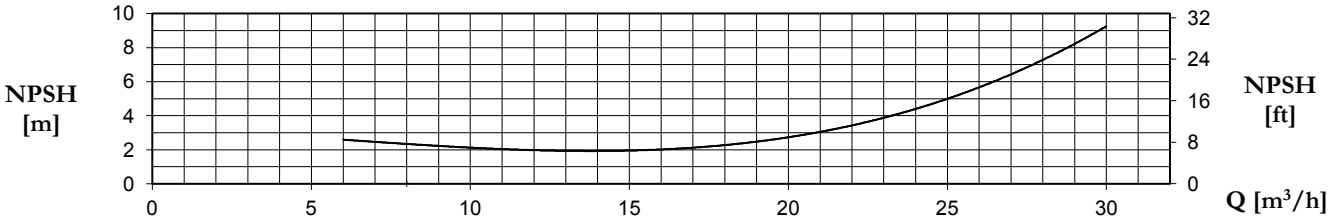

TYPE		P2		P1 (kW)		AMPERE		Q (m³/h - l/min)									
1~	3~					1~	3~	0	6	9	12	15	18	21	24	27	30
								0	100	150	200	250	300	350	400	450	500
		(HP)	(kW)	1~	3~	1x230 V 50 Hz	3x400 V 50 Hz	H (m)									
CH 150	CHT 150	1,5	1,1	1,9	1,9	9,2	3,4	25	24,2	23,4	22	20,1	17,8	15	11,8	8,2	4
CH 200	CHT 200	2	1,5	2,49	2,36	11,5	4,2	28,8	28	27,1	25,4	23,4	21,2	18,5	15,5	12	8
CH 300	CHT 300	3	2,2	3,1	2,9	13,6	5,3	32,8	32	30,9	29,5	27,6	25,5	22,9	20	16,7	13,5

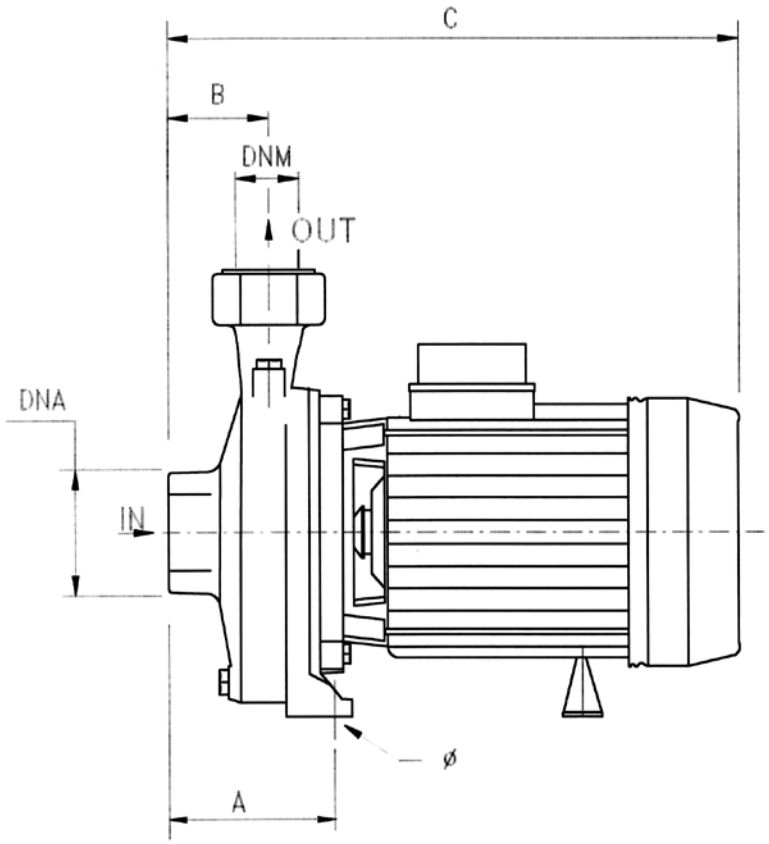

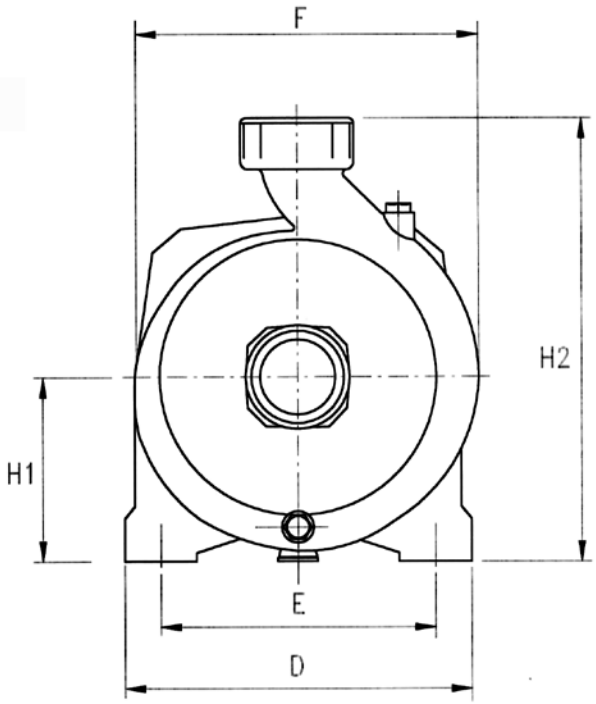

Dimensioni imballo
Package dimensions
Dimensiones embalaje
Dimensions d'emballage

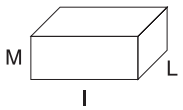

TYPE	DIMENSIONS (mm)														Kg
	A	B	C	D	E	F	Ø	H1	H2	DNA	DNM	I	L	M	
CH 150	105	48	370	200	160	215	9.5	110	280	2"G	2"G	390	230	300	22
CH 200	105	48	370	200	160	215	9.5	110	280	2"G	2"G	390	230	300	24
CH 300	105	48	410	200	160	215	9.5	110	280	2"G	2"G	430	230	300	32
CHT 300	105	48	370	200	160	215	9.5	110	280	2"G	2"G	390	230	300	26

CH 350-550



Pompe centrifughe che abbinano medie prevalenze a portate medio alte; adatte per irrigazioni a pioggia e in generale dove oltre alla silenziosità viene richiesta una lieve oscillazione di pressione al variare della portata.

Centrifugal pumps that combine medium head with medium-high delivery; ideal for sprinkle irrigation and in applications where quiet operations are requested and only slight pressure change as the delivery changes.

Bombas centrífugas que combinan prevalencias medias con caudales medio-altos; apropiadas para riegos por aspersión en general donde además del silencio se solicita una leve oscilación de presión cuando varía el caudal.

Pompes centrifuges qui associent des hauteurs manométriques moyennes à des débits moyens-élevés; adaptées pour l'irrigation par aspersion et, en général, quand, en plus du bruit limité, il faut assurer une légère oscillation de pression en fonction de la variation du débit.

CARATTERISTICHE COSTRUTTIVE / CONSTRUCTION FEATURES CARACTERÍSTICAS CONSTRUCTIVAS / CARACTÉRISTIQUES D'EXÉCUTION	
Corpo pompa **Pump body** **Cuerpo bomba** **Corps de pompe**	ghisa cast iron fundición fonte
Supporto motore **Motor bracket** **Soporte motor** **Support moteur**	ghisa cast iron fundición fonte
Girante **Impeller** **Rodete** **Turbine**	ghisa cast iron fundición fonte
Tenuta meccanica **Mechanical seal** **Sello mecánico** **Garniture mécanique**	ceramica-grafite ceramic-graphite cerámica-grafito céramique-graphite
Albero motore **Motor shaft** **Eje motor** **Arbre moteur**	acciaio AISI 303 stainless steel AISI 303 acero AISI 303 acier AISI 303
Temperatura del liquido **Liquid temperature** **Temperatura del liquído** **Température du liquide**	0 - 90 °C
Pressione di esercizio **Operating pressure** **Presión de trabajo** **Pression de fonctionnement**	max 6 bar
MOTORE / MOTOR / MOTOR / MOTEUR	
Motore 2 poli a induzione **2 pole induction motor** **Motor de 2 polos a inducción** **Moteur à induction à 2 pôles**	3~ 230/400V-50Hz 1~ 230V-50Hz
Classe di isolamento **Insulation class** **Clase de aislamiento** **Classe d'isolation**	F
Grado di protezione **Protection degree** **Grado de protección** **Protection**	IP44

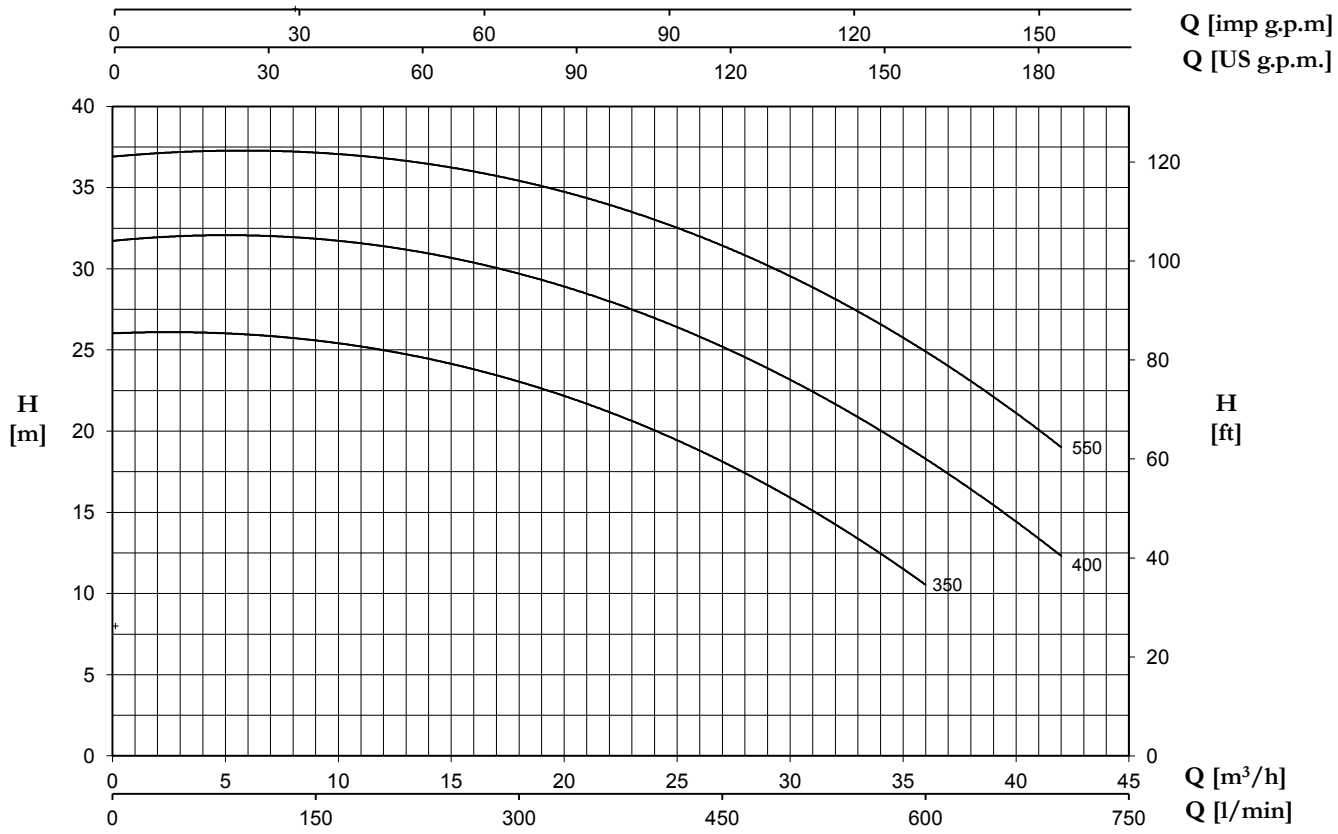

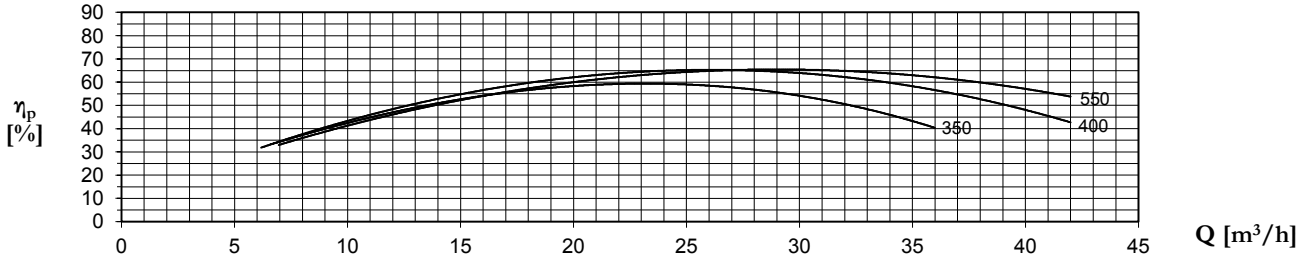

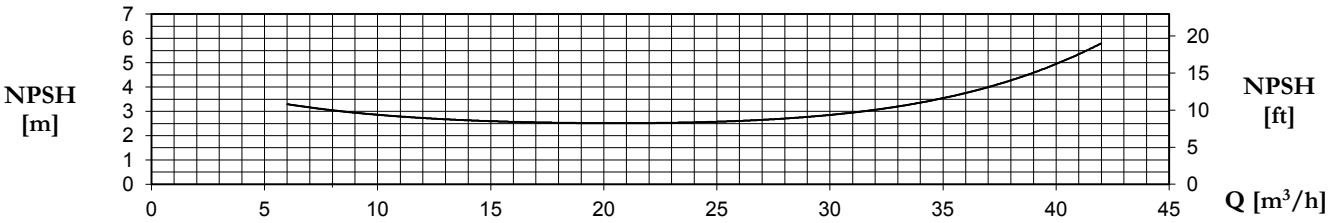

TYPE		P2		P1 (kW)		AMPERE		Q (m³/h - l/min)						
1~	3~					1~	3~	6	12	18	24	30	36	42
								100	200	300	400	500	600	700
		(HP)	(kW)	1~	3~	1x230 V 50 Hz	3x400 V 50 Hz	H (m)						
CH 350	**CHT 350**	3	2,2	2,95	2,84	13,5	5,1	26	25	23	20	16	10,5	-
CH 400	**CHT 400**	4	3	4,6	4,2	20,5	7,6	31,8	31,6	29,7	27	23	18,4	12,3
-	**CHT 550**	5,5	4	-	5,1	-	10	37	37	35,5	33	29,4	25	19

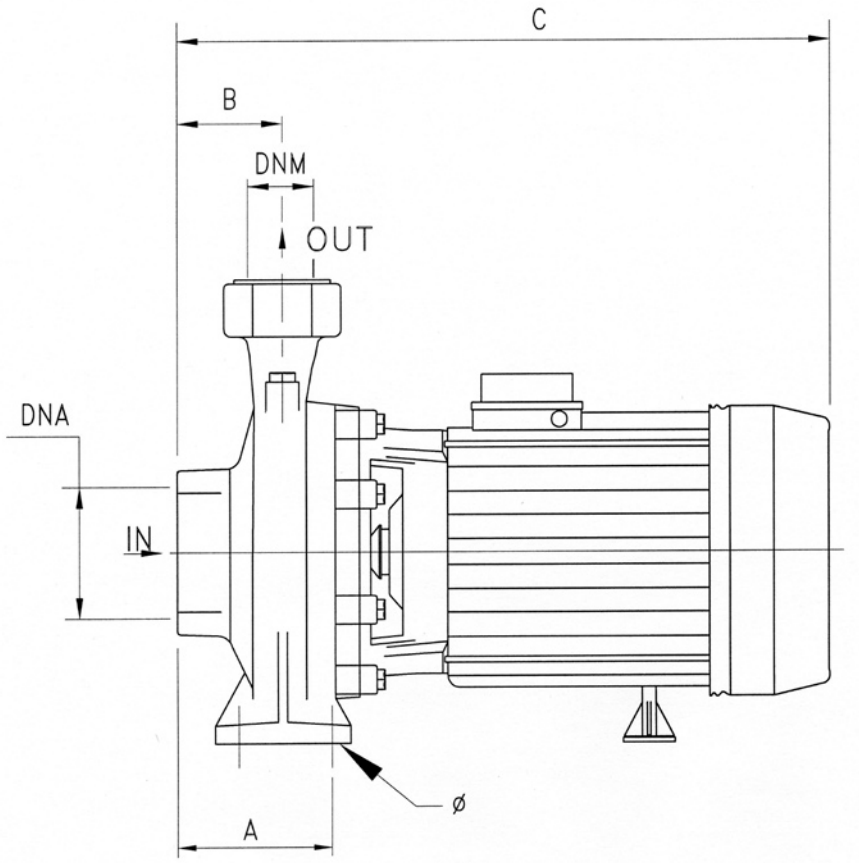

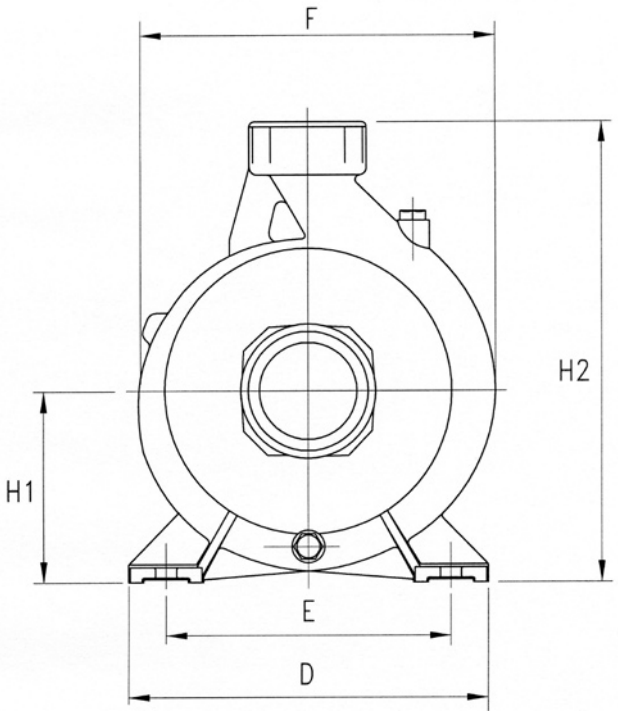

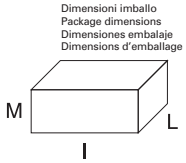

TYPE	DIMENSIONS (mm)														Kg
	A	B	C	D	E	F	Ø	H1	H2	DNA	DNM	I	L	M	
CH 350	105	70	425	240	190	240	14	126	306	3″ G	2″ G	460	270	360	34.5
CHT 350	105	70	385	240	190	240	14	126	306	3″ G	2″ G	400	270	360	28.5
CH 400	105	70	445	240	190	240	14	126	306	3″ G	2″ G	460	270	360	38.7
CHT 400	105	70	425	240	190	240	14	126	306	3″ G	2″ G	460	270	360	33.2
CHT 550	105	70	445	240	190	240	14	126	306	3″ G	2″ G	460	270	360	38.7

CS

Pompe centrifughe monogiranti da scorrimento a media e alta portata caratterizzate da bocche di mandata da 2", 3" e 4"; trovano primaria applicazione nel campo dell'agricoltura e in tutte le applicazioni in cui una consistente portata è richiesta.

Single impeller centrifugal pumps, medium sliding high delivery with 2", 3" and 4" delivery openings; mainly used in agriculture and applications requiring high level delivery.

Bombas centrífugas con un rodete de desplazamiento de caudal medio y alto caracterizadas por bocas de salida de 2", 3" y 4"; encuentran aplicación primaria en el campo de la agricultura y en todas las aplicaciones en las que se solicita un caudal consistente.

Pompes de circulation centrifuges monoroue à débit moyen et élevé, caractérisées par des brides de refoulement de 2", 3" et 4"; elles trouvent leur application principale en agriculture et dans toutes les applications qui nécessitent un débit élevé.



CS 75/2



CST 400/3

CARATTERISTICHE COSTRUTTIVE / CONSTRUCTION FEATURES CARACTERÍSTICAS CONSTRUCTIVAS / CARACTÉRISTIQUES D'EXÉCUTION	
Corpo pompa **Pump body** **Cuerpo bomba** **Corps de pompe**	ghisa cast iron fundición fonte
Supporto motore **Motor bracket** **Soporte motor** **Support moteur**	ghisa cast iron fundición fonte
Girante **Impeller** **Rodete** **Turbine**	ghisa / ottone (CSB) cast iron / brass (CSB) fundición / latón (CSB) fonte / laiton (CSB)
Tenuta meccanica **Mechanical seal** **Sello mecánico** **Garniture mécanique**	ceramica-grafite ceramic-graphite cerámica-grafito céramique-graphite
Albero motore **Motor shaft** **Eje motor** **Arbre moteur**	acciaio AISI 303 acciaio AISI 416 (CS 75-100) stainless steel AISI 303 stainless steel AISI 416 (CS 75-100) acero AISI 303 acero AISI 416 (CS 75-100) acier AISI 303 acier AISI 416 (CS 75-100)
Temperatura del liquido **Liquid temperature** **Temperatura del liquído** **Température du liquide**	0 - 90 °C
Pressione di esercizio **Operating pressure** **Presión de trabajo** **Pression de fonctionnement**	max 6 bar
MOTORE / MOTOR / MOTOR / MOTEUR	
Motore 2 poli a induzione **2 pole induction motor** **Motor de 2 polos a inducción** **Moteur à induction à 2 pôles**	3~ 230/400V-50Hz 1~ 230V-50Hz con termoprotettore with thermal protection con protección térmica avec protection thermique
Classe di isolamento **Insulation class** **Clase de aislamiento** **Classe d'isolation**	F
Grado di protezione **Protection degree** **Grado de protección** **Protection**	IP44

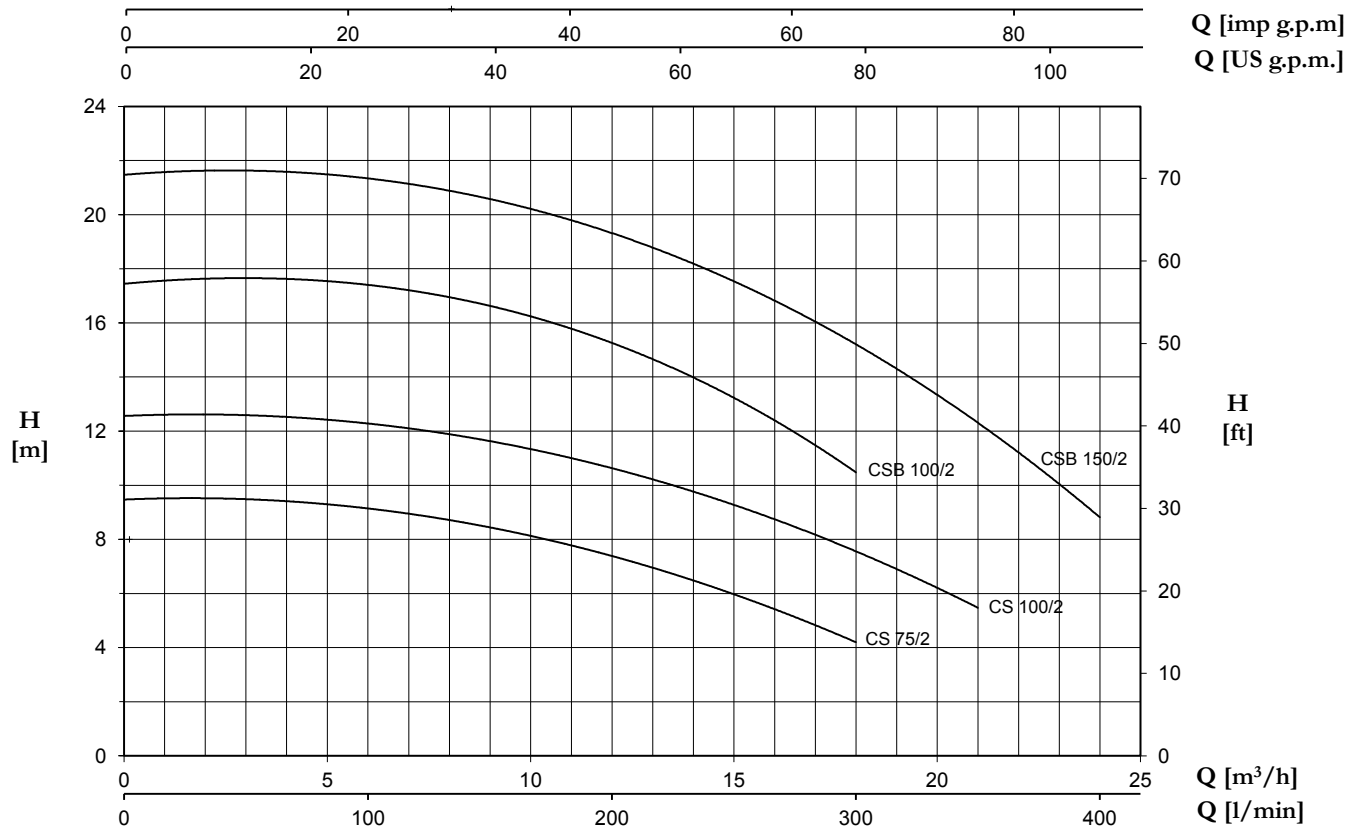

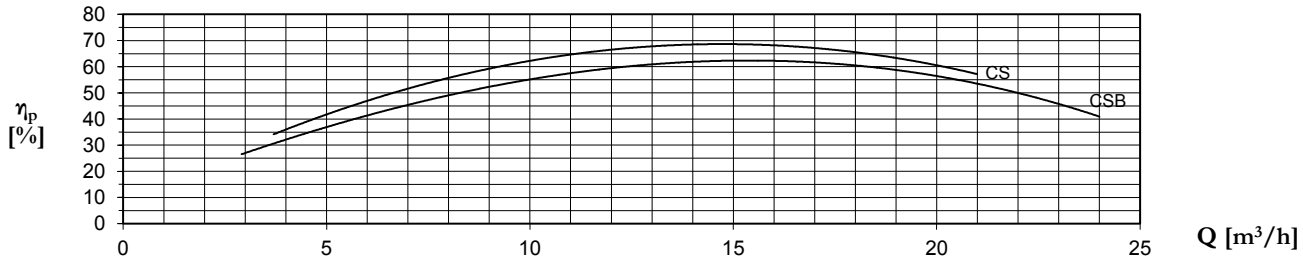

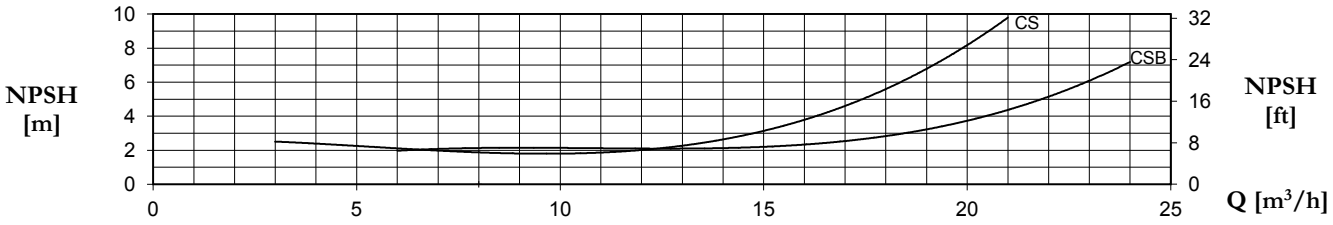

TYPE		P2		P1 (kW)		AMPERE		Q (m³/h - l/min)								
1~	3~					1~	3~	0	3	6	9	12	15	18	21	24
								0	50	100	150	200	250	300	350	400
		(HP)	(kW)	1~	3~	1x230 V 50 Hz	3x400 V 50 Hz	H (m)								
CS 75/2	CST 75/2	0,8	0,59	0,63	0,7	2,9	1,3	9,5	9,4	9,2	8,5	7,3	6	4,2	-	-
CS 100/2	CST 100/2	1	0,74	0,92	1,05	4,3	2,3	12,6	12,5	12,3	11,7	10,6	9,3	7,5	5,5	-
CSB 100/2	-	1	0,74	1,23	-	6	-	17,5	17,5	17,5	16,7	15,2	13,2	10,5	-	-
CSB 150/2	CSBT 150/2	1,5	1,1	1,78	1,65	8,5	3	21,5	21,5	21,5	20,6	19,2	17,5	15,3	12,3	8,8

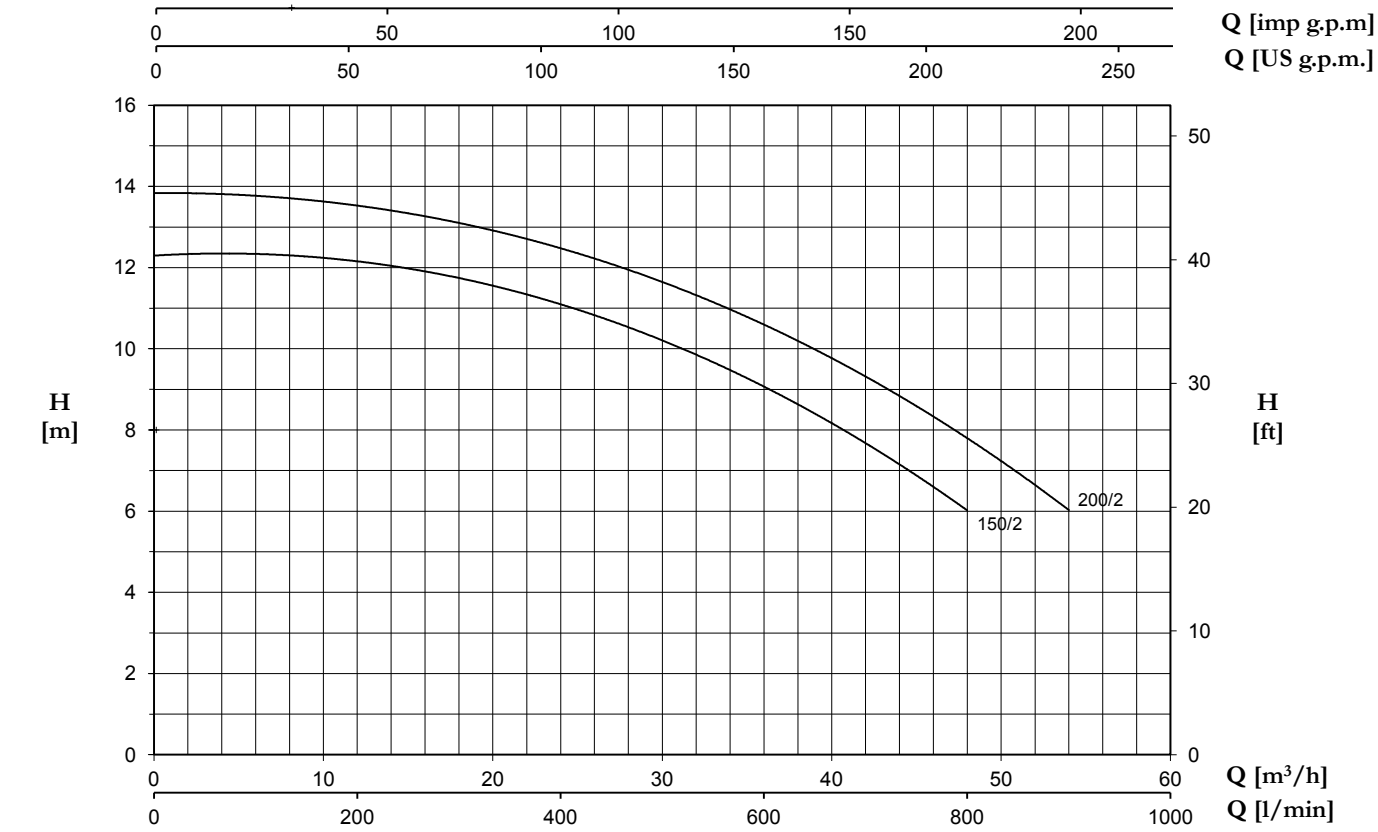

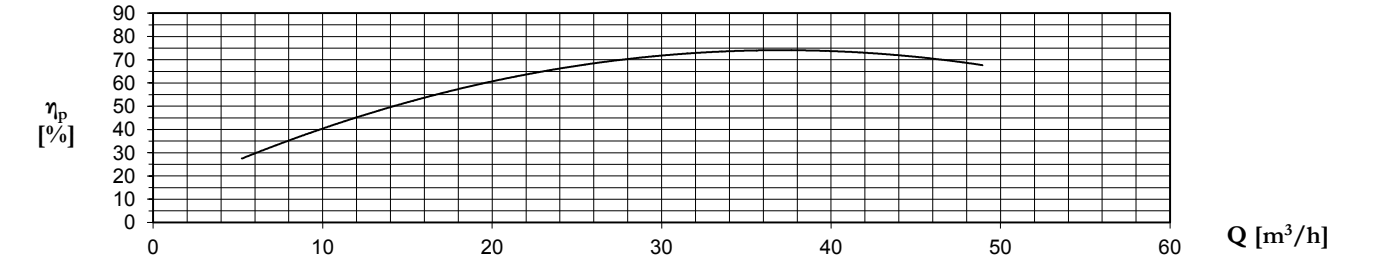

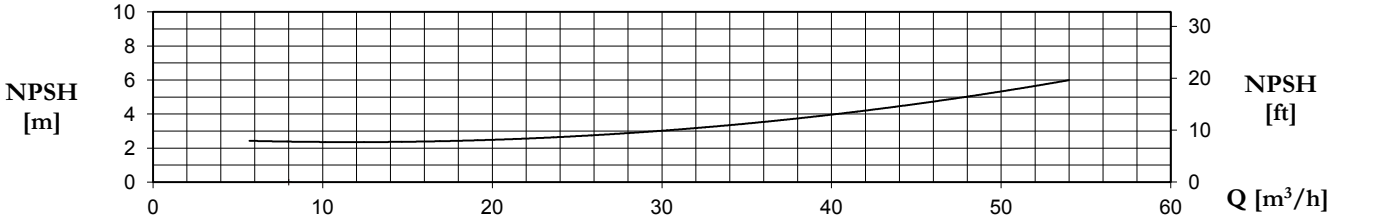

TYPE		P2		P1 (kW)		AMPERE		Q (m³/h - l/min)									
1~	3~					1~	3~	0	6	12	18	24	30	36	42	48	54
								0	100	200	300	400	500	600	700	800	900
		(HP)	(kW)	1~	3~	1x230 V 50 Hz	3x400 V 50 Hz	H (m)									
CS 150/2	CST 150/2	1,5	1,1	1,85	1,8	8,8	3,3	12,3	12,3	12,2	11,8	11,0	10,2	9,1	7,7	6	-
CS 200/2	CST 200/2	2	1,5	2,1	2,1	10	3,9	13,8	13,8	13,6	13,1	12,4	11,6	10,6	9,4	7,8	6

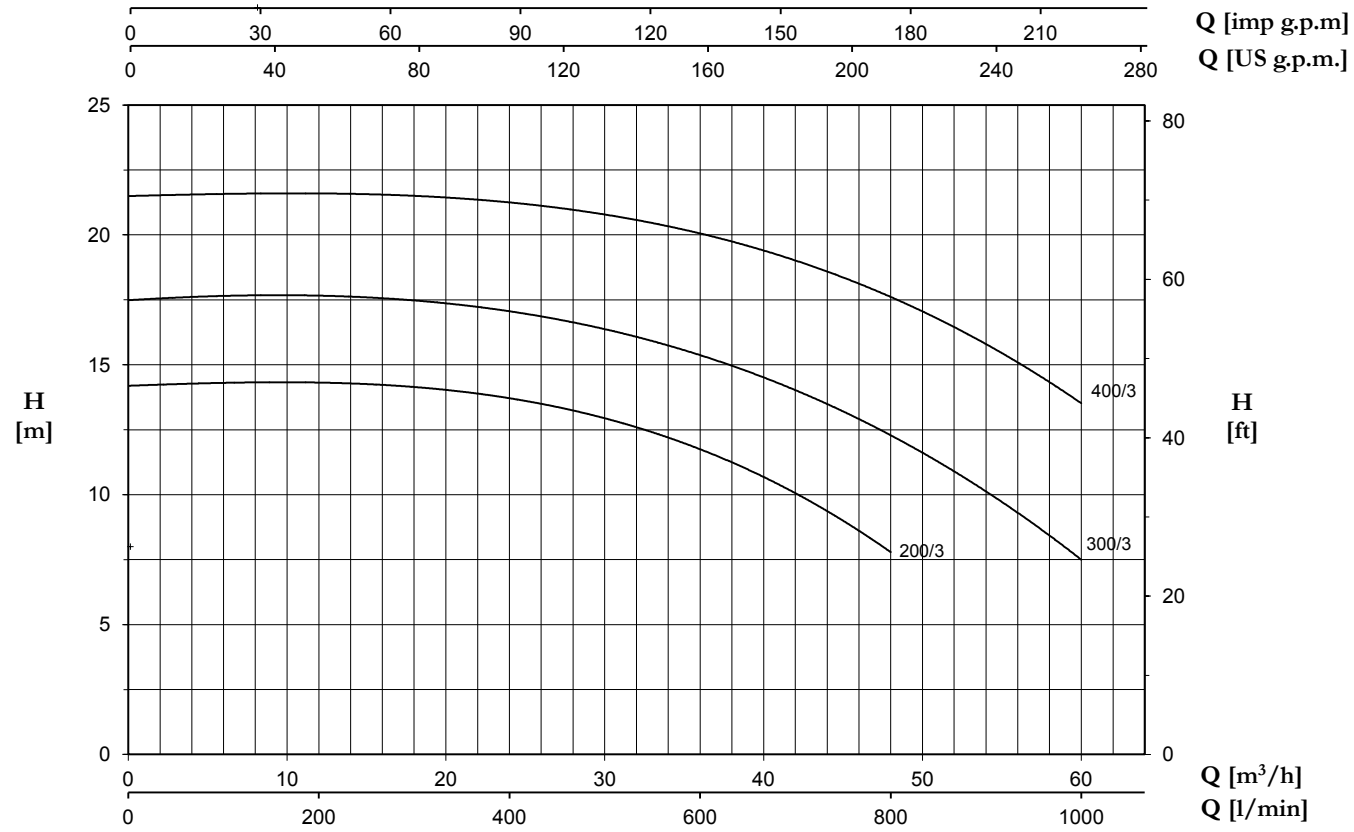

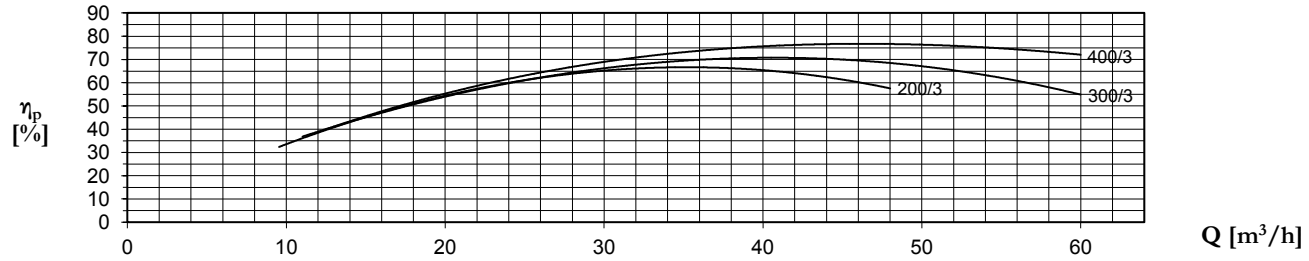

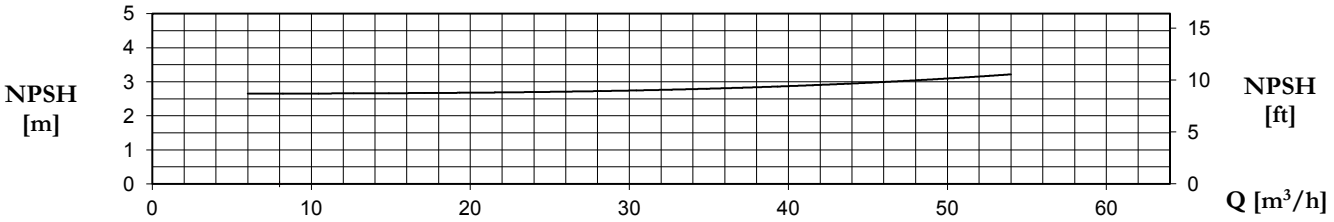

TYPE		P2		P1 (kW)		AMPERE		Q (m³/h - l/min)					
1~	3~					1~	3~	0	15	24	36	48	60
								0	250	400	600	800	1000
		(HP)	(kW)	1~	3~	1x230 V 50 Hz	3x400 V 50 Hz	H (m)					
CS 200/3	CST 200/3	2	1,5	2,35	2,15	11	3,6	14,2	14,2	13,8	11,7	7,8	-
CS 300/3	CST 300/3	3	2,2	3,3	2,9	15	4,9	17,5	17,5	17,2	15,3	12,3	7,5
-	CST 400/3	4	3	-	4	-	6,7	21,5	21,5	21,4	19,9	17,7	13,5

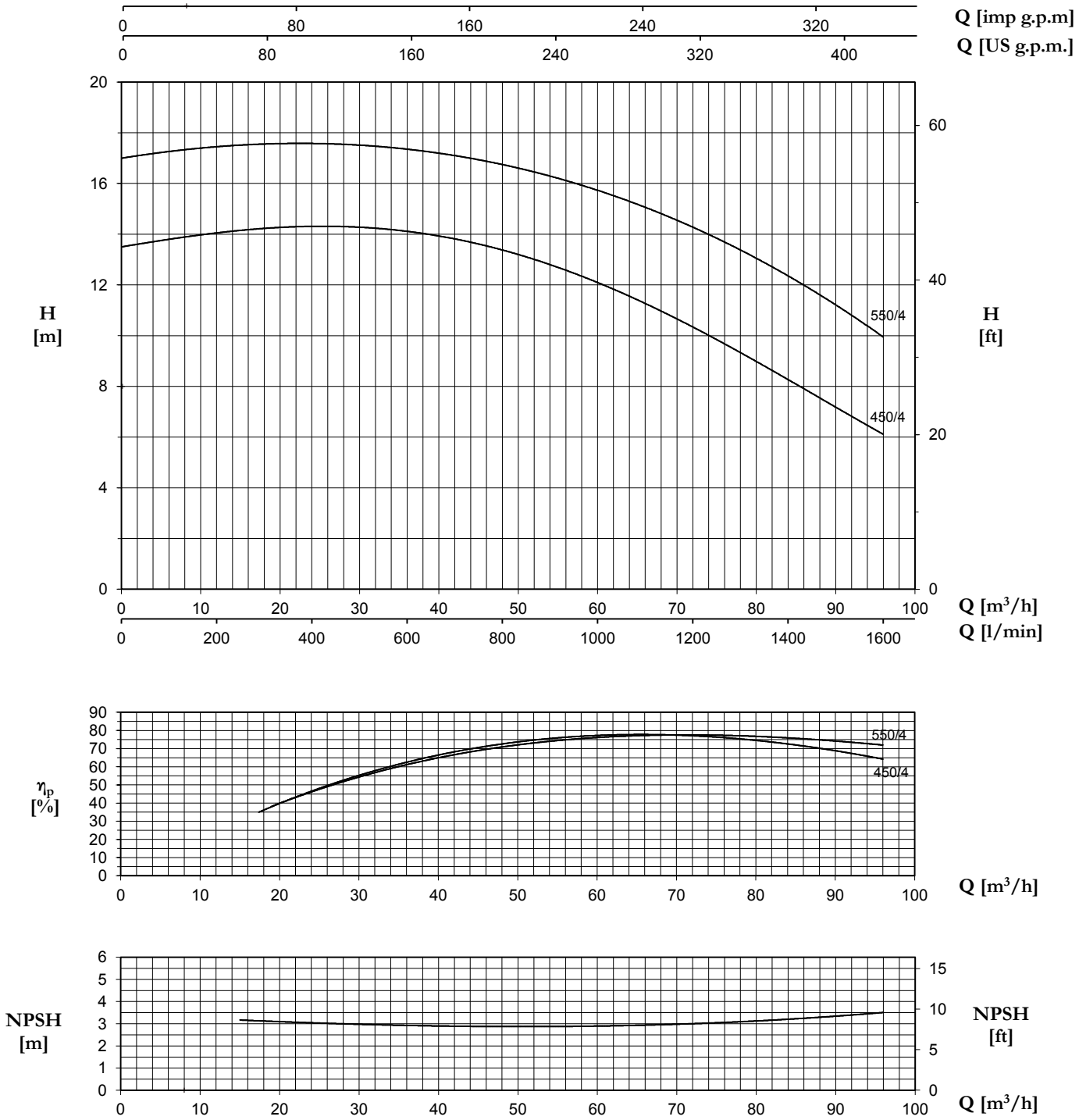

TYPE		P2		P1 (kW)		AMPERE		Q (m³/h - l/min)						
1~	3~					1~	3~	0	36	48	60	72	84	96
								0	600	800	1000	1200	1400	1600
		(HP)	(kW)	1~	3~	1x230 V 50 Hz	3x400 V 50 Hz	H (m)						
CS 450/4	CST 450/4	4	3	3,7	3,6	18	6,2	13,5	14,1	13,4	12,1	10,3	8,3	6,1
-	CST 550/4	5,5	4	-	5,05	-	8,8	17	17,3	16,8	15,7	14,4	12,2	10,0

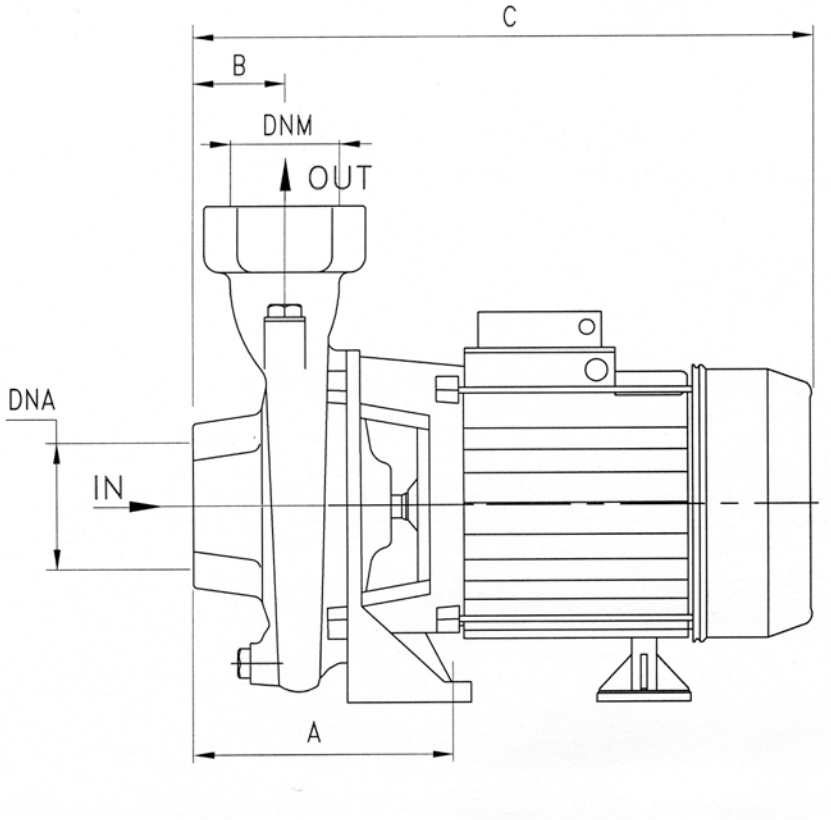

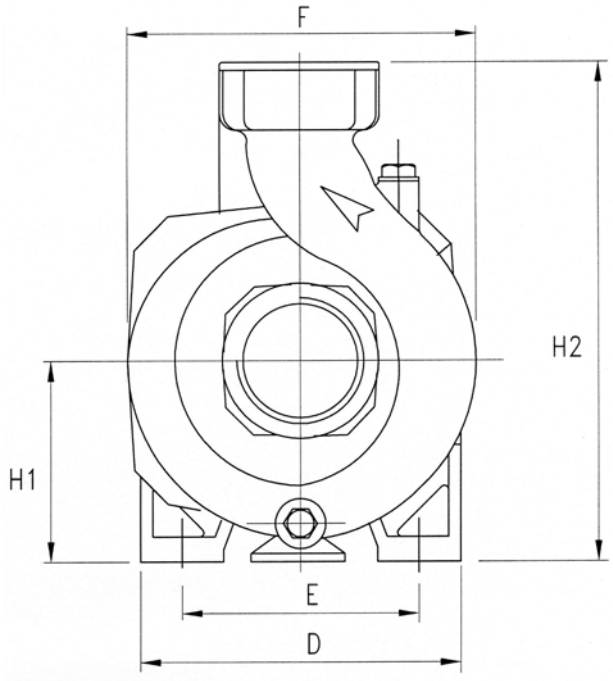

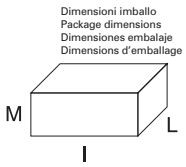

TYPE	DIMENSIONS (mm)													Kg
	A	B	C	D	E	F	H1	H2	DNA	DNM	I	L	M	
CS 75/2	127	45	315	155	115	178	97	247	2″ G	2″ G	340	195	280	14.2
CS 100/2	127	45	315	155	115	178	97	247	2″ G	2″ G	340	195	280	15.5
CS 150/2	150	53	370	180	140	218	115	285	2″ G	2″ G	390	230	325	23.3
CS 200/2	150	53	370	180	140	218	115	285	2″ G	2″ G	390	230	325	24.3
CSB 100/2	130	70	365	180	130	195	90	240	2″ G	2″ G	390	230	325	18.2
CSB 150/2	130	70	365	180	130	195	90	240	2″ G	2″ G	390	230	325	19.1
CS 200/3	176,5	80	455	200	140	225	112	292	3″ G	3″ G	480	245	330	28.3
CS 300/3	176,5	80	455	200	140	225	112	292	3″ G	3″ G	480	245	330	31.5
CST 400/3	176,5	80	455	200	140	225	112	292	3″ G	3″ G	480	245	330	31.6
CST 450/4	165	85	480	220	160	250	130	330	4″ G	4″ G	510	275	365	41.1
CST 550/4	165	85	480	220	160	250	130	330	4″ G	4″ G	510	275	365	41.1



CB 100



CB 400

CARATTERISTICHE COSTRUTTIVE / CONSTRUCTION FEATURES CARACTERÍSTICAS CONSTRUCTIVAS / CARACTÉRISTIQUES D'EXÉCUTION	
Corpo pompa **Pump body** **Cuerpo bomba** **Corps de pompe**	ghisa cast iron fundición fonte
Supporto motore **Motor bracket** **Soporte motor** **Support moteur**	ghisa cast iron fundición fonte
Girante **Impeller** **Rodete** **Turbine**	ottone o Noryl® (CB100÷900) ottone (CB800÷1500) brass or Noryl® (CB100÷900) brass (CB800÷1500) latón o Noryl® (CB100÷900) latón (CB800÷1500) laiton ou Noryl® (CB100÷900) laiton (CB800÷1500)
Tenuta meccanica **Mechanical seal** **Sello mecánico** **Garniture mécanique**	ceramica-grafite ceramic-graphite cerámica-grafito céramique-graphite
Albero motore **Motor shaft** **Eje motor** **Arbre moteur**	acciaio AISI 303 acciaio AISI 416 (CB100) stainless steel AISI 303 stainless steel AISI 416 (CB100) acero AISI 303 acero AISI 416 (CB100) acier AISI 303 acier AISI 416 (CB100)
Temperatura del liquido **Liquid temperature** **Temperatura del liquído** **Température du liquide**	girante Noryl®: 0 - 50 °C girante ottone: 0 - 90 °C Noryl® impeller: 0 - 50 °C brass impeller: 0 - 90 °C rodete de Noryl®: 0 - 50 °C rodete latón: 0 - 90 °C turbine en Noryl®: 0 - 50 °C turbine laiton: 0 - 90 °C
Pressione di esercizio **Operating pressure** **Presión de trabajo** **Pression de fonctionnement**	max 6 bar (CB100) max 11 bar (CB160-1500)
MOTORE / MOTOR / MOTOR / MOTEUR	
Motore 2 poli a induzione **2 pole induction motor** **Motor de 2 polos a inducción** **Moteur à induction à 2 pôles**	3~ 230/400V-50Hz 1~ 230V-50Hz con termoprotettore with thermal protection con protección térmica avec protection thermique
Classe di isolamento **Insulation class** **Clase de aislamiento** **Classe d'isolation**	F
Grado di protezione **Protection degree** **Grado de protección** **Protection**	IP44

Pompe centrifughe bi-giranti adatte alla realizzazione di gruppi di pressurizzazioni per impianti civili e industriali; le due giranti contrapposte garantiscono una elevata prevalenza garantendo comunque una buona portata.

Two impeller centrifugal pumps for constructing pressurisation systems for civil and industrial plant; the two counter-posed impellers guarantee high head with good delivery.

Bombas centrífugas con doble rodete apropiadas para realizar unidades de presurización para instalaciones civiles e industriales; los dos rodetes contrapuestos garantizan una elevada prevalencia garantizando en cualquier caso un buen caudal.

Pompes centrifuges à deux turbines, aptes à la réalisation de groupes de surpression pour installations civiles et industrielles; les deux roues opposées garantissent une hauteur manométrique élevée tout en maintenant un débit excellent.

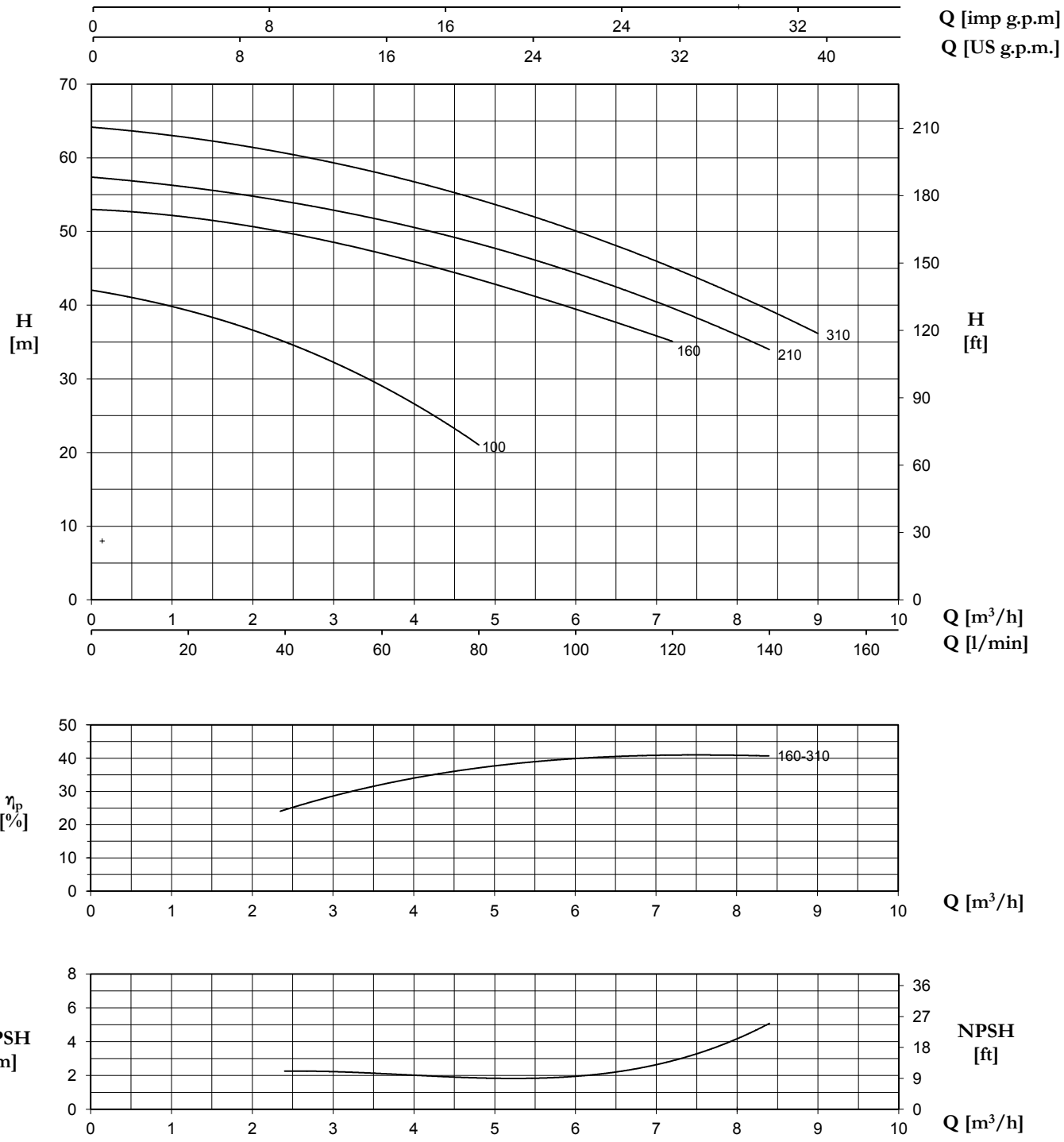

TYPE		P2		P1 (kW)		AMPERE		Q (m³/h - l/min)										
1~	3~					1~	3~	0	0,6	1,2	1,8	2,4	3,6	4,8	6	7,2	8,4	9
								0	10	20	30	40	60	80	100	120	140	150
		(HP)	(kW)	1~	3~	1x230 V 50 Hz	3x400 V 50 Hz	H (m)										
CB 100	**CBT 100**	1	0,74	1,17	1,15	5,4	2,4	42	40,8	39,4	37,4	34,7	29,2	21	-	-	-	-
CB 160	**CBT 160**	1,5	1,1	2,30	2,20	10,2	4,1	53	52,5	52	51	50	46,9	43,3	39,7	35	-	-
CB 210	**CBT 210**	2	1,5	2,60	2,45	11,5	4,8	57,3	56,9	56	55,1	54	51,5	48,4	44,4	39,5	34	-
-	**CBT 310**	3	2,2	-	2,80	-	5,2	64	63,5	63	61,9	60,6	57,7	54,1	50	45,4	39,4	36

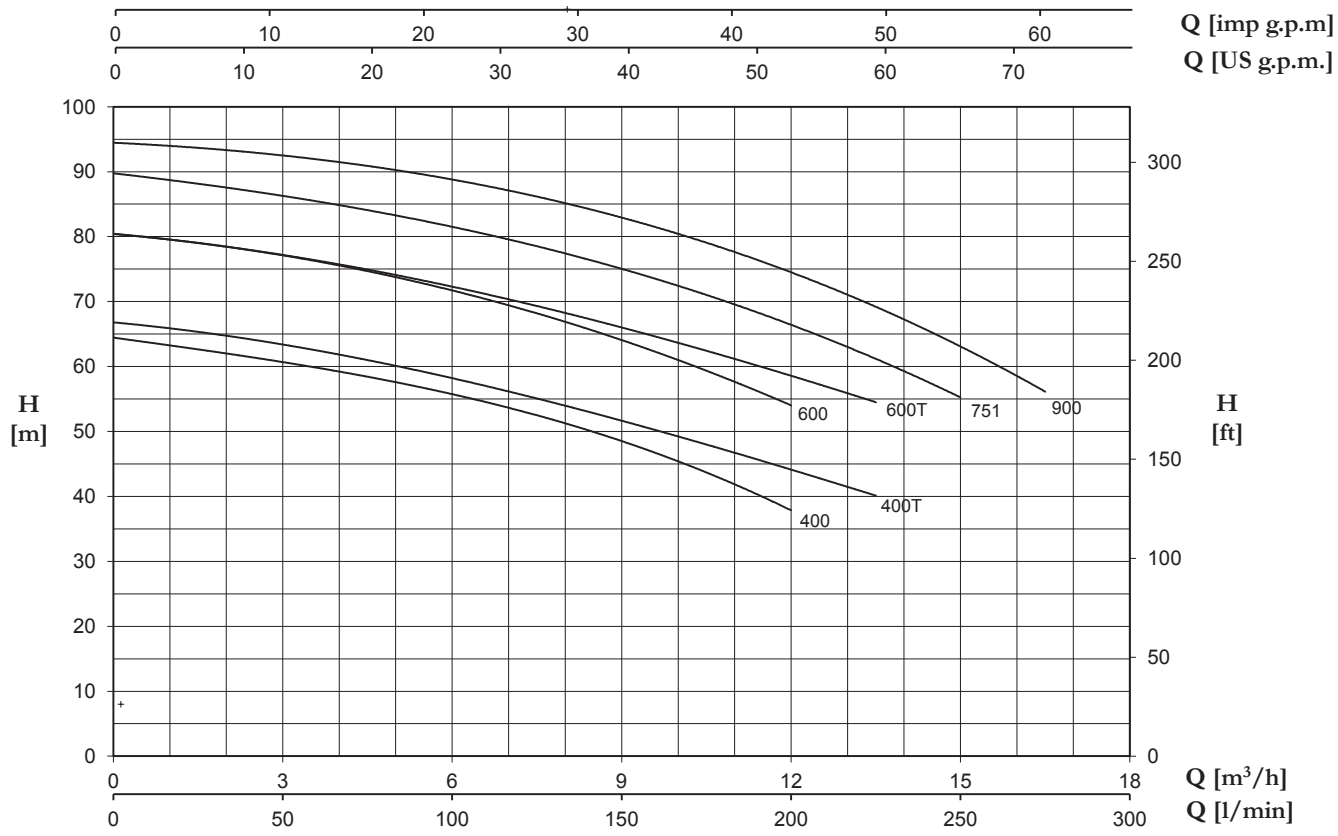

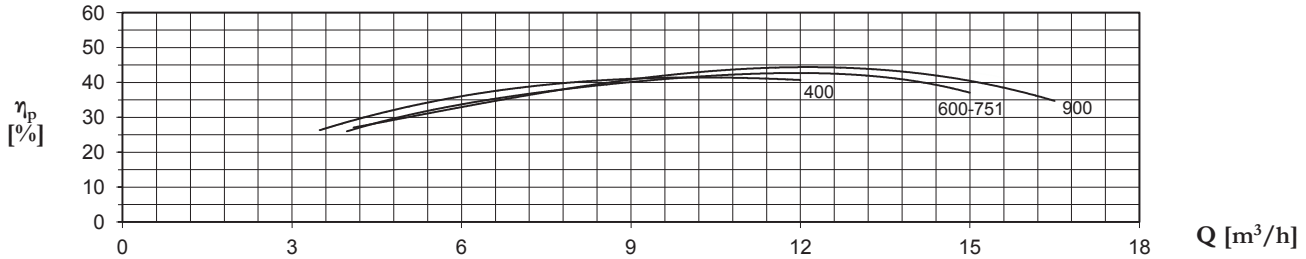

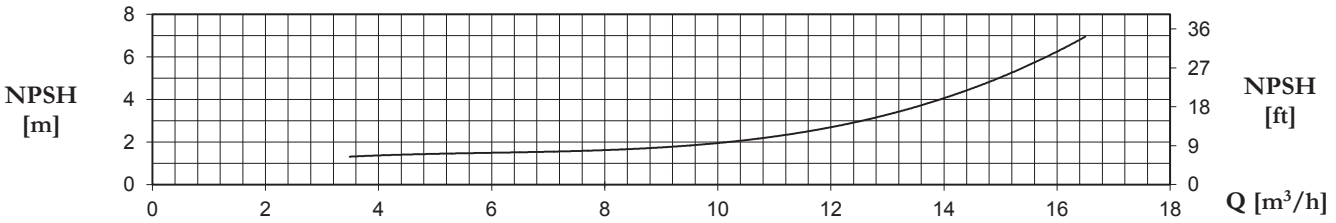

TYPE		P2		P1 (kW)		AMPERE		Q (m³/h - l/min)											
1~	3~					1~	3~	0	1,5	3,0	4,5	6,0	7,5	9,0	10,5	12	13,5	15,0	16,5
								0	25	50	75	100	125	150	175	200	225	250	275
		(HP)	(kW)	1~	3~	1x230 V 50 Hz	3x400 V 50 Hz	H (m)											
CB 400	-	4	3	4,3	-	19,0	-	64,4	62,7	60,8	58,3	55,6	52,6	48,7	43,5	37,9	-	-	-
-	**CBT 400**	4	3	-	4,6	-	7,9	66,9	65,2	63,3	61	58,4	55,2	51,5	47,8	44,3	40,1	-	-
CB 600	-	5,5	4,0	5,7	-	26,0	-	80,4	79,1	77,1	74,5	71,8	68,4	64	59,2	54,1	-	-	-
-	**CBT 600**	5,5	4,0	-	5,6	-	9,8	80,4	79,1	77,1	75	72,2	69,4	66	62,4	58,6	54,5	-	-
-	**CBT 751**	7,5	5,5	-	6,8	-	11,6	89,5	88,3	86,7	84,1	81,3	78,3	74,7	71,1	66,9	61,3	55	-
-	**CBT 900**	9	6,6	-	7,6	-	13,2	94,2	93,8	92,8	91,2	88,7	85,7	82,5	79,1	75	69,4	63	56

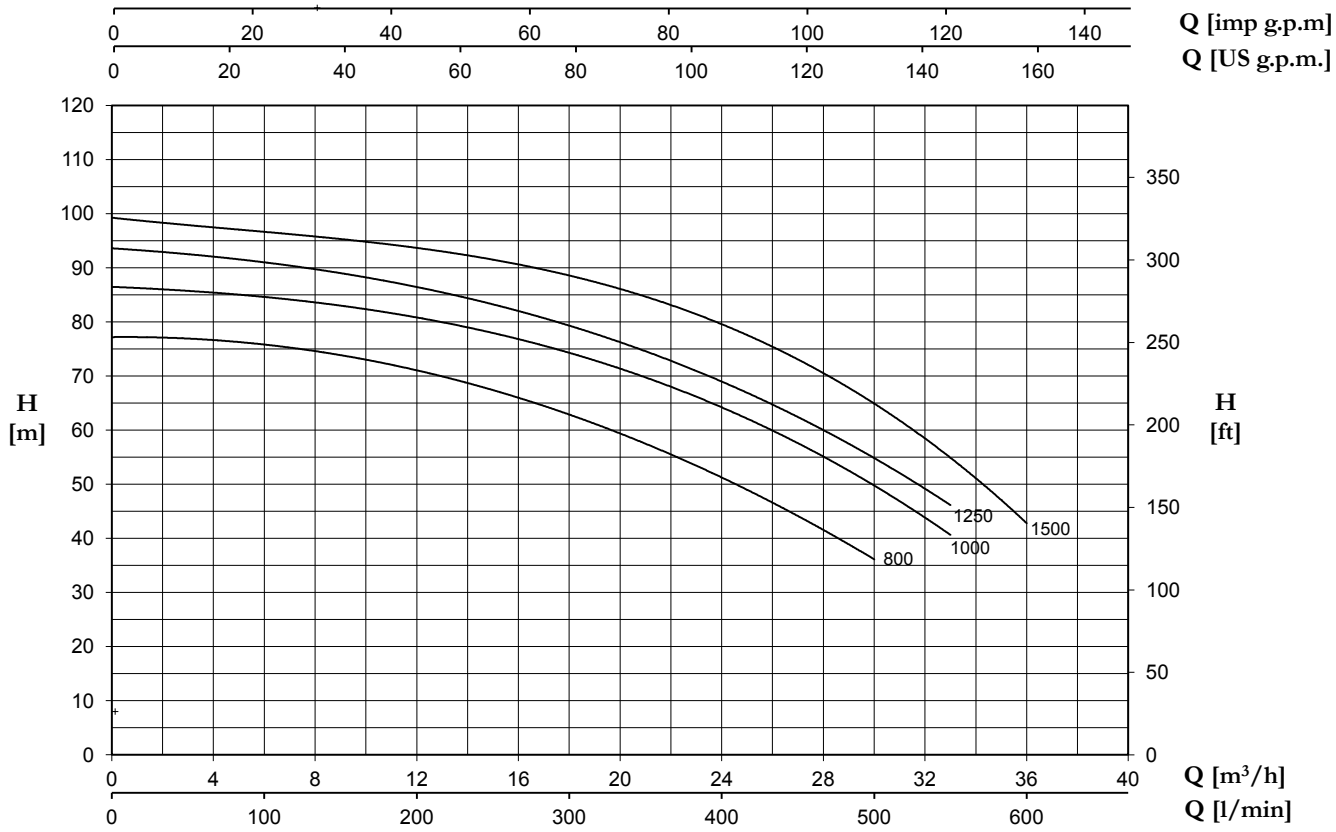

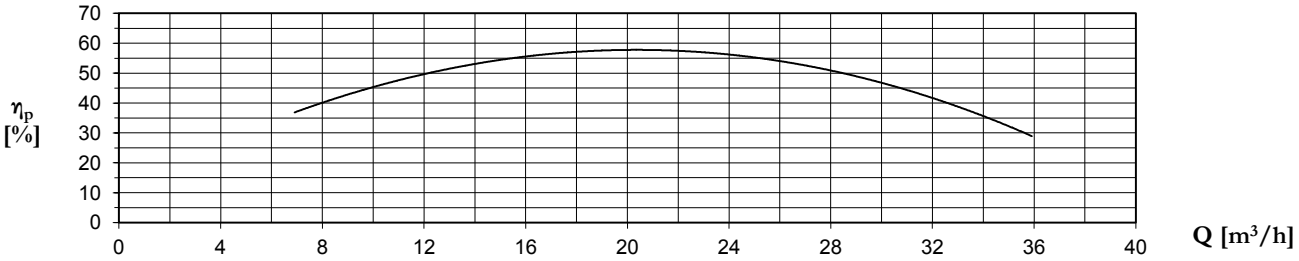

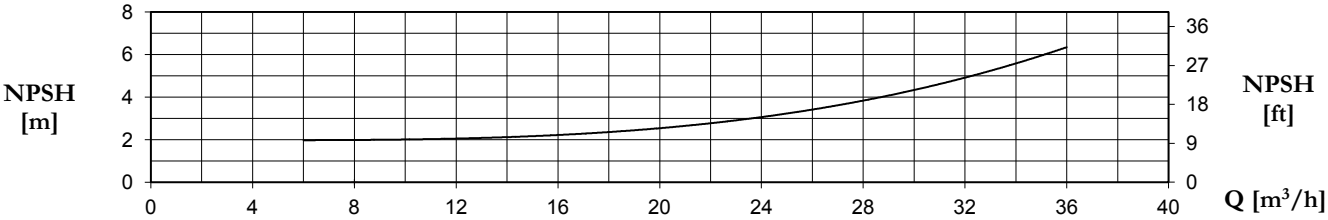

TYPE	P2		P1 (kW)	AMPERE	Q (m³/h - l/min)							
3~				3~	0	6	12	18	24	30	33	36
					0	100	200	300	400	500	550	600
	(HP)	(kW)	3~	3x400 V 50 Hz	H (m)							
CBT 800	7,5	5,5	8,5	15	77,0	76,4	70,5	62,8	51,6	36,0	-	-
CBT 1000	10	7,5	10,3	17,2	86,4	84,8	80,7	74,3	64,0	50,2	40,4	-
CBT 1250	12,5	9,2	11,1	18,9	93,6	91,0	86,3	79,7	68,5	55,2	46,0	-
CBT 1500	15	11	12,1	20,4	98,7	97,6	94,2	87,6	78,2	65,6	57,5	40,9

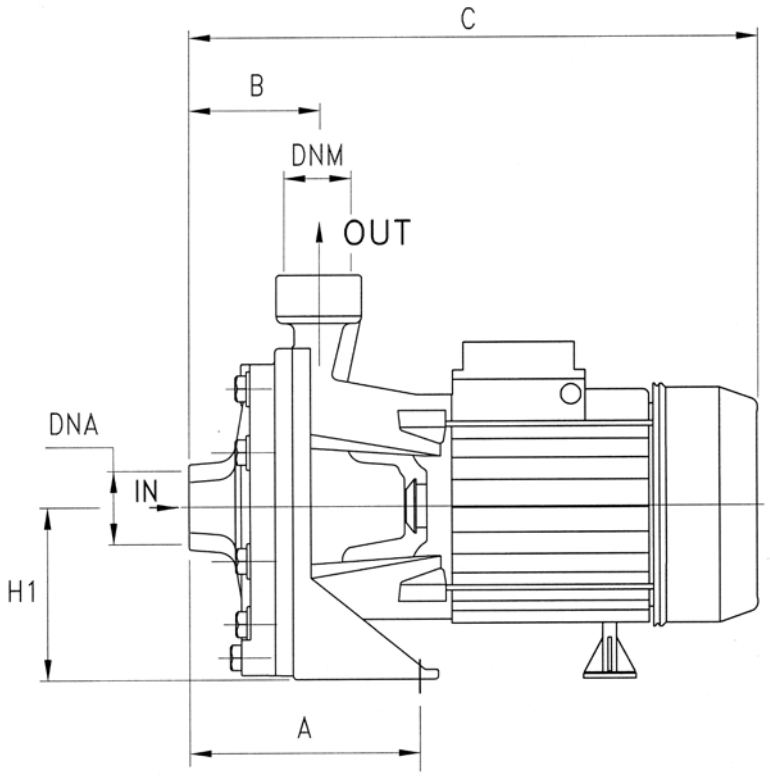

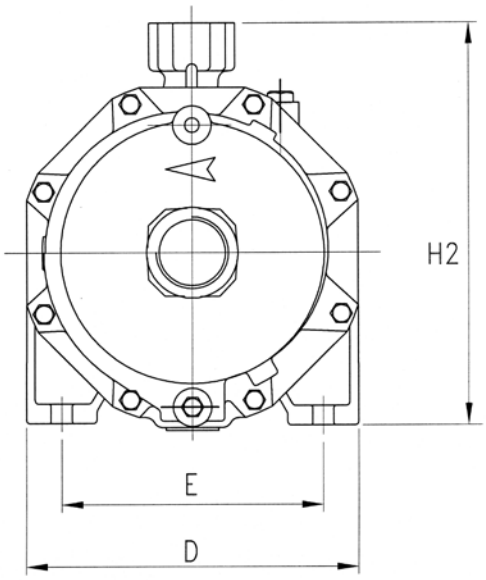

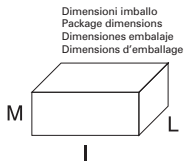

TYPE	DIMENSIONS (mm)												Kg
	A	B	C	D	E	H1	H2	DNA	DNM	I	L	M	
CB 100	122	72	328	180	140	98	228	1" G	1" G	350	195	265	15.3
CB 160	115	82	385	210	170	110	265	1"1/4 G	1" G	405	225	295	24.7
CB 210	115	82	385	210	170	110	265	1"1/4 G	1" G	405	225	295	25.6
CB 310	115	82	385	210	170	110	265	1"1/4 G	1" G	405	225	295	25.6
CB 400	145	95,5	463	266	212	135	305	1"1/2 G	1"1/4 G	500	275	350	41
CB 600	145	95,5	463	266	212	135	305	1"1/2 G	1"1/4 G	500	275	350	44.8
CB 751	145	95,5	480	266	212	135	305	1"1/2 G	1"1/4 G	500	275	350	50.5
CB 900	145	95,5	480	266	212	135	305	1"1/2 G	1"1/4 G	500	275	350	55
CB 800	190	120	605	275	210	150	330	2" G	1"1/4 G	640	310	370	70.5
CB 1000	190	120	605	275	210	150	330	2" G	1"1/4 G	640	310	370	77
CB 1250	190	120	645	275	210	150	330	2" G	1"1/4 G	640	310	370	85
CB 1500	190	120	645	275	210	150	330	2" G	1"1/4 G	640	310	370	92



CM normalizzate

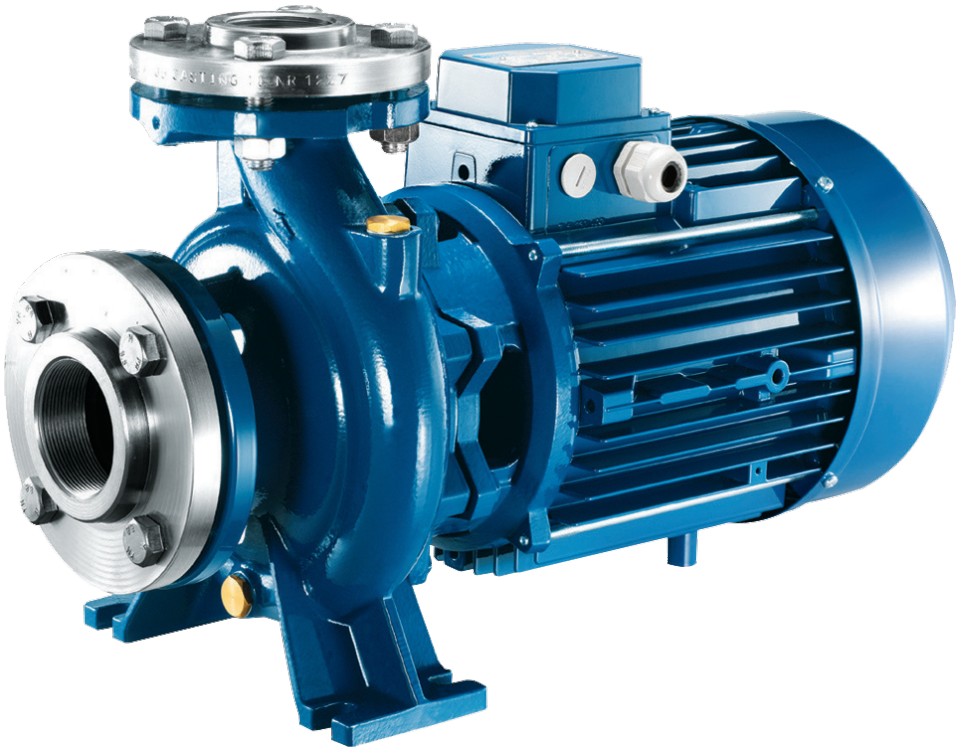

CARATTERISTICHE COSTRUTTIVE / CONSTRUCTION FEATURES CARACTERÍSTICAS CONSTRUCTIVAS / CARACTÉRISTIQUES D'EXÉCUTION	
Corpo pompa **Pump body** **Cuerpo bomba** **Corps de pompe**	ghisa cast iron fundición fonte
Supporto motore **Motor bracket** **Soporte motor** **Support moteur**	ghisa cast iron fundición fonte
Girante **Impeller** **Rodete** **Turbine**	ghisa, bronzo o acciaio cast iron, bronze or stainless steel fundición, bronce o acero fonte, bronze ou acier
Tenuta meccanica **Mechanical seal** **Sello mecánico** **Garniture mécanique**	ceramica-grafite ceramic-graphite cerámica-grafito céramique-graphite
Albero motore **Motor shaft** **Eje motor** **Arbre moteur**	acciaio AISI 316 stainless steel AISI 316 acero AISI 316 acier AISI 316
Temperatura del liquido **Liquid temperature** **Temperatura del liquído** **Température du liquide**	-10 ÷ +90 °C
Pressione di esercizio **Operating pressure** **Presión de trabajo** **Pression de fonctionnement**	max 10 bar
MOTORE / MOTOR / MOTOR / MOTEUR	
Motore 2 poli a induzione **2 pole induction motor** **Motor de 2 polos a inducción** **Moteur à induction à 2 pôles**	3~ 230/400V-50Hz 1~ 230V-50Hz
Classe di isolamento **Insulation class** **Clase de aislamiento** **Classe d'isolation**	F
Grado di protezione **Protection degree** **Grado de protección** **Protection**	IP55

Pompe centrifughe monoblocco ad asse orizzontale costruite secondo le norme EN 733; trovano vasto utilizzo nell'alimentazione idrica, negli impianti di pressurizzazione e antincendio, raffreddamento, riscaldamento, irrigazione, applicazioni agricole e industriali; come standard vengono fornite di controflangia.

Monobloc horizontal centrifugal pumps, constructed to EN 733 standards; widely used in water supplies, pressurisation and fire-fighting systems, cooling, heating, irrigation, industrial and agricultural applications; standard supply with counter-flange.

Bombas centrífugas monobloque de eje horizontal fabricadas según las normas EN 733; se utilizan en gran parte en la alimentación hídrica, en las instalaciones de presurización y antiincendio, enfriamiento, calefacción, riego, aplicaciones agrícolas e industriales; según el estándar se suministran con contrabrida.

Pompes centrifuges monobloc à axe horizontal, fabriquées conformément aux normes EN 733. Elles trouvent une ample utilisation dans l'approvisionnement d'eau, dans les installations de pressurisation et anti-incendie, refroidissement, chauffage, irrigation, applications agricoles et industrielles; fournies de série avec contre-bride.

TYPE	P2 nom.		P1 max	I	0	4,5	6	7,5	9	12	15	18	21	24	27	30	33	36	39	42
				3x400V 50 Hz	0	75	100	125	150	200	250	300	350	400	450	500	550	600	650	700
	(HP)	(kW)	(kW)																	
32-160C (*)	2	1,5	2,3	4	24,7	24,4	24,1	23,6	23	21,5	19,6	17,2	14,1							
32-160B (*)	3	2,2	2,9	5,2	29		28,5	28	27,3	25,7	23,8	21,4	18,5	14,8						
32-160A	4	3	4,1	7,1	36,8		36,4	36	35,4	34,2	32,8	31,1	28,8	26	22,3					
32-200C (*)	5,5	4,0	4,9	8,8	40,1		39,7	39,6	39,3	38,3	36,9	35,2	33,0	30,4	27,6					
32-200B1	7,5	5,5	6,3	11,1	46,4		46,5	46,4	46,2	45,4	44,2	42,5	40,5	38,3	35,7	32,5				
32-200B	7,5	5,5	7,0	12,4	50,1		50,2	50,1	49,9	49,3	48,0	46,4	44,5	42,4	39,8	37,2				
32-200A1	10	7,5	7,5	13,1	55,1		55,1	55,0	54,9	54,2	52,9	51,2	49,2	46,8	44,3	41,6				
32-200A	10	7,5	8,5	15,0	58,6		59,0	58,9	58,8	58,2	57,1	55,5	53,4	51,1	48,4	45,6	42,5			
32-250C	12,5	9,2	11,9	20,1	70			68,5	68,0	67,0	65,5	63,5	61	58	50	36,5				
32-250B	15	11	14,4	24,2	82			81,0	80,5	79,5	78,5	77,0	74,5	71,9	65	52,5				
32-250A1	20	15	16	27,4	91,0			90,0	89,9	89,0	88,0	86,0	83,5	80,8	74	61,5				
32-250A	20	15	18,1	30,1	93,0			92,5	92,0	91,5	90,5	89,5	87,5	85	78,5	66				
40-125C (*)	2	1,5	2,3	4	17,4			17,6	17,5	17,3	16,9	16,4	15,8	15,1	14,2	13,3				
40-125B (*)	3	2,2	2,9	5,2	20,7				21,3	21,2	21,0	20,6	20,1	19,4	18,7	17,9	17,0			
40-125A	4	3	4,1	7,1	25,2				25,8	25,8	25,6	25,4	24,9	24,4	23,7	22,9	22,0	21,1		
40-160B (*)	4	3,0	4,4	7,4	30,0				30,1	30,0	29,6	29,0	28,2	27,1	25,9	24,4	22,8	21,0	19,1	
40-160A (*)	5,5	4,0	5,7	9,9	35,4				35,6	35,5	35,3	35,0	34,2	33,2	32,0	30,6	29,0	27,3	25,4	23,5
40-200B1	7,5	5,5	6,5	11,1	42,2				42,4	42,3	42,1	41,3	40,3	39,1	37,5	35,5	33,3	30,7	28,0	
40-200B	7,5	5,5	7,4	12,7	44,7				44,9	44,8	44,6	44,0	42,9	41,6	40,0	38,1	36,1	33,6	30,8	27,9
40-200A1	10	7,5	8,1	13,8	49,7				49,7	49,7	49,4	48,7	47,9	46,6	45,0	43,2	41,1	38,6	35,9	
40-200A	10	7,5	9,8	16,5	57,7				57,7	57,5	57,1	56,3	55,4	54,1	52,5	50,5	48,5	45,9	43,3	40,3
40-250C	12,5	9,2	12,6	21	65,0				64,3	63,9	63,3	62,6	61,5	60,2	58,8	56,9	54,5	51,6	48,5	45,5
40-250B	15	11,0	14,4	24,2	75,5				74,6	74,2	73,5	72,7	71,7	70,4	69,0	67,2	65,0	62,5	59,5	56,0
40-250A1	20	15	17,5	29,5	85				84,0	83,7	82,9	82,1	80,8	79,5	77,8	75,9	73,8	71,3	68,4	65,8
40-250A	20	15,0	19,0	32,0	91,5				90,4	89,9	89,3	88,5	87,5	86,6	85,5	84,0	82,5	80,5	78,5	76,0
50-125B (*)	4	3	4,2	7,1	19,8					20,2	20,2	20,1	20,0	19,8	19,5	19,3	18,8	18,5	18,0	17,6
50-125A (*)	5,5	4	5,5	9,6	24,8					25,2	25,2	25,1	25,0	24,8	24,6	24,3	23,9	23,5	23,2	22,7
50-160B1	7,5	5,5	6,2	10,7	29,3								30,3	30,2	30,0	29,6	29,0	28,4	27,7	26,9
50-160B	7,5	5,5	6,7	11,6	31,1								32,1	32,0	31,7	31,4	31,0	30,4	29,7	28,9
50-160A1	10	7,5	8,3	14,1	34,3								35,4	35,3	35,0	34,7	34,3	33,8	33,2	32,4
50-160A	10	7,5	9,4	15,8	36,7								37,9	37,8	37,7	37,4	37,1	36,6	36,1	35,4
50-200C	12,5	9,2	10,8	18,5	46,0									45,6	45,1	44,5	43,7	42,9	41,8	40,8
50-200B	15	11	12,4	21	50,8									51,0	50,5	50,0	49,3	48,5	47,7	46,8
50-200A1	20	15	14,5	25,4	57,0									57,3	57,1	56,7	56,2	55,6	54,8	54,1
50-200A	20	15	15,4	27	58,0									58,3	58,0	57,5	57,0	56,4	55,7	55,0
50-250C	20	15	20	32,5	71,5										70,8	70,3	69,7	69,0	68,3	67,6
50-250B	25	18,5	23	41,5	78,0										78,0	77,4	76,8	76,1	75,3	74,5
50-250A	30	22	28,5	51,5	90,0										89,5	88,8	88,3	87,7	86,9	86,1
65-125B1	7,5	5,5	6,4	11	19,4											20,4	20,4	20,3	20,2	20,1
65-125B	7,5	5,5	7,2	12,6	20,9											22,0	22,0	21,9	21,8	21,7
65-125A1	10	7,5	8,1	14	23											24,1	24,1	24,0	23,9	23,8
65-125A	10	7,5	9,5	16,3	25,4											26,4	26,4	26,4	26,3	26,3
65-160C	12,5	9,2	11,7	19,5	29,8															31,2
65-160B	15	11,0	13,0	22,5	33,0															34,6
65-160A1	20	15	15,8	27,6	37,1															38,5
65-160A	20	15,0	18,0	30,0	39,2															40,6
65-200C1	20	15	17,1	28,8	43,1															
65-200C	20	15	18,6	31,4	45,3															
65-200B	25	18,5	22,6	38,2	51,6															
65-200A	30	22,5	26,6	43,8	60,2															
65-250B	40	30	37,8	63,5	81,0															
65-250A	50	37	45	74,5	90,0															
80-160E	12,5	9,2	9,9	17,2	21,4															
80-160D	15	11	12,7	22,1	25,4															
80-160C1	20	15	14,8	25,5	28,5															
80-160C	20	15	15,9	27,4	29,7															
80-160B	25	18,5	20,1	34,8	34															
80-160A	30	22,5	23,7	39,8	38,8															
80-200B	40	30	37,8	63,5	49,0															
80-200A	50	37	45	74,5	58,0															
100-160B	40	30	35	57,2	41,8															
100-160A	50	37	39	65	45,7															

(*) Disponibile nella versione monofase / *Single phase available* / Bajo pedido tambien en monofase / *Disponible en monophasé*

Q (m³/h - l/min)																						
48	54	60	66	72	78	84	96	108	120	132	144	156	168	180	195	210	225	240	270	300	330
800	900	1000	1100	1200	1300	1400	1600	1800	2000	2200	2400	2600	2800	3000	3250	3500	3750	4000	4500	5000	5500
H (m)																					
															~ 2900 r.p.m.						

32-160

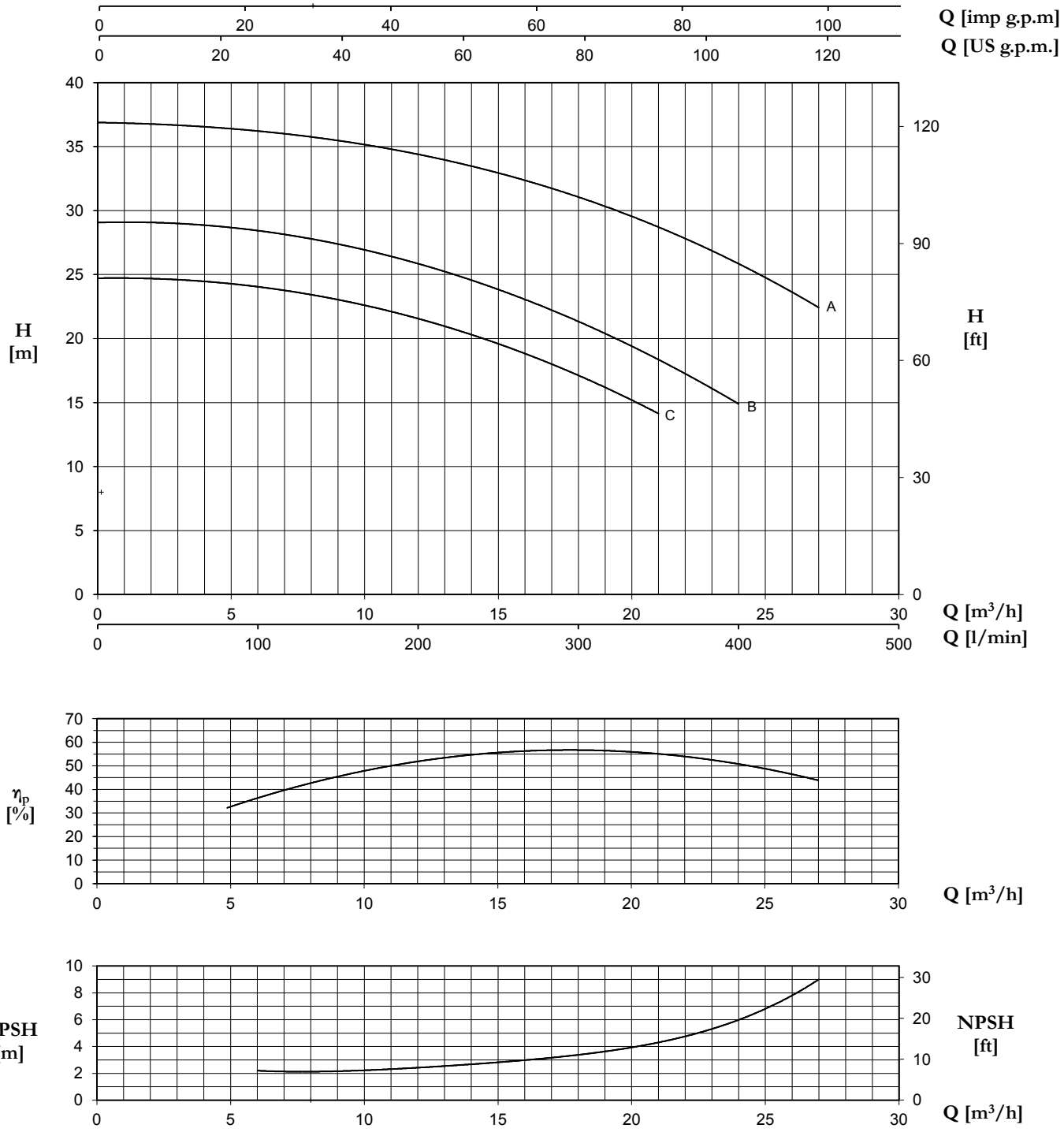

TYPE	P2		P1 (kW)	A	Q (m³/h - l/min)										
3~				3~	0	4.5	6	7.5	9	12	15	18	21	24	27
					0	75	100	125	150	200	250	300	350	400	450
	(HP)	(kW)	3~	3x400 V 50 Hz	H (m)										
32-160 C (*)	2	1.5	2.3	4	24.7	24.4	24.1	23.6	23.0	21.5	19.6	17.2	14.1	-	-
32-160 B (*)	3	2.2	2.9	5.2	29.0	-	28.5	28.0	27.3	25.7	23.8	21.4	18.5	14.8	-
32-160 A	4	3	4.1	7.1	36.8	-	36.4	36.0	35.4	34.2	32.8	31.1	28.8	26.0	22.3

(*) Disponibile nella versione monofase / *Single phase available* / Bajo pedido tambien en monofase / *Disponible en monophasé*

32-200

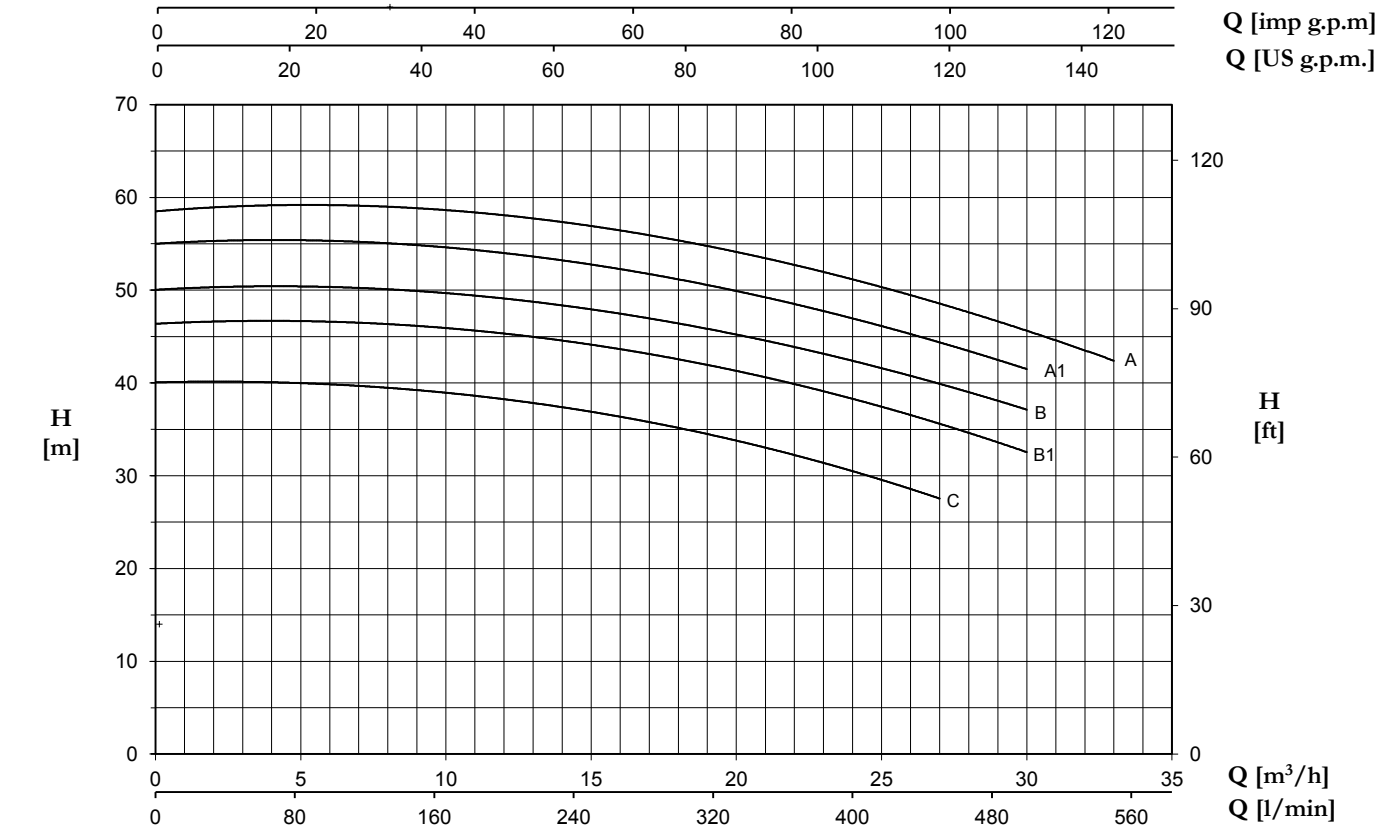

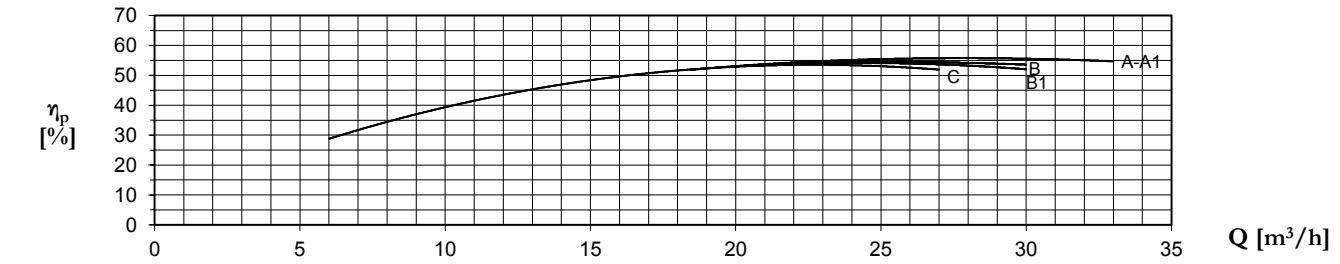

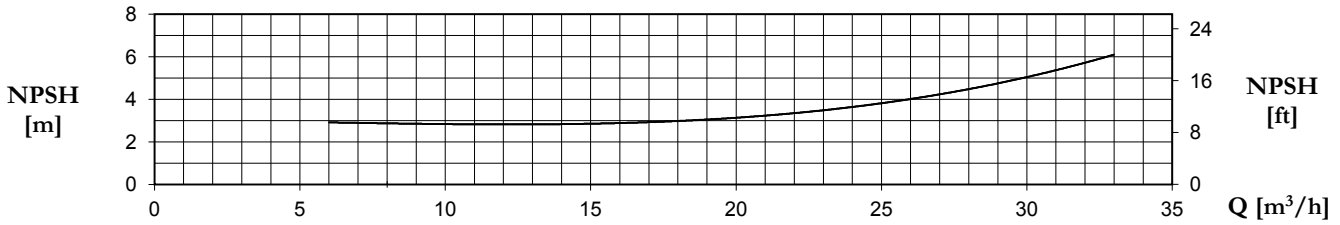

TYPE	P2		P1 (kW)	A	Q (m³/h - l/min)											
3~				3~	0	6	7.5	9	12	15	18	21	24	27	30	33
					0	100	125	150	200	250	300	350	400	450	500	550
	(HP)	(kW)	3~	3x400 V 50 Hz	H (m)											
32-200 C (*)	5,5	4,0	4,9	8,8	40,1	39,7	39,6	39,3	38,3	36,9	35,2	33,0	30,4	27,6	-	-
32-200 B1	7,5	5,5	6,3	11,1	46,4	46,5	46,4	46,2	45,4	44,2	42,5	40,5	38,3	35,7	32,5	-
32-200 B	7,5	5,5	7,0	12,4	50,1	50,2	50,1	49,9	49,3	48,0	46,4	44,5	42,4	39,8	37,2	-
32-200 A1	10	7,5	7,5	13,1	55,1	55,1	55,0	54,9	54,2	52,9	51,2	49,2	46,8	44,3	41,6	-
32-200 A	10	7,5	8,5	15,0	58,6	59,0	58,9	58,8	58,2	57,1	55,5	53,4	51,1	48,4	45,6	42,5

(*) Disponibile nella versione monofase / *Single phase available* / Bajo pedido tambien en monofase / *Disponible en monophasé*

32-250

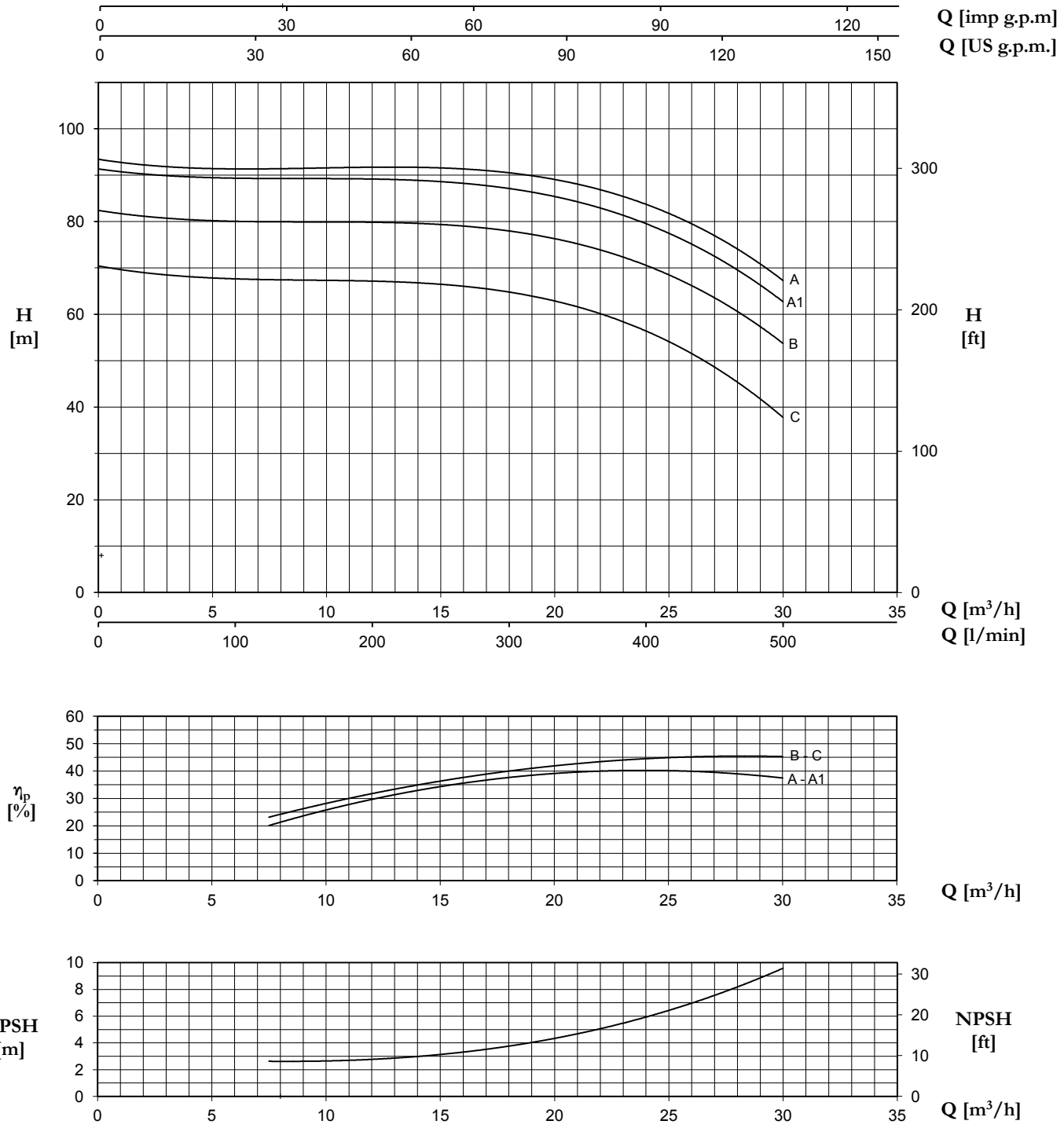

TYPE	P2		P1 (kW)	A	Q (m³/h - l/min)									
3~				3~	0	7.5	9	12	15	18	21	24	27	30
					0	125	150	200	250	300	350	400	450	500
	(HP)	(kW)	3~	3x400 V 50 Hz	H (m)									
32-250 C	12.5	9.2	11.9	20.1	70.0	68,5	68	67	65,5	63,5	61	58	50	36,5
32-250 B	15	11	14.4	24.2	82.0	81	80,5	79,5	78,5	77	74,5	71,9	65	52,5
32-250 A1	20	15	16	27.4	91.0	90	89,9	89	88	86	83,5	80,8	74	61,5
32-250 A	20	15	18.1	30.1	93.0	92,5	92	91,5	90,5	89,5	87,5	85	78,5	66

40-125

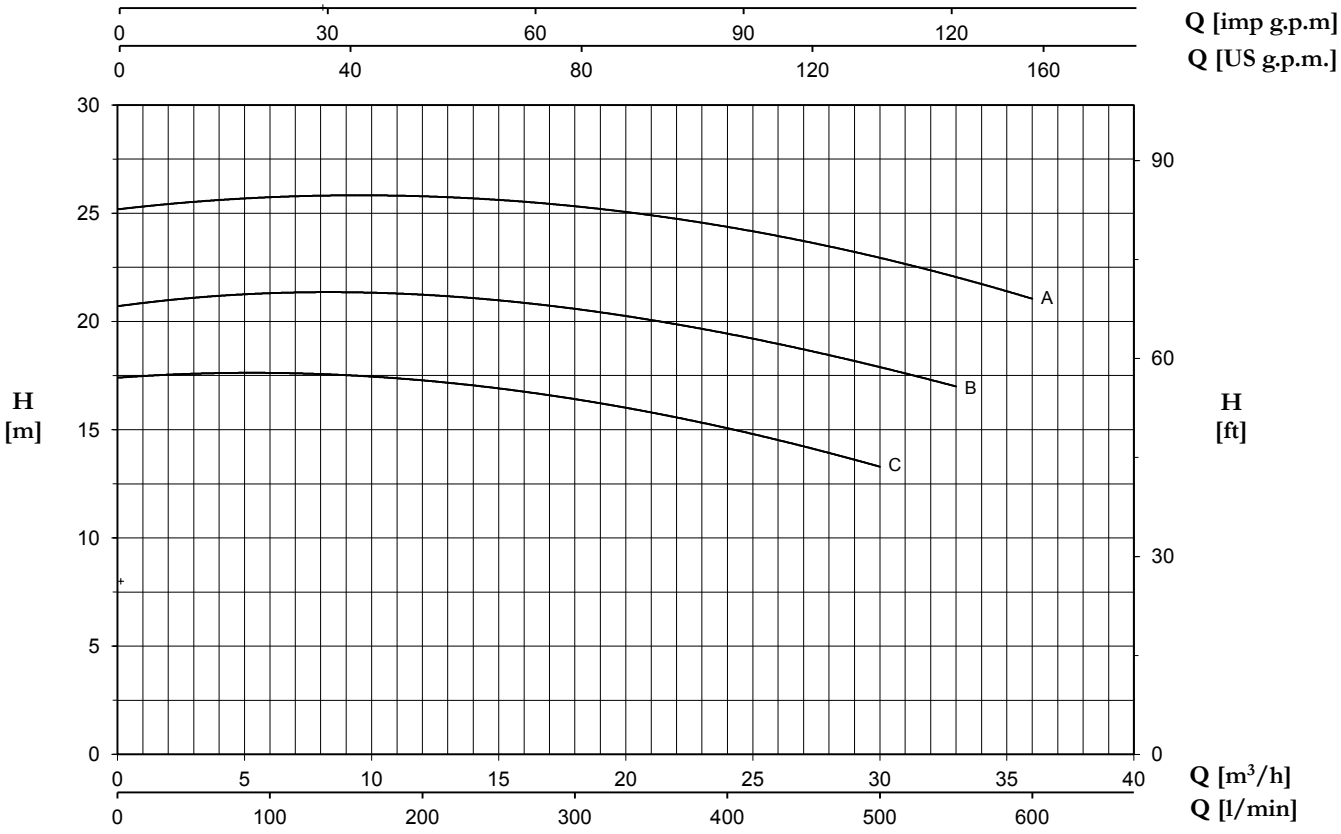

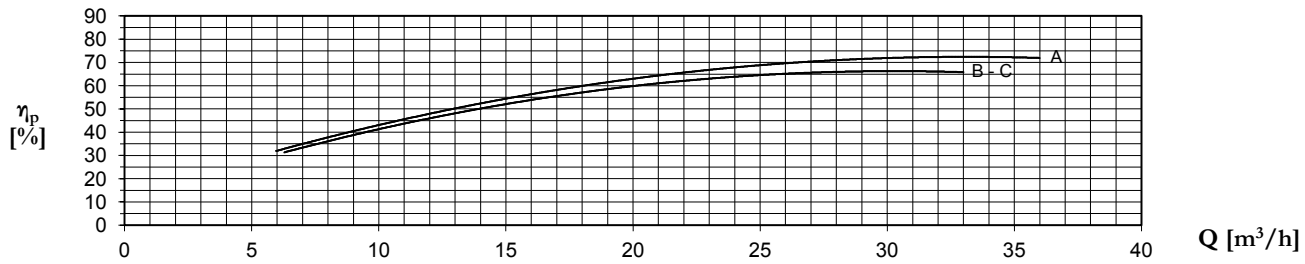

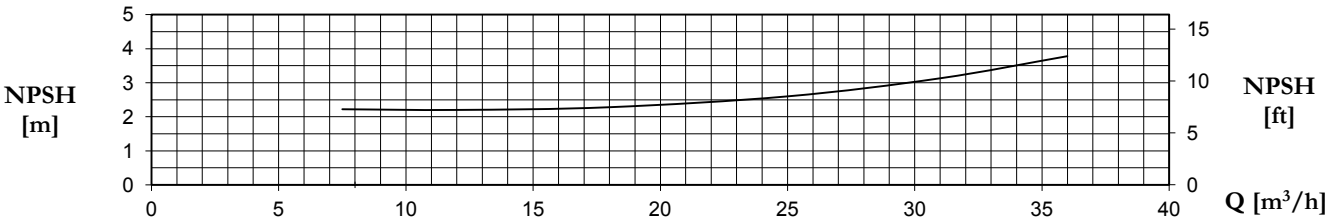

TYPE	P2		P1 (kW)	A	Q (m³/h - l/min)											
3~				3~	0	7.5	9	12	15	18	21	24	27	30	33	36
					0	125	150	200	250	300	350	400	450	500	550	600
	(HP)	(kW)	3~	3x400 V 50 Hz	H (m)											
40-125 C (*)	2	1.5	2.3	4.0	17.4	17.6	17.5	17.3	16.9	16.4	15.8	15.1	14.2	13.3	-	-
40-125 B (*)	3	2.2	2.9	5.2	20.7	-	21.3	21.2	21.0	20.6	20.1	19.4	18.7	17.9	17.0	-
40-125 A	4	3	4.1	7.1	25.2	-	25.8	25.8	25.6	25.4	24.9	24.4	23.7	22.9	22.0	21.1

(*) Disponibile nella versione monofase / *Single phase available* / Bajo pedido tambien en monofase / *Disponible en monophasé*

40-160

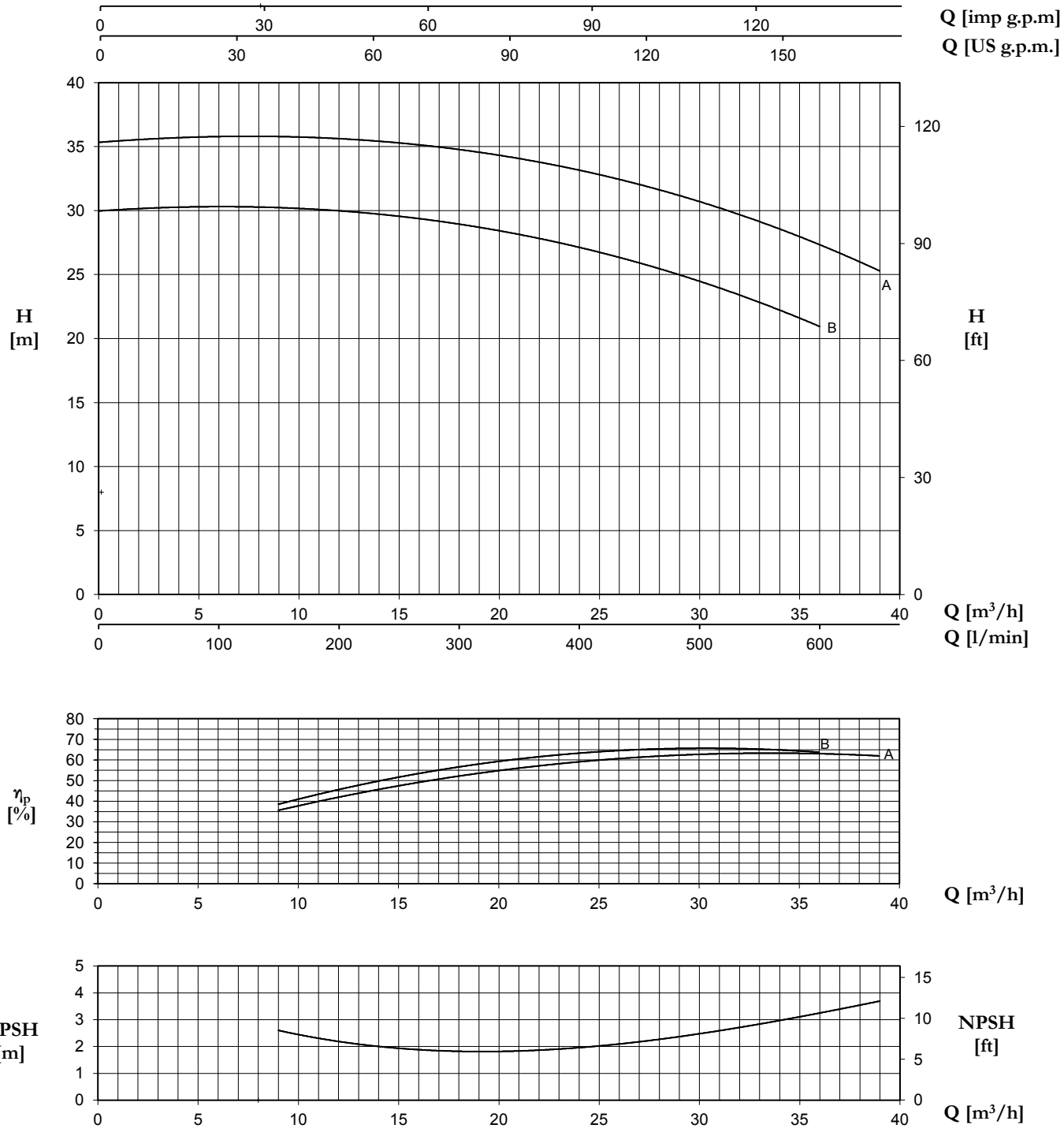

TYPE	P2		P1 (kW)	A	Q (m³/h - l/min)											
3~				3~	0	9	12	15	18	21	24	27	30	33	36	39
					0	150	200	250	300	350	400	450	500	550	600	650
	(HP)	(kW)	3~	3x400 V 50 Hz	H (m)											
40-160 B (*)	4	3	4.4	7.4	30.0	30.1	30.0	29.6	29.0	28.2	27.1	25.9	24.4	22.8	21.0	-
40-160 A (*)	5.5	4	5.7	9.9	35.4	35.6	35.5	35.3	35.0	34.2	33.2	32.0	30.6	29.0	27.3	25.4

(*) Disponibile nella versione monofase / *Single phase available* / Bajo pedido tambien en monofase / *Disponible en monophasé*

40-200

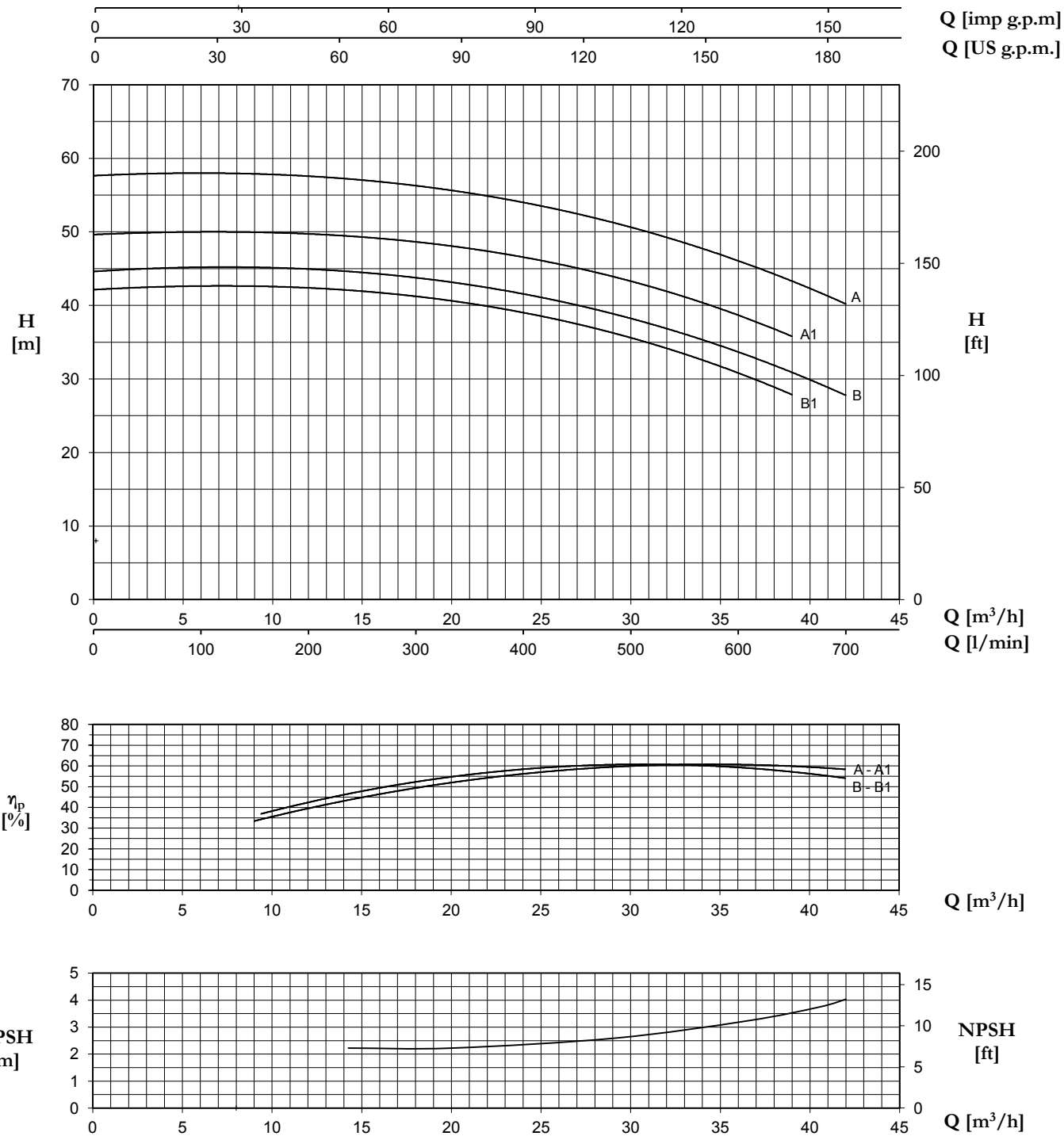

TYPE	P2		P1 (kW)	A	Q (m³/h - l/min)												
3~				3~	0	9	12	15	18	21	24	27	30	33	36	39	42
					0	150	200	250	300	350	400	450	500	550	600	650	700
	(HP)	(kW)	3~	3x400 V 50 Hz	H (m)												
40-200 B1	7.5	5.5	6.5	11.1	42.2	42.4	42.3	42.1	41.3	40.3	39.1	37.5	35.5	33.3	30.7	28.0	-
40-200 B	7.5	5.5	7.4	12.7	44.7	44.9	44.8	44.6	44.0	42.9	41.6	40.0	38.1	36.1	33.6	30.8	27.9
40-200 A1	10	7.5	8.1	13.8	49.7	49.7	49.7	49.4	48.7	47.9	46.6	45.0	43.2	41.1	38.6	35.9	-
40-200 A	10	7.5	9.8	16.5	57.7	57.7	57.5	57.1	56.3	55.4	54.1	52.5	50.5	48.5	45.9	43.3	40.3

40-250

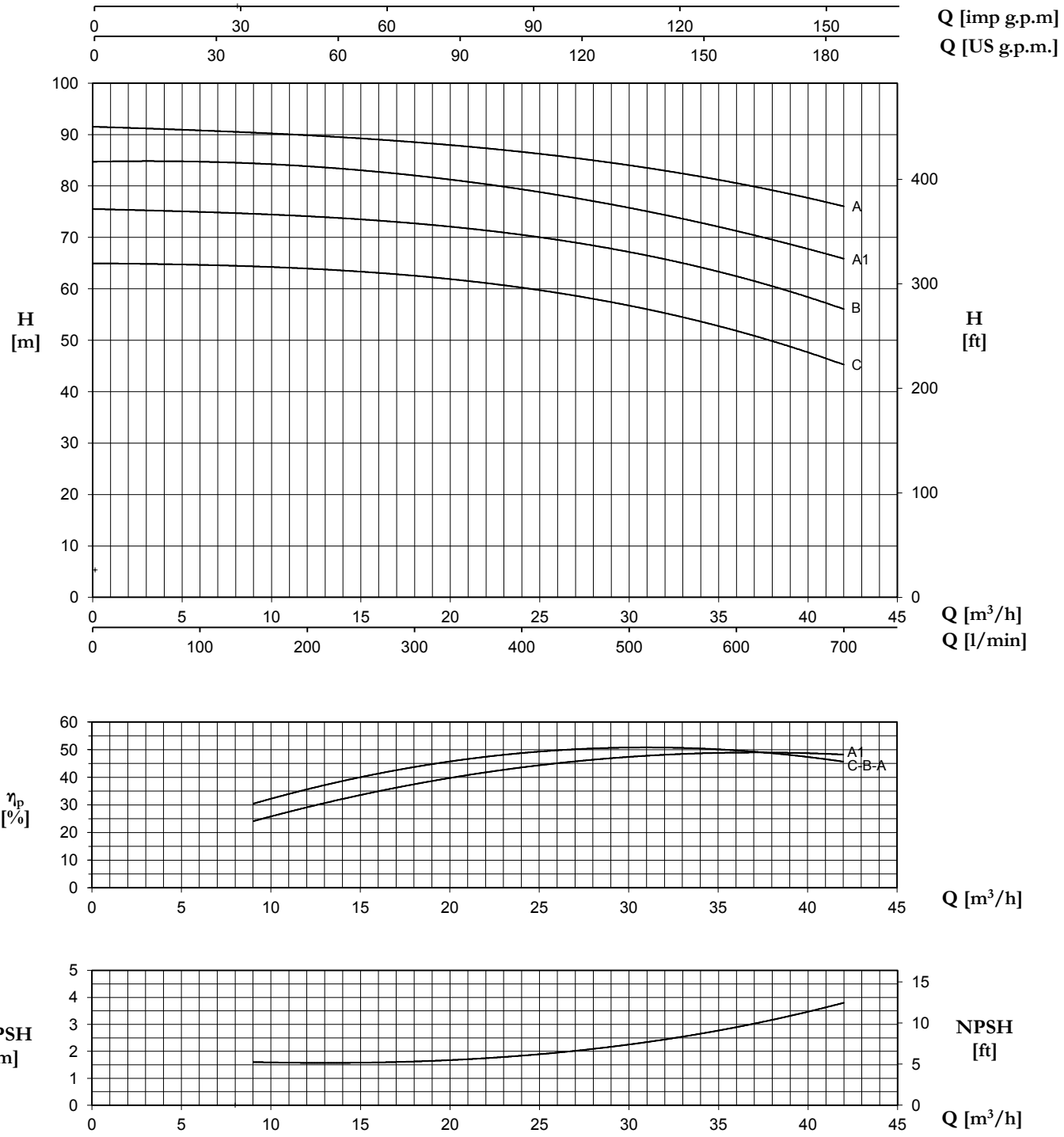

TYPE	P2		P1 (kW)	A	Q (m³/h - l/min)												
3~				3~	0	9	12	15	18	21	24	27	30	33	36	39	42
					0	150	200	250	300	350	400	450	500	550	600	650	700
	(HP)	(kW)	3~	3x400 V 50 Hz	H (m)												
40-250 C	12.5	9.2	12.6	21.0	65.0	64,3	63,9	63,3	62,6	61,5	60,2	58,8	56,9	54,5	51,6	48,5	45,5
40-250 B	15	11.0	14.4	24.2	75.5	74,6	74,2	73,5	72,7	71,7	70,4	69	67,2	65	62,5	59,5	56
40-250 A1	20	15	17.5	29.5	85.0	84	83,7	82,9	82,1	80,8	79,5	77,8	75,9	73,8	71,3	68,4	65,8
40-250 A	20	15	19.0	32.0	91.5	90,4	89,9	89,3	88,5	87,5	86,6	85,5	84	82,5	80,5	78,5	76

50-125

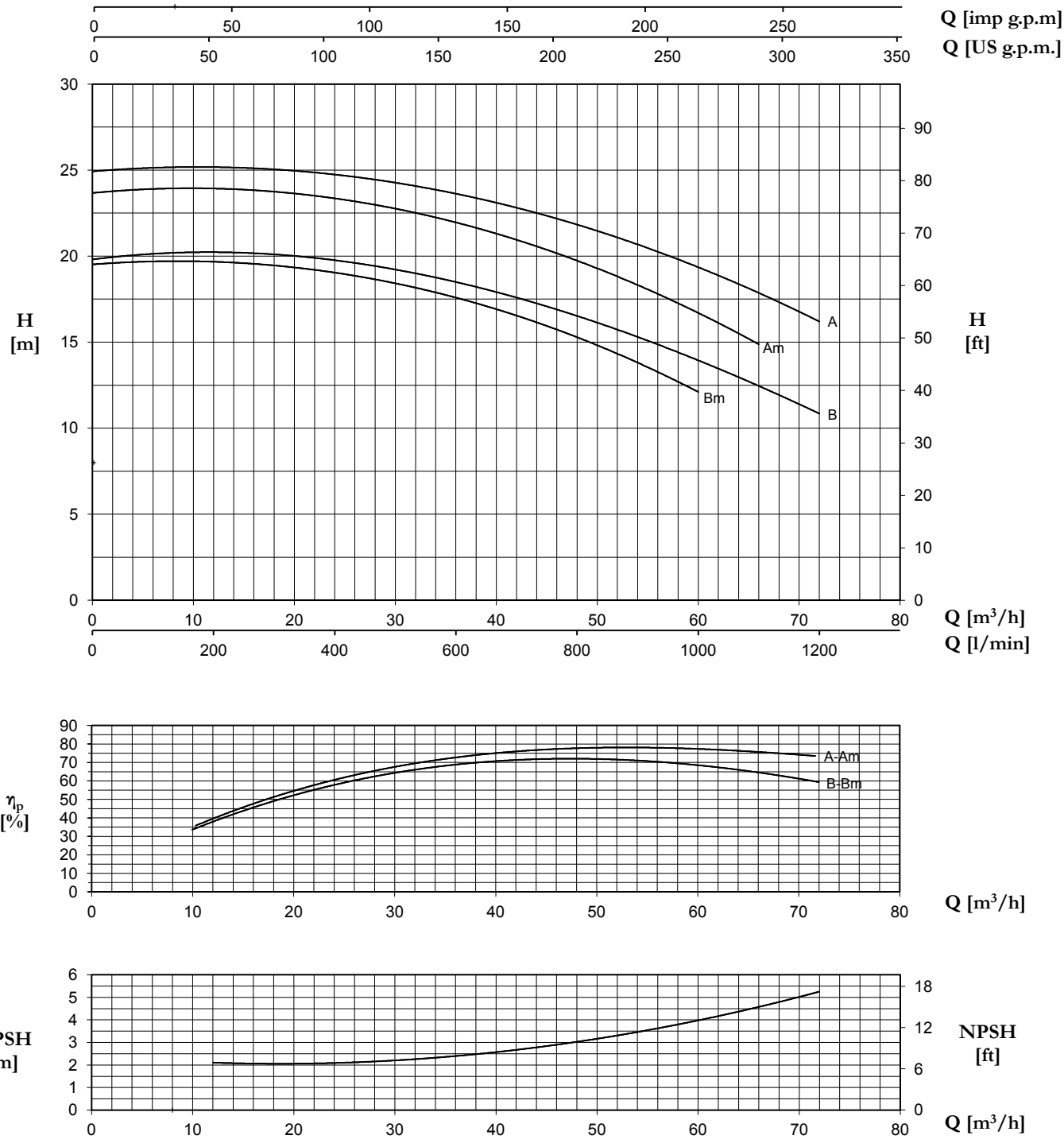

TYPE		P2		P1 (kW)		AMPERE		Q (m³/h - l/min)																
1~	3~					1~	3~	0	12	15	18	21	24	27	30	33	36	39	42	48	54	60	66	72
								0	200	250	300	350	400	450	500	550	600	650	700	800	900	1000	1100	1200
						1x230 V 50 Hz	3x400 V 50 Hz	H (m)																
		(HP)	(kW)	1~	3~																			
-	50-125 B	4	3	-	4,25	-	7,1	19,8	20,2	20,2	20,1	20	19,8	19,5	19,3	18,8	18,5	18	17,6	16,5	15,3	14	12,5	10,8
50-125 B m	-			4,2	-	18,4	-	19,5	19,7	19,6	19,5	19,3	19	18,7	18,4	18	17,6	17,1	16,6	15,3	13,8	12,1	-	-
-	50-125 A	5,5	4	-	5,5	-	9,6	24,8	25,2	25,2	25,1	25	24,8	24,6	24,3	23,9	23,5	23,2	22,7	21,8	20,7	19,4	17,9	16,2
50-125 A m	-			5,6	-	25,4	-	23,7	23,9	23,8	23,7	23,6	23,4	23,1	22,8	22,4	22	21,5	20,9	19,7	18,3	16,7	14,9	-

50-160

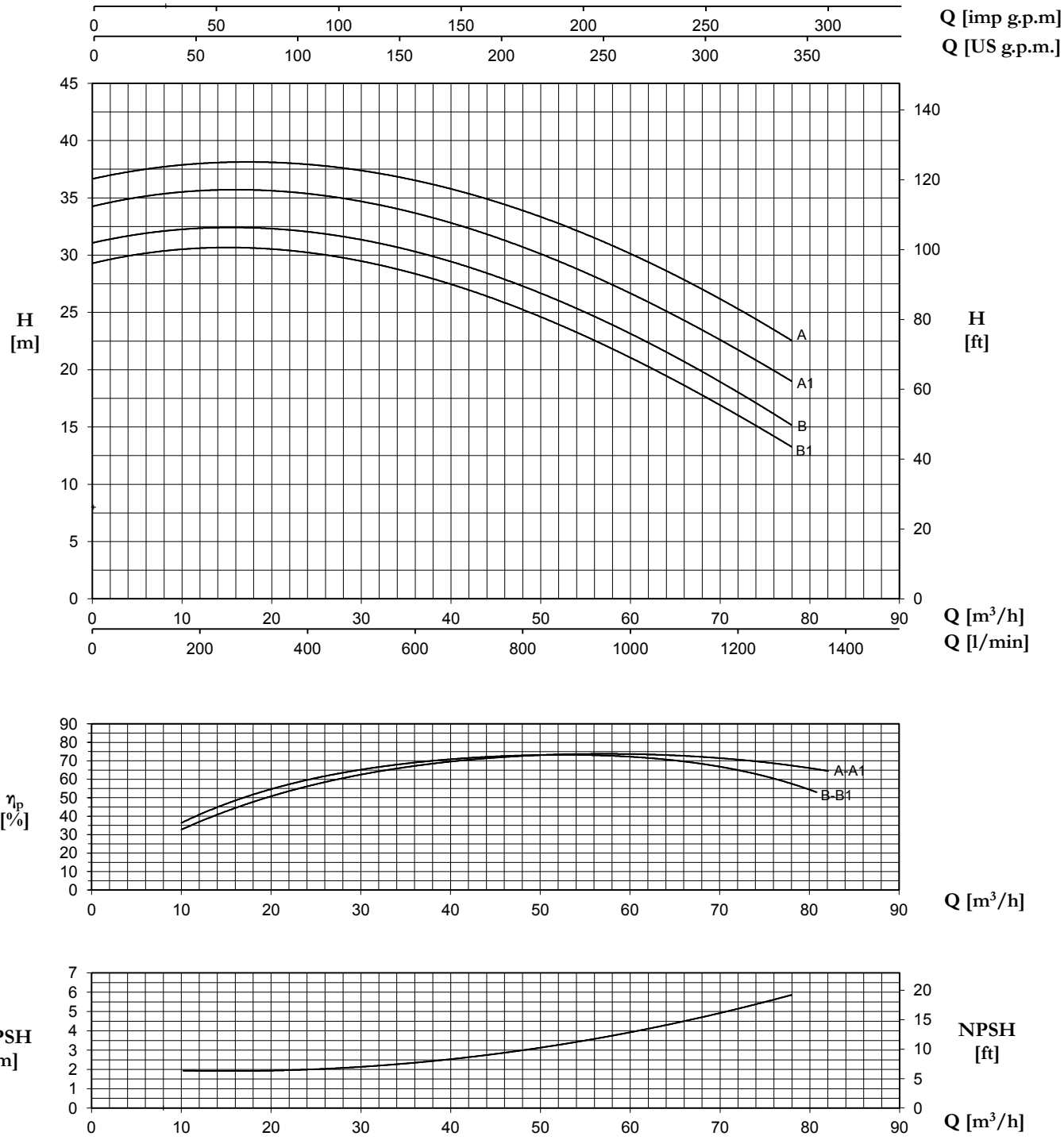

TYPE	P2		P1 (kW)	A	Q (m³/h - l/min)														
3~				3~	0	21	24	27	30	33	36	39	42	48	54	60	66	72	78
					0	350	400	450	500	550	600	650	700	800	900	1000	1100	1200	1300
	(HP)	(kW)	3~	3x400 V 50 Hz	H (m)														
50-160 B1	7.5	5.5	6.2	10.7	29,3	30,3	30,2	30	29,6	29	28,4	27,7	26,9	25,2	23,2	21	18,7	16,1	13,2
50-160 B	7.5	5.5	6.7	11.6	31,1	32,1	32	31,7	31,4	31	30,4	29,7	28,9	27,3	25,3	23,1	20,7	18	15,2
50-160 A1	10	7.5	8.3	14.1	34,3	35,4	35,3	35	34,7	34,3	33,8	33,2	32,4	30,7	28,7	26,5	24,3	21,8	19
50-160 A	10	7.5	9.4	15.8	36,7	37,9	37,8	37,7	37,4	37,1	36,6	36,1	35,4	33,9	32,1	30	27,8	25,3	22,6

50-200

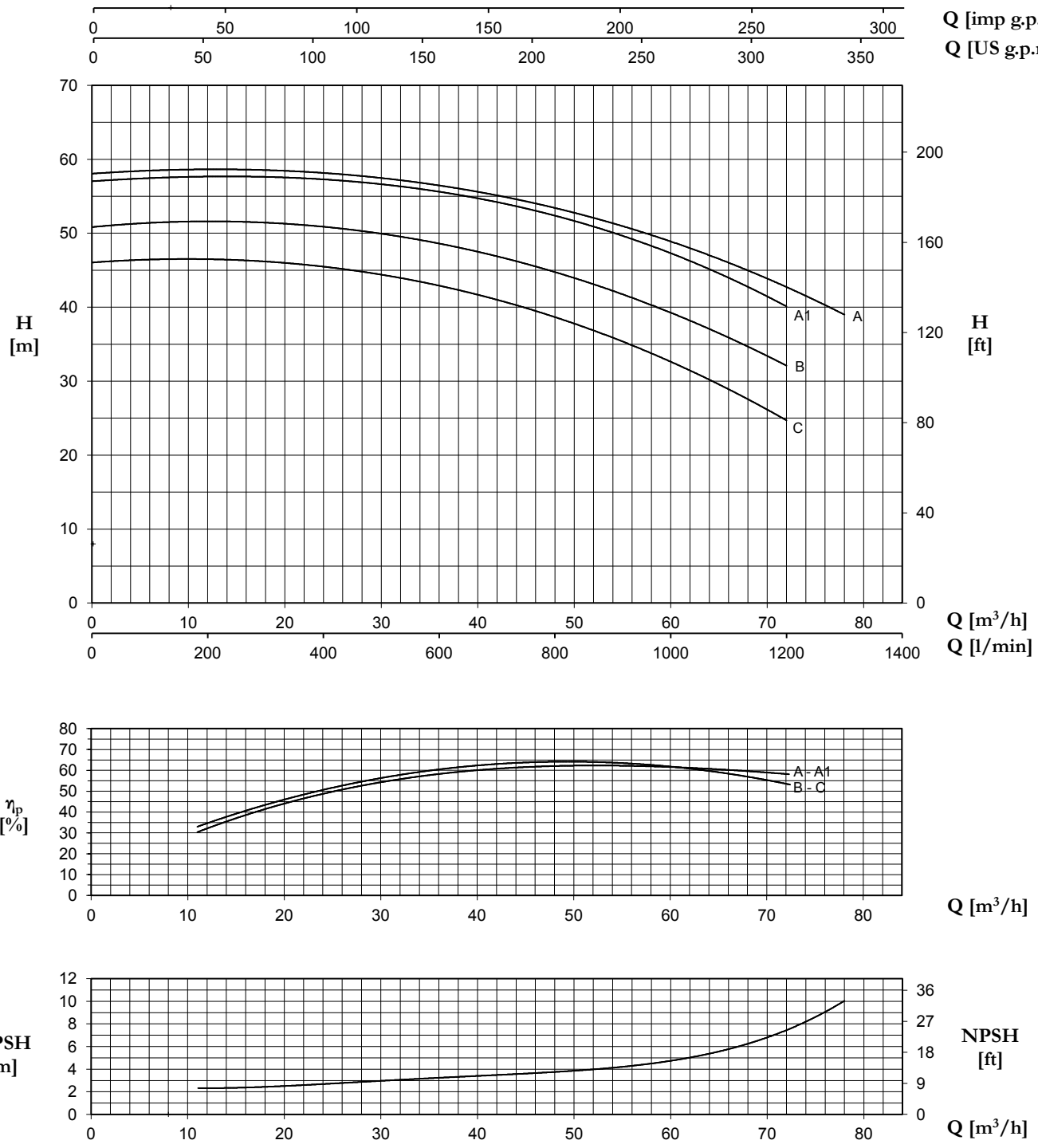

TYPE	P2		P1 (kW)	A	Q (m³/h - l/min)													
3~				3~	0	24	27	30	33	36	39	42	48	54	60	66	72	78
					0	400	450	500	550	600	650	700	800	900	1000	1100	1200	1300
	(HP)	(kW)	3~	3x400 V 50 Hz	H (m)													
50-200 C	12.5	9.2	10.8	18.5	46	45,6	45,1	44,5	43,7	42,9	41,8	40,8	38,5	35,9	33	29	24,5	-
50-200 B	15	11	12.4	21.0	50,8	51	50,5	50	49,3	48,5	47,7	46,8	44,7	42,2	39,5	35,9	32	-
50-200 A1	20	15	14.5	25.4	57	57,3	57,1	56,7	56,2	55,6	54,8	54,1	52,2	50,2	47,5	44	40	-
50-200 A	20	15	15.4	27.0	58	58,3	58	57,5	57	56,4	55,7	55	53,2	51,3	49	46,3	42,8	38,8

50-250

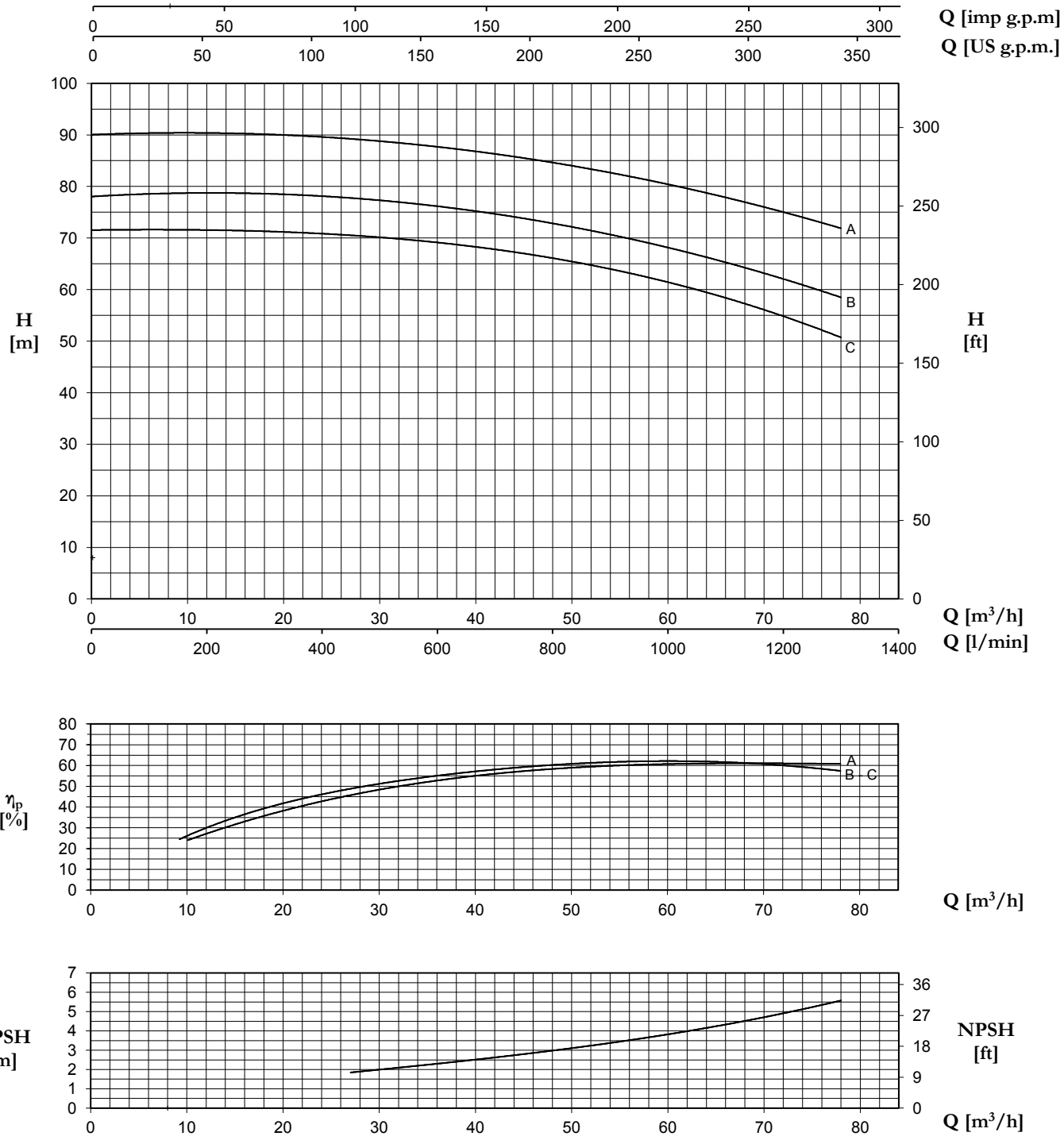

TYPE	P2		P1 (kW)	A	Q (m³/h - l/min)												
3~				3~	0	27	30	33	36	39	42	48	54	60	66	72	78
					0	450	500	550	600	650	700	800	900	1000	1100	1200	1300
	(HP)	(kW)	3~	3x400 V 50 Hz	H (m)												
50-250 C	20	15	20	32.5	71.5	70,8	70,3	69,7	69	68,3	67,6	66	64	61,5	58,6	55	50,5
50-250 B	25	18.5	23	41.5	78.0	78	77,4	76,8	76,1	75,3	74,5	72,8	70,6	68,2	65,5	62,2	58,3
50-250 A	30	22.5	28.5	51.5	90	89,5	88,8	88,3	87,7	86,9	86,1	84,5	82,7	80,5	78	75,2	71,7

65-125

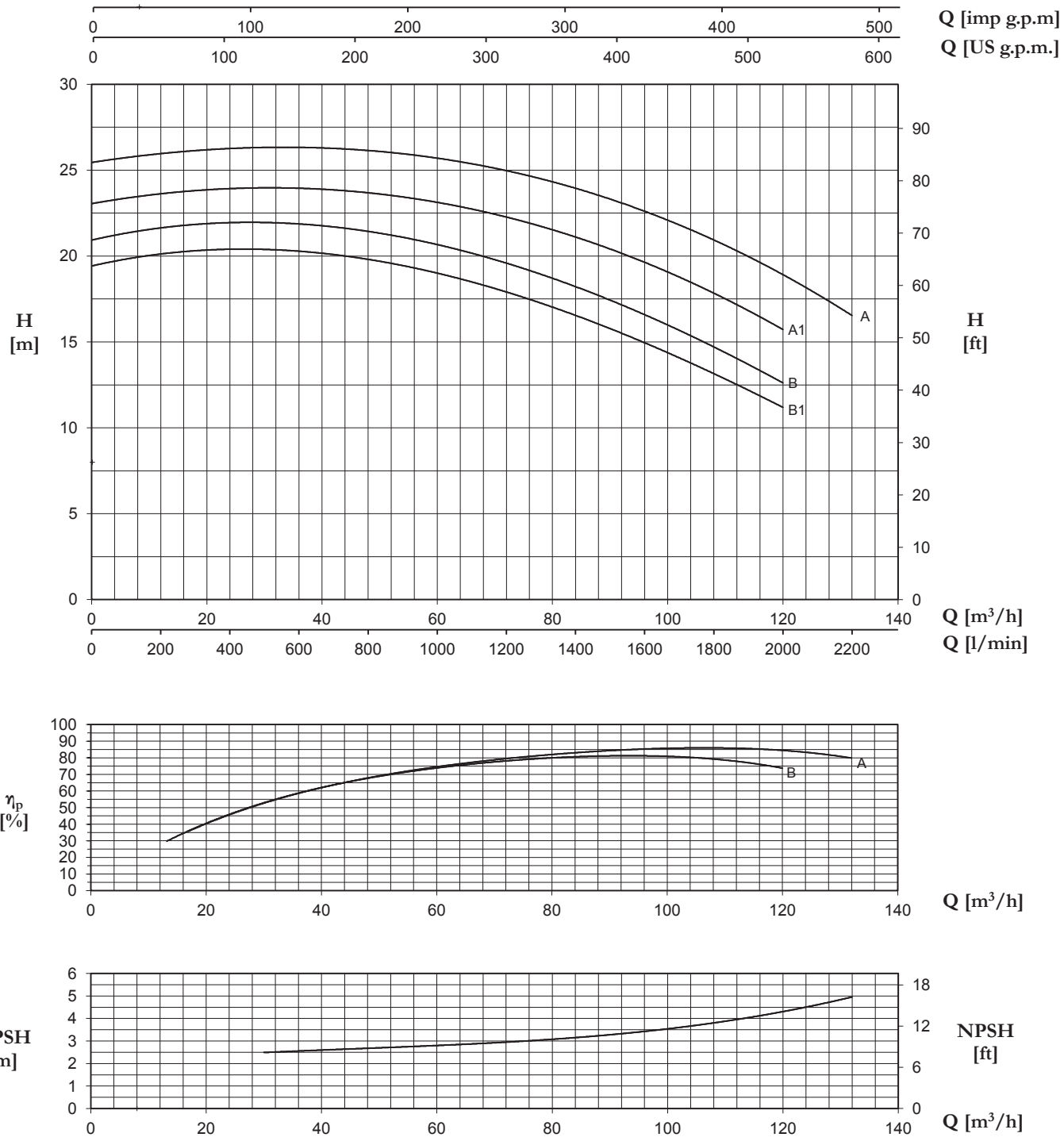

TYPE	P2		P1 (kW)	A	Q (m³/h - l/min)															
3~				3~	0	30	33	36	39	42	48	54	60	66	72	78	84	96	108	120	132
					0	500	550	600	650	700	800	900	1000	1100	1200	1300	1400	1600	1800	2000	2200
	(HP)	(kW)	3~	3x400 V 50 Hz	H (m)																
65-125 B1	7.5	5.5	6.4	11	19,4	20,4	20,4	20,3	20,2	20,1	19,8	19,4	19	18,5	17,9	17,2	16,5	15	13,3	11,1	-
65-125 B	7.5	5.5	7.2	12.6	20,9	22	22	21,9	21,8	21,7	21,4	21	20,6	20,1	19,6	19	18,3	16,6	14,7	12,6	-
65-125 A1	10	7.5	8.1	14	23	24,1	24,1	24	23,9	23,8	23,6	23,3	23	22,7	22,3	21,8	21,2	19,7	17,8	15,7	-
65-125 A	10	7.5	9.5	16.3	25,4	26,4	26,4	26,4	26,3	26,3	26,1	25,9	25,6	25,3	24,9	24,5	24	22,7	21	18,9	16,5

65-160

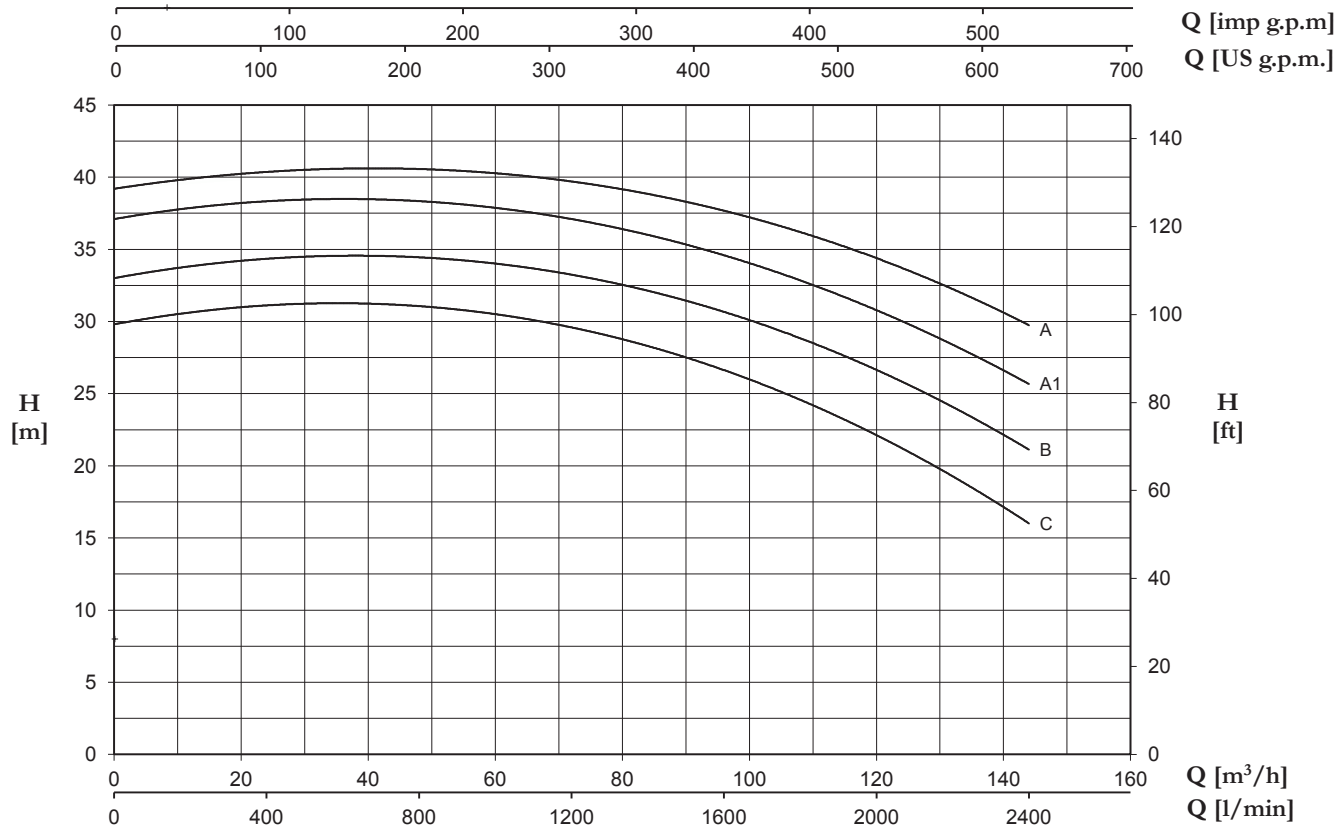

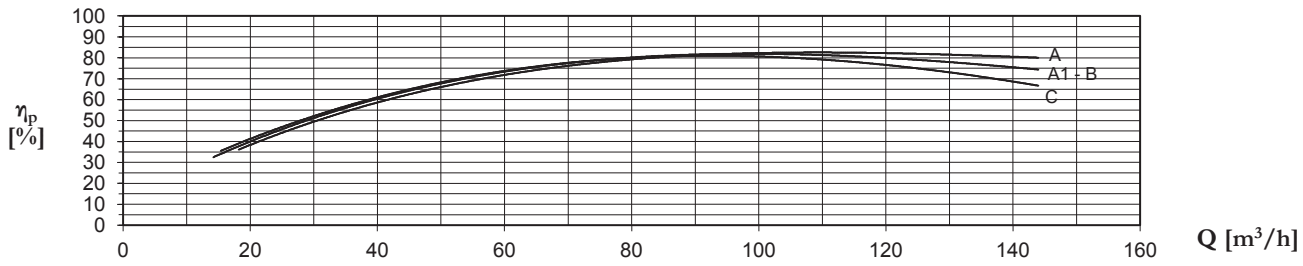

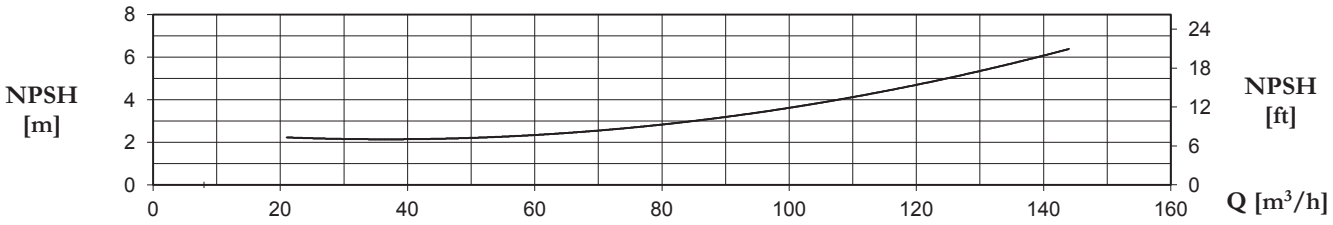

TYPE	P2		P1 (kW)	A	Q (m³/h - l/min)													
3~				3~	0	42	48	54	60	66	72	78	84	96	108	120	132	144
					0	700	800	900	1000	1100	1200	1300	1400	1600	1800	2000	2200	2400
	(HP)	(kW)	3~	3x400 V 50 Hz	H (m)													
65-160 C	12.5	9.2	11.7	19.5	29,8	31,2	31,1	30,8	30,5	30,1	29,6	29	28,3	26,6	24,6	22,1	19,3	16
65-160 B	15	11	13	22.5	33	34,6	34,4	34,2	34	33,7	33,3	32,8	32,1	30,6	28,8	26,7	24,1	21,1
65-160 A1	20	15	15.8	27.6	37,1	38,5	38,3	38,1	37,8	37,5	37,1	36,7	36,1	34,6	32,8	30,7	28,4	25,7
65-160 A	20	15	18	30.0	39,2	40,6	40,6	40,4	40,2	40	39,7	39,4	38,9	37,7	36,2	34,3	32,2	29,8

65-200

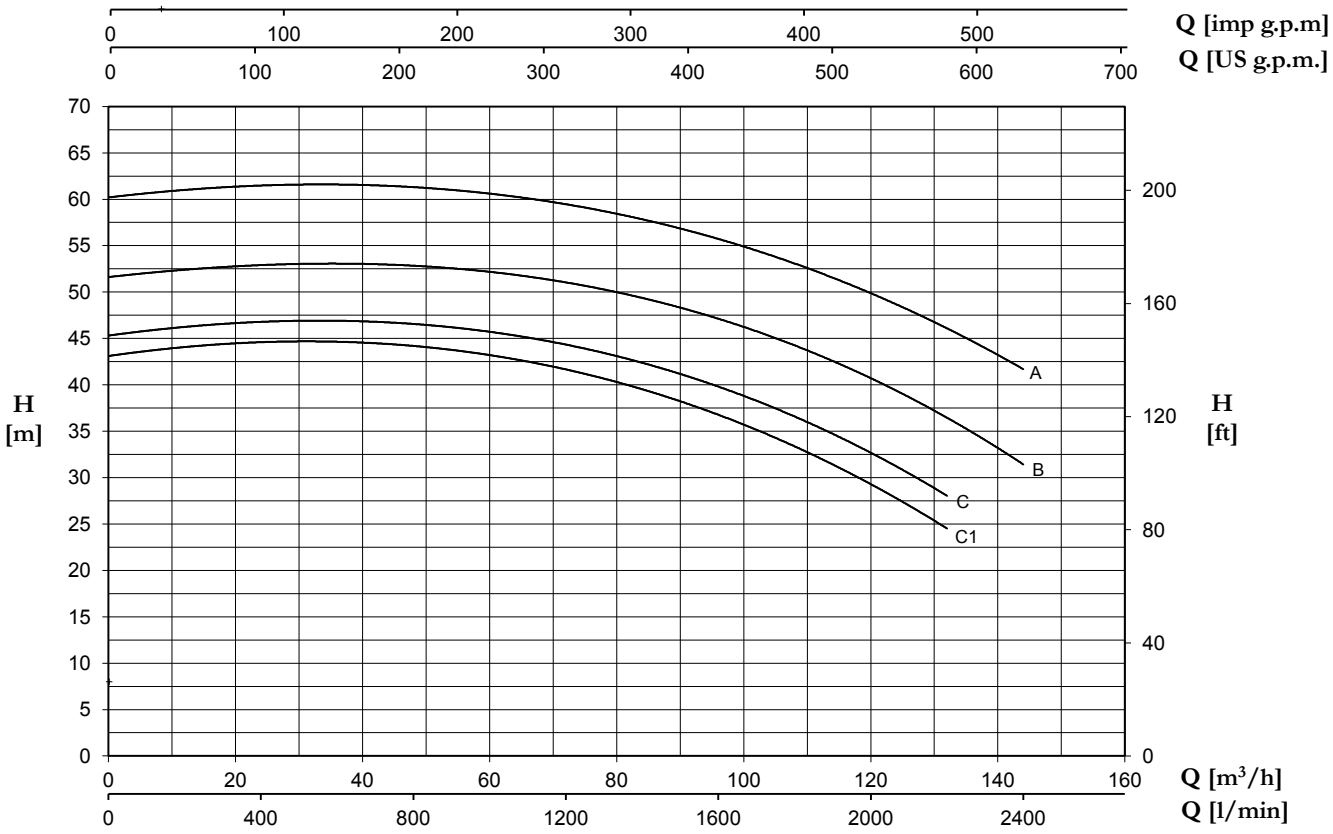

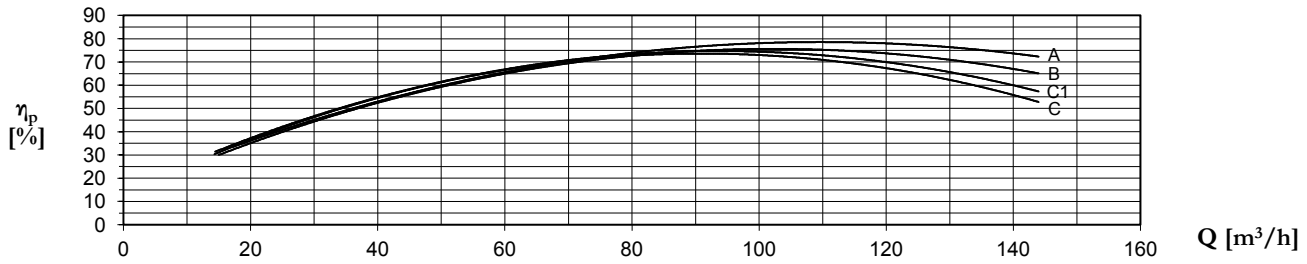

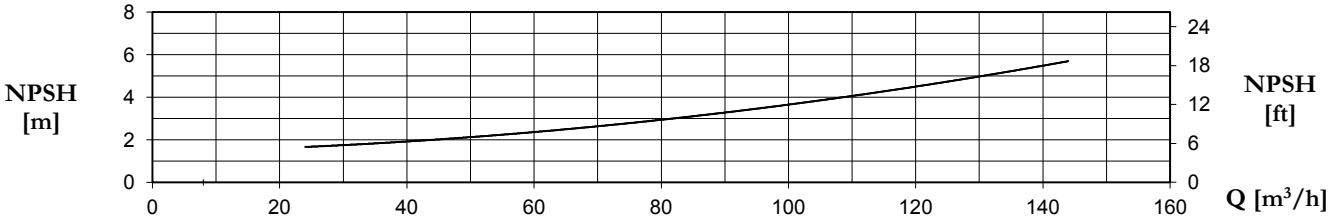

TYPE	P2		P1 (kW)	A	Q (m³/h - l/min)											
3~				3~	0	54	60	66	72	78	84	96	108	120	132	144
					0	900	1000	1100	1200	1300	1400	1600	1800	2000	2200	2400
	(HP)	(kW)	3~	3x400 V 50 Hz	H (m)											
65-200 C1	20	15	17.1	28.8	43.1	43.8	43.2	42.5	41.7	40.6	39.5	36.8	33.4	29.3	24.5	-
65-200 C	20	15	18.6	31.4	45.3	46.3	45.7	45.1	44.3	43.4	42.3	39.8	36.7	32.7	28.0	-
65-200 B	25	18.5	22.6	38.2	51.6	52.6	52.2	51.8	51.0	50.2	49.3	47.1	44.1	40.9	36.6	31.3
65-200 A	30	22.5	26.6	43.8	60.2	61.0	60.6	60.1	59.5	58.7	57.8	55.8	53.1	49.8	46.1	41.7

65-250

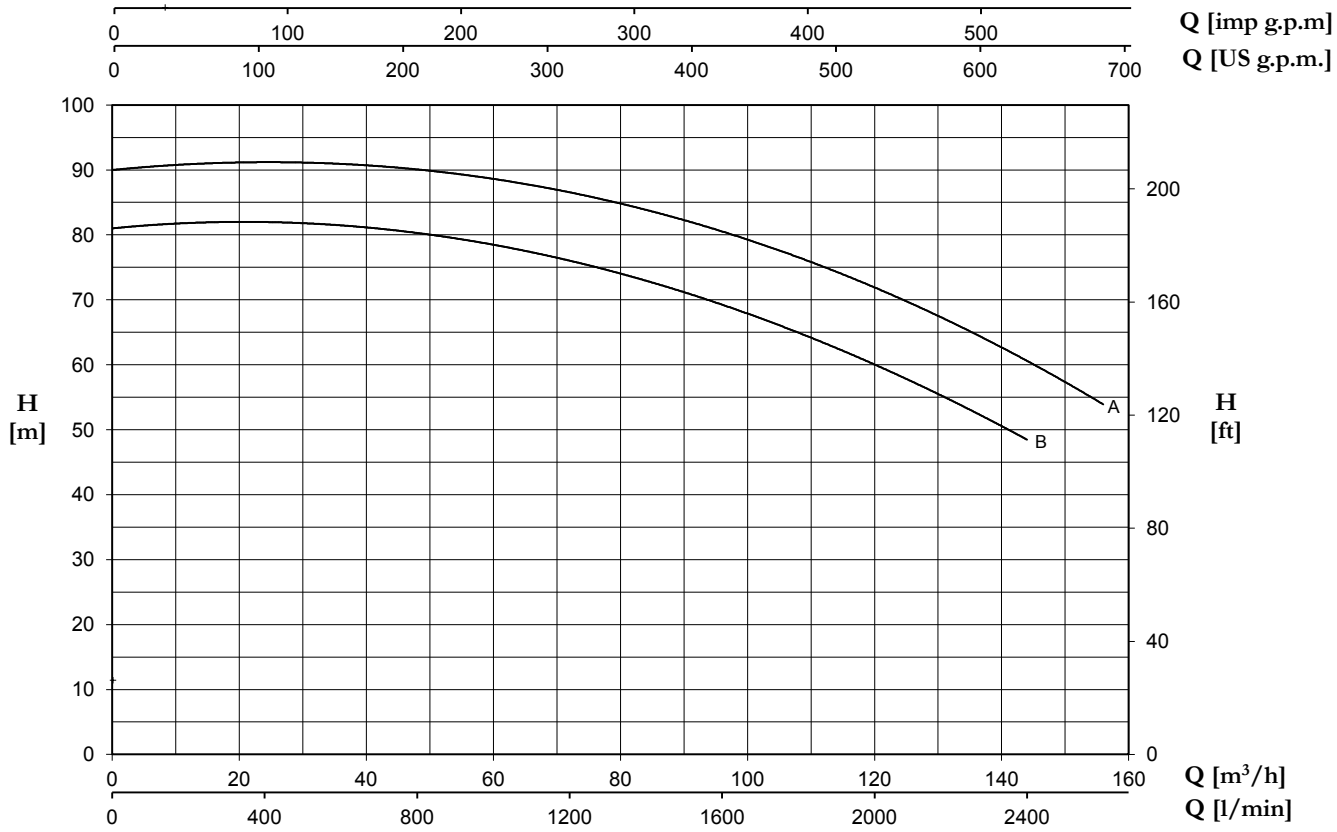

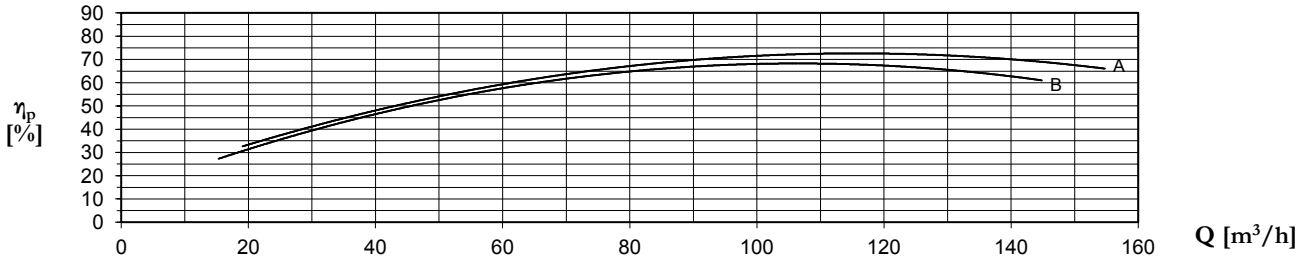

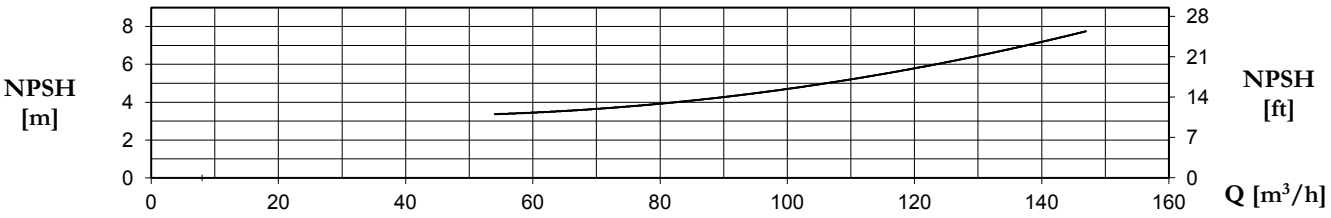

TYPE	P2		P1 (kW)	A	Q (m³/h - l/min)												
3~				3~	0	54	60	66	72	78	84	96	108	120	132	144	156
					0	900	1000	1100	1200	1300	1400	1600	1800	2000	2200	2400	2600
	(HP)	(kW)	3~	3x400 V 50 Hz	H (m)												
65-250 B	40	30	37.8	63.5	81.0	79.5	78.5	77.3	76.0	74.5	73.0	69.3	65.0	60.0	54.5	48.5	-
65-250 A	50	37	45	74.5	90.0	89.5	88.5	87.5	86.5	85.5	84.0	80.5	76.5	72.0	66.5	60.5	54.0

80-160

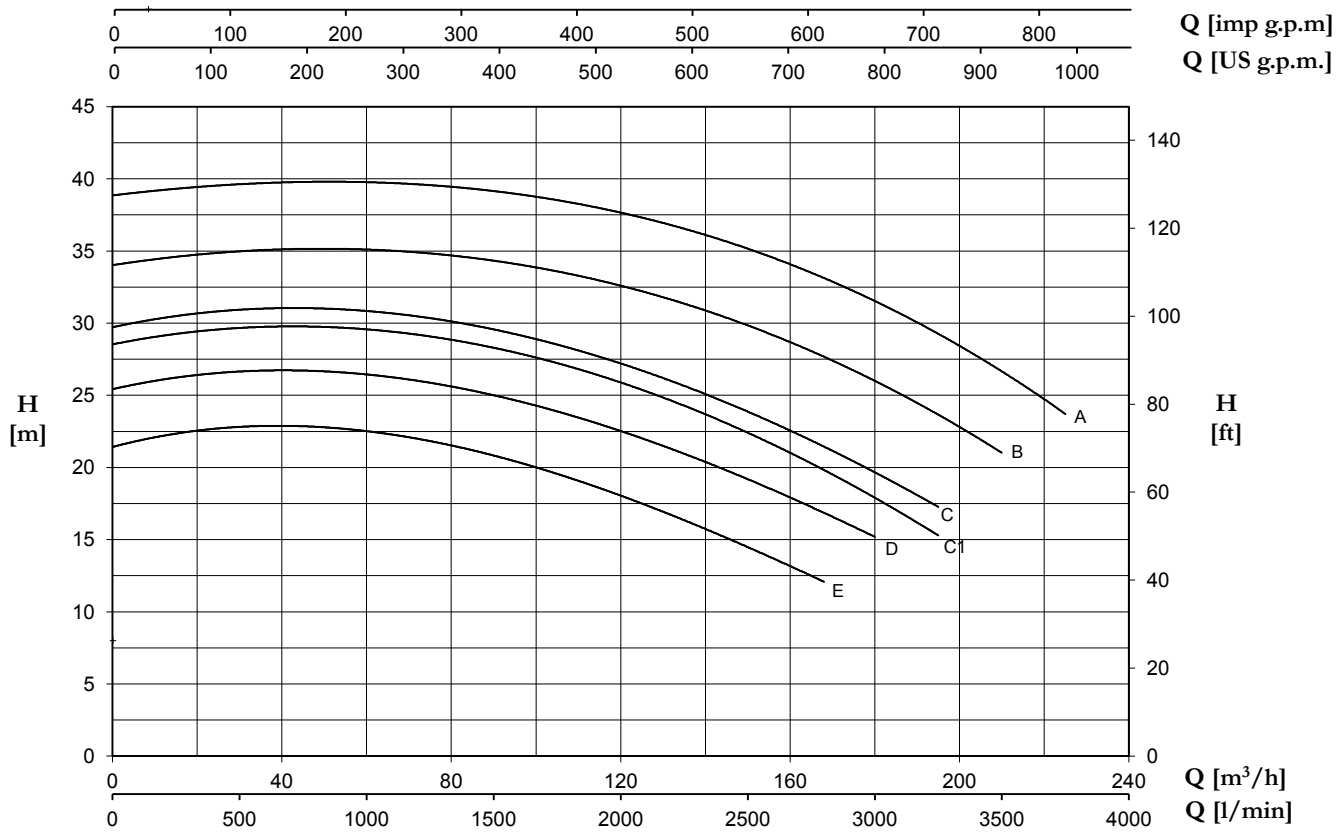

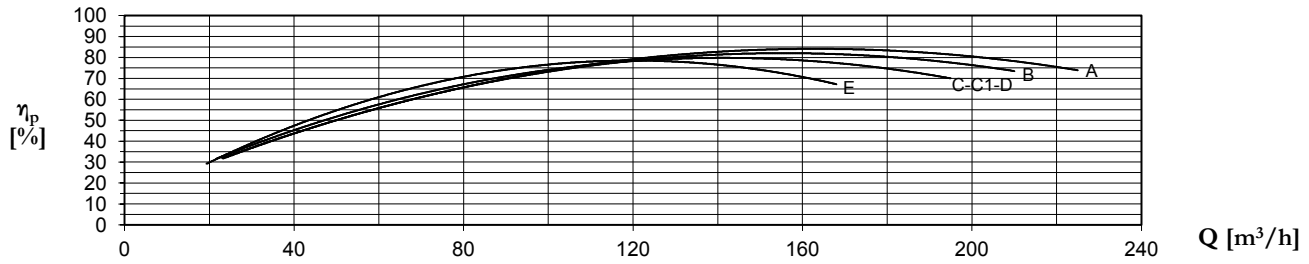

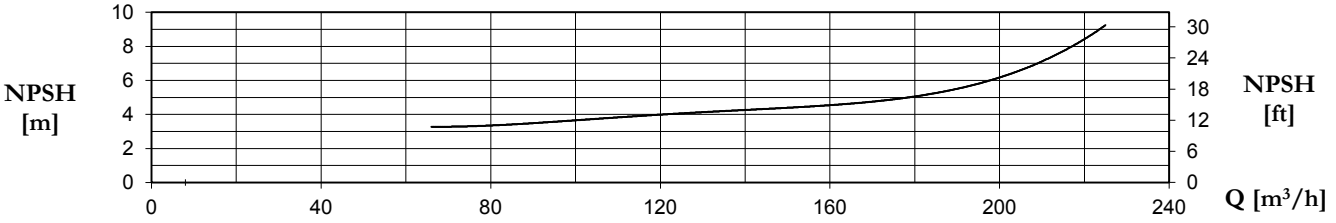

TYPE	P2		P1 (kW)	A	Q (m³/h - l/min)															
3~				3~	0	66	72	78	84	96	108	120	132	144	156	168	180	195	210	225
					0	1100	1200	1300	1400	1600	1800	2000	2200	2400	2600	2800	3000	3250	3500	3750
	(HP)	(kW)	3~	3x400 V 50 Hz	H (m)															
80-160 E	12.5	9.2	9.9	17.2	21,4	22,4	22,1	21,6	21,2	20,2	19,2	18	16,8	15,4	13,7	12	-	-	-	-
80-160 D	15	11	12.7	22.1	25,4	26,4	26,1	25,7	25,3	24,4	23,6	22,5	21,3	20	18,5	16,9	15,1	-	-	-
80-160 C1	20	15	14.8	25.5	28,5	29,5	29,3	29	28,6	27,8	26,9	25,7	24,6	23,3	21,7	19,9	17,9	15,2	-	-
80-160 C	20	15	15.9	27.4	29,7	30,7	30,5	30,3	29,9	29,2	28,1	27,1	26	24,7	23,1	21,5	19,7	17,2	-	-
80-160 B	25	18.5	20.1	34.8	34	35	35	34,8	34,6	34	33,3	32,5	31,6	30,5	29,2	27,8	26	23,6	21	-
80-160 A	30	22.5	23.7	39.8	38,8	39,8	39,7	39,6	39,4	38,9	38,2	37,5	36,7	35,7	34,5	33,2	31,6	29,4	26,8	23,5

80-200

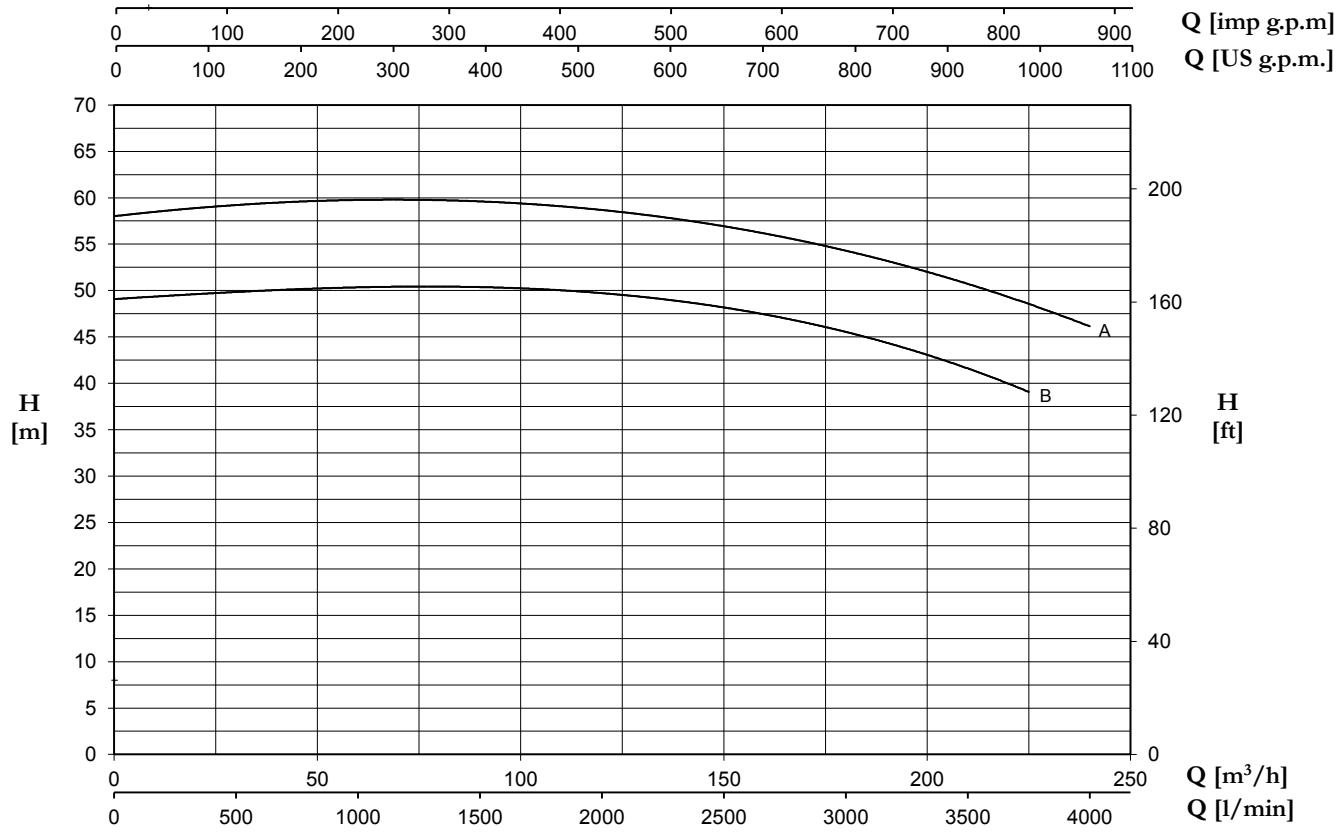

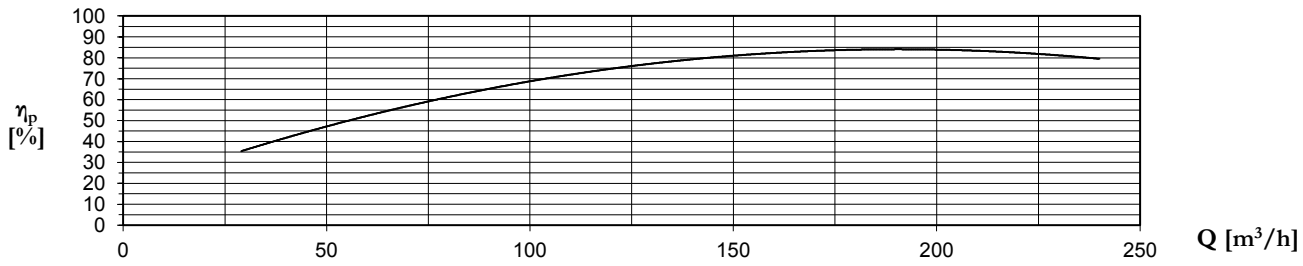

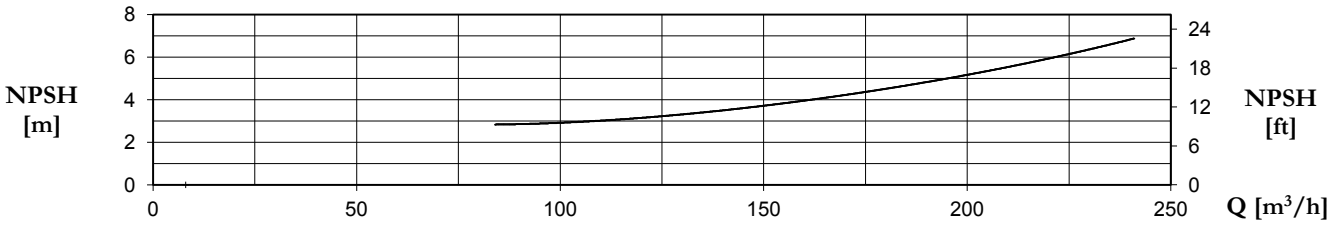

TYPE	P2		P1 (kW)	A	Q (m³/h - l/min)												
3~				3~	0	96	108	120	132	144	156	168	180	195	210	225	240
					0	1600	1800	2000	2200	2400	2600	2800	3000	3250	3500	3750	4000
	(HP)	(kW)	3~	3x400 V 50 Hz	H (m)												
80-200 B	40	30	37.8	63.5	49.0	50.6	50.3	49.8	49.3	48.6	47.7	46.7	45.5	44.8	41.6	38.6	-
80-200 A	50	37	45	74.5	58.0	59.6	59.2	58.6	58.0	57.3	56.4	55.5	54.3	52.7	50.8	48.5	46.1

100-160

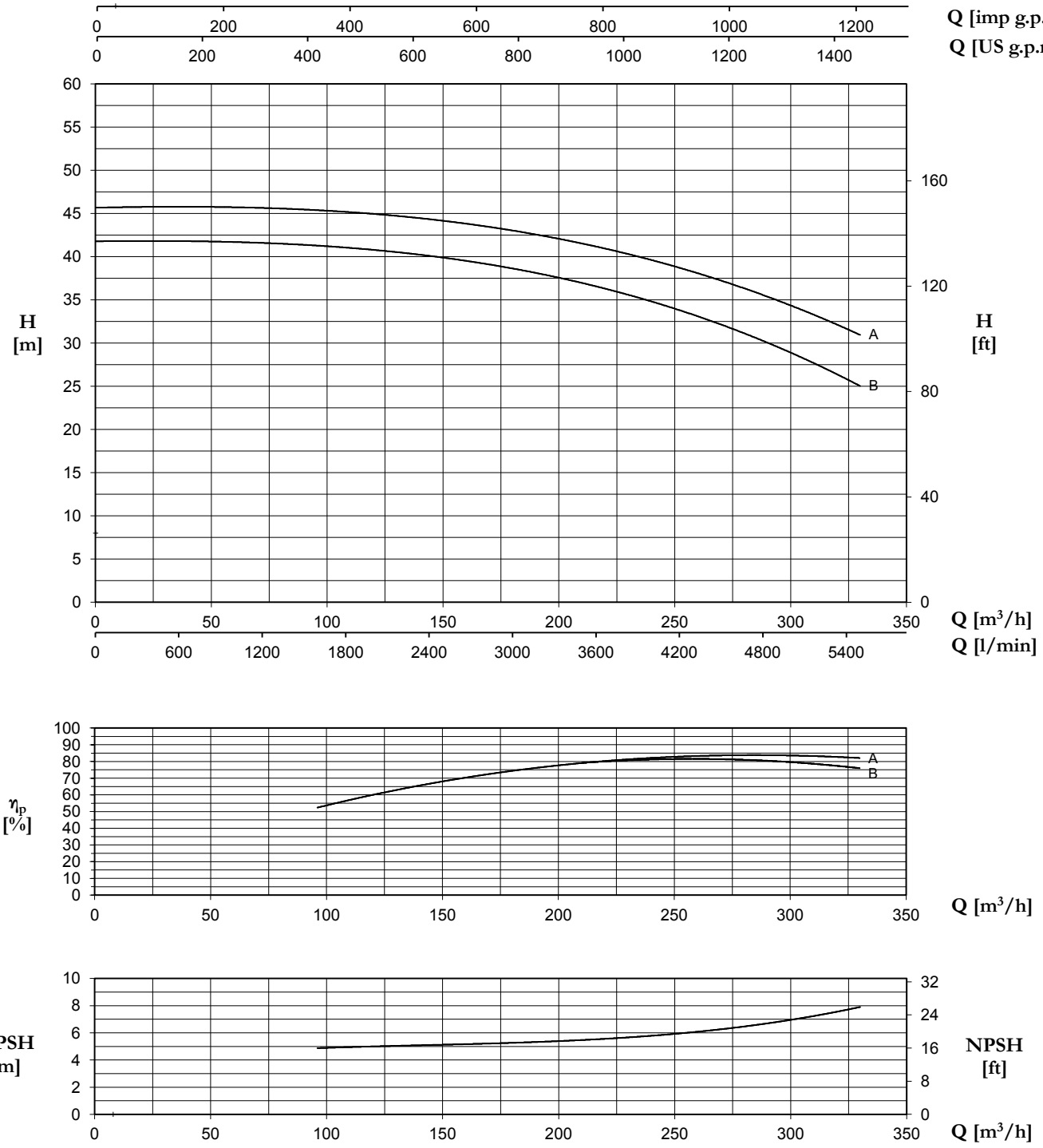

TYPE	P2		P1 (kW)	A	Q (m³/h - l/min)														
3~				3~	0	96	108	120	132	144	156	168	180	195	210	225	240	270	300	330
					0	1600	1800	2000	2200	2400	2600	2800	3000	3250	3500	3750	4000	4500	5000	5500
	(HP)	(kW)	3~	3x400 V 50 Hz	H (m)															
100-160 B	40	30	35	57,2	41,8	41,1	41,1	40,9	40,6	40,2	39,7	39,2	38,6	37,9	37,0	36,0	34,8	32,1	28,8	25,1
100-160 A	50	37	39	65	45,7	45,1	45,2	45,1	44,8	44,4	44,0	43,6	43,2	42,4	41,5	40,5	39,5	37,2	34,3	31,0

flanges

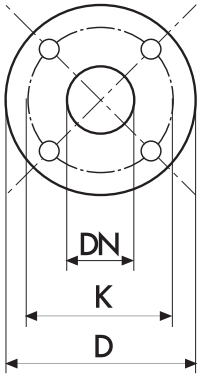

DIMENSIONS (mm)				
DN	D	K	holes	
			n°	Ø
32	140	100	4	18
40	150	110	4	18
50	165	125	4	18
65	185	145	4	18
80	200	160	8	18
100	220	180	8	18

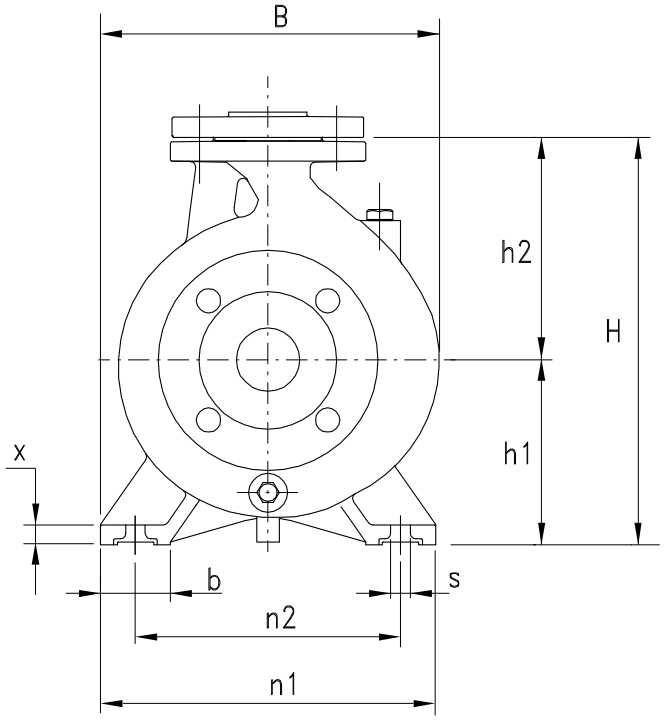

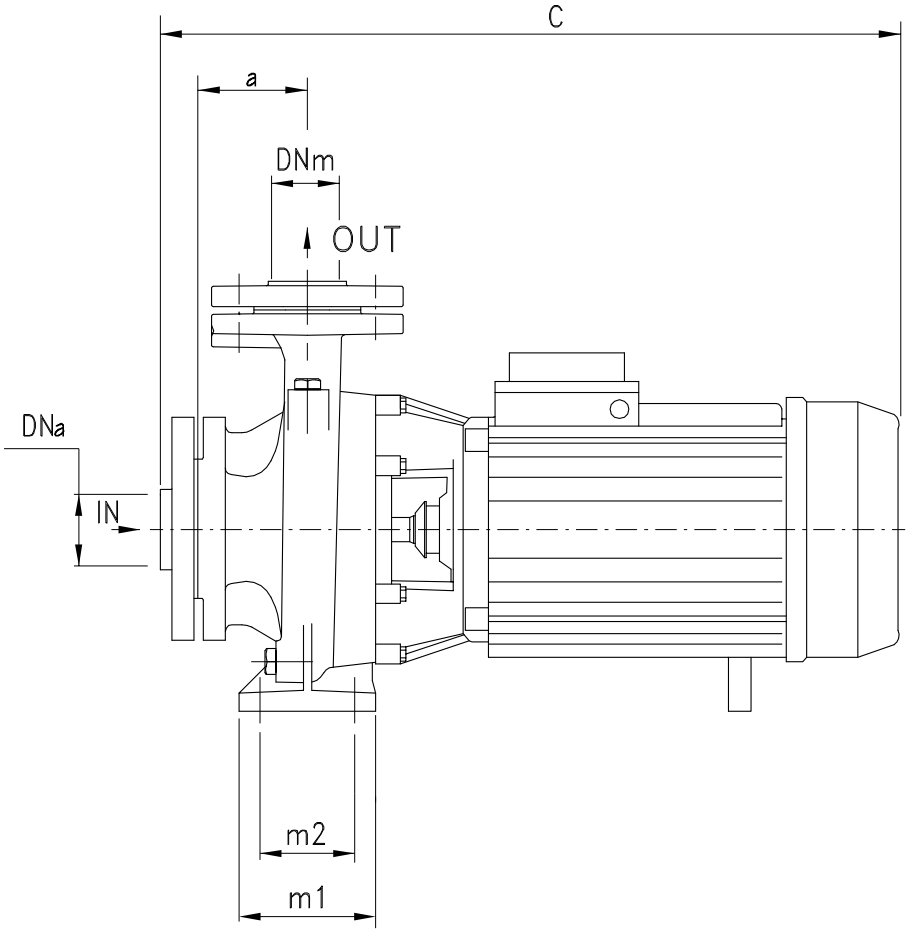

TYPE	DIMENSIONS (mm)															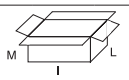			Kg
	DNa	DNm	a	h1	h2	m1	m2	n1	n2	b	x	s	C	B	H	I	L	M	
32-160 C	50	32	80	132	160	100	70	240	190	50	12	14	490	240	292	520	260	355	38
32-160 B	50	32	80	132	160	100	70	240	190	50	12	14	490	240	292	520	260	355	39
32-160 A	50	32	80	132	160	100	70	240	190	50	12	14	490	240	292	520	260	355	42
32-200 C	50	32	80	160	180	100	70	240	190	50	12	14	505	268	340	530	305	400	51.5
32-200 B1	50	32	80	160	180	100	70	240	190	50	12	14	520	268	340	615	310	460	61
32-200 B	50	32	80	160	180	100	70	240	190	50	12	14	565	268	340	615	310	460	63
32-200 A1	50	32	80	160	180	100	70	240	190	50	12	14	520	268	340	615	310	460	67
32-200 A	50	32	80	160	180	100	70	240	190	50	12	14	565	268	340	615	310	460	69
32-250 C	50	32	100	180	225	125	95	320	250	65	12	14	625	305	405	665	335	535	83
32-250 B	50	32	100	180	225	125	95	320	250	65	14	14	625	305	405	665	335	535	90
32-250 A1	50	32	100	180	225	125	95	320	250	65	14	14	625	305	405	665	335	535	95
32-250 A	50	32	100	180	225	125	95	320	250	65	14	14	695	305	405	735	355	535	120
40-125 C	65	40	80	112	140	100	70	210	160	50	12	14	495	220	252	520	260	355	36
40-125 B	65	40	80	112	140	100	70	210	160	50	12	14	495	220	252	520	260	355	37
40-125 A	65	40	80	112	140	100	70	210	160	50	12	14	495	220	252	520	260	355	40
40-160 B	65	40	80	132	160	100	70	240	190	50	12	14	500	245	292	520	260	355	47
40-160 A	65	40	80	132	160	100	70	240	190	50	15	14	500	245	292	520	260	355	50
40-200 B1	65	40	80	132	160	100	70	240	190	50	15	14	545	273	340	615	310	460	63
40-200 B	65	40	100	160	180	100	70	265	212	50	15	14	590	273	340	615	310	460	65
40-200 A1	65	40	80	132	160	100	70	240	190	50	15	14	545	273	340	615	310	460	69
40-200 A	65	40	100	160	180	100	70	265	212	50	15	14	590	273	340	615	310	460	71
40-250 C	65	40	100	180	225	125	95	320	250	65	15	14	630	322	405	665	335	535	84
40-250 B	65	40	100	180	225	125	95	320	250	65	15	14	630	322	405	665	335	535	91
40-250 A1	65	40	100	180	225	125	95	320	250	65	15	14	630	322	405	665	335	535	96
40-250 A	65	40	100	180	225	125	95	320	250	65	15	14	700	322	405	735	355	535	121
50-125 B	65	50	100	132	160	100	70	240	190	50	12	14	525	250	292	520	260	355	47
50-125 A	65	50	100	132	160	100	70	240	190	50	12	14	525	250	292	520	260	355	50
50-160 B1	65	50	100	160	180	100	70	265	212	50	12	14	545	270	340	615	310	460	63
50-160 B	65	50	100	160	180	100	70	265	212	50	12	14	590	270	340	615	310	460	65
50-160 A1	65	50	100	160	180	100	70	265	212	50	12	14	545	270	340	615	310	460	69
50-160 A	65	50	100	160	180	100	70	265	212	50	12	14	590	270	340	615	310	460	71
50-200 C	65	50	100	160	200	100	70	265	212	50	12	14	635	290	360	665	335	535	82
50-200 B	65	50	100	160	200	100	70	265	212	50	12	14	635	290	360	665	335	535	89
50-200 A1	65	50	100	160	200	100	70	265	212	50	12	14	635	290	360	665	335	535	94
50-200 A	65	50	100	160	200	100	70	265	212	50	12	14	705	290	360	735	355	535	122
50-250 C	65	50	100	180	225	125	95	320	250	65	14	14	705	332	405	735	355	535	125
50-250 B	65	50	100	180	225	125	95	320	250	65	14	14	750	332	405	815	355	535	140
50-250 A	65	50	100	180	225	125	95	320	250	65	14	14	750	332	405	815	355	535	149
65-125 B1	80	65	100	160	180	125	95	280	212	65	14	14	560	280	340	615	310	460	62
65-125 B	80	65	100	160	180	125	95	280	212	65	14	14	605	280	340	615	310	460	64
65-125 A1	80	65	100	160	180	125	95	280	212	65	14	14	560	280	340	615	310	460	68
65-125 A	80	65	100	160	180	125	95	280	212	65	14	14	605	280	340	615	310	460	70
65-160 C	80	65	100	160	200	125	95	280	212	65	14	14	635	290	360	665	335	535	84
65-160 B	80	65	100	160	200	125	95	280	212	65	14	14	635	290	360	665	335	535	90
65-160 A1	80	65	100	160	200	125	95	280	212	65	14	14	635	290	360	665	355	535	95
65-160 A	80	65	100	160	200	125	95	280	212	65	14	14	705	290	360	735	355	535	120
65-200 C1	80	65	100	180	225	125	95	320	250	65	14	14	675	330	405	735	355	535	92
65-200 C	80	65	100	180	225	125	95	320	250	65	14	14	705	330	405	735	355	535	122
65-200 B	80	65	100	180	225	125	95	320	250	65	14	14	750	330	405	815	355	535	138
65-200 A	80	65	100	180	225	125	95	320	250	65	14	14	750	330	405	815	355	535	148
65-250 B	80	65	100	200	250	160	120	360	280	80	16	19	850	370	450	850	380	490	239
65-250 A	80	65	100	200	250	160	120	360	280	80	16	19	850	370	450	850	380	490	253
80-160 E	100	80	125	180	225	125	95	320	250	65	14	14	665	330	405	665	335	535	92
80-160 D	100	80	125	180	225	125	95	320	250	65	14	14	665	330	405	665	335	535	98.5
80-160 C1	100	80	125	180	225	125	95	320	250	65	14	14	665	330	405	665	335	535	104
80-160 C	100	80	125	180	225	125	95	320	250	65	14	14	735	330	405	735	355	535	129
80-160 B	100	80	125	180	225	125	95	320	250	65	14	14	780	330	405	815	355	535	143
80-160 A	100	80	125	180	225	125	95	320	250	65	14	14	780	330	405	815	355	535	152
80-200 B	100	80	125	180	250	125	95	345	280	65	16	14	840	355	405	850	380	490	184
80-200 A	100	80	125	180	250	125	95	345	280	65	16	14	840	355	405	850	380	490	216
100-160 B	125	100	125	200	280	160	120	360	280	80	18	18	842	390	480	850	420	570	198
100-160 A	125	100	125	200	280	160	120	360	280	80	18	18	842	390	480	850	420	570	230

CA/CAT - CAX/CATX



CA/CAT

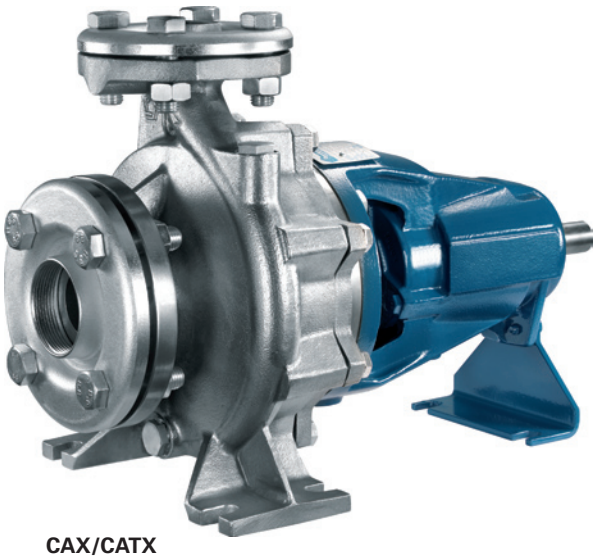

CAX/CATX

Pompe centrifughe ad asse libero costruite secondo le norme EN 733; trovano vasto utilizzo nell'alimentazione idrica, negli impianti di pressurizzazione e antincendio; come standard vengono fornite di controflangia.

Bare shaft centrifugal pumps constructed to EN 733 standards; widely used in water supplies, pressurisation and fire-fighting systems, standard supply with counter-flange.

Bombas centrífugas de eje libre fabricadas según las normas EN 733; se utilizan en gran parte en la alimentación hídrica, en las instalaciones de presurización y antiincendio; según el estándar se suministran con contrabrida.

Pompes centrifuges à axe libre, fabriquées conformément aux normes EN 733. Elles trouvent une ample utilisation dans l'approvisionnement d'eau, dans les installations de pressurisation et anti-incendie; fournies de série avec contre-bride.

CARATTERISTICHE COSTRUTTIVE / CONSTRUCTION FEATURES CARACTERÍSTICAS CONSTRUCTIVAS / CARACTÉRISTIQUES D'EXÉCUTION	
Corpo pompa **Pump body** **Cuerpo bomba** **Corps de pompe**	ghisa (CA/CAT) - acciaio inossidabile AISI 316 (CAX/CATX) cast iron (CA/CAT) - stainless steel AISI 316 (CAX/CATX) fundición (CA/CAT) - acero inoxidable AISI 316 (CAX/CATX) fonte (CA/CAT) - acier inox AISI 316 (CAX/CATX)
Supporto motore **Motor bracket** **Soporte motor** **Support moteur**	ghisa cast iron fundición fonte
Girante **Impeller** **Rodete** **Turbine**	ghisa, bronzo, acciaio (CA/CAT) - acciaio (CAX/CATX) cast iron, bronze, steel (CA/CAT) - steel (CAX/CATX) fundición, bronce, acero (CA/CAT) - acero (CAX/CATX) fonte, bronze, acier (CA/CAT) - acier (CAX/CATX)
Tenuta **Seal** **Sello** **Garniture**	meccanica ceramica-grafite (CA/CAX) o a baderna cotone impregnato grafite (CAT/CATX) mechanical ceramic-graphite (CA/CAX) or gland packing graphite impreganated (CAT/CATX) mecámico cerámica-grafito (CA/CAX) or a trenza algodón impregnado de grafito (CAT/CATX) mécanique céramique-graphite (CA/CAX) ou à baderne coton imprégné graphite (CAT/CATX)
Albero motore **Motor shaft** **Eje motor** **Arbre moteur**	acciaio AISI 316 stainless steel AISI 316 acero AISI 316 acier AISI 316
Temperatura del liquido **Liquid temperature** **Temperatura del liquído** **Température du liquide**	-10 ÷ +90 °C
Pressione di esercizio **Operating pressure** **Presión de trabajo** **Pression de fonctionnement**	max 10 bar
MOTORE / MOTOR / MOTOR / MOTEUR	
Disponibile con motore classe di efficienza IE2 o standard Pentax **Available with IE2 efficiency class motor or Pentax standard** **Disponible con motor clase IE2 o estandar Pentax** **Disponible avec moteur classe IE2 ou standard Pentax**	

VARIANTI COSTRUTTIVE /VERSIONS
VARIABLES COSTRUTTIVAS / VARIANTES DE CONSTRUCTIONS

CA T X

- X — idraulica in acciaio / stainless steel hydraulic part / hidraulica en acero / hydraulique en acier
- T — tenuta a baderna / gland packing seal / sello a trenza algodón / garniture à baderne
- CA — type

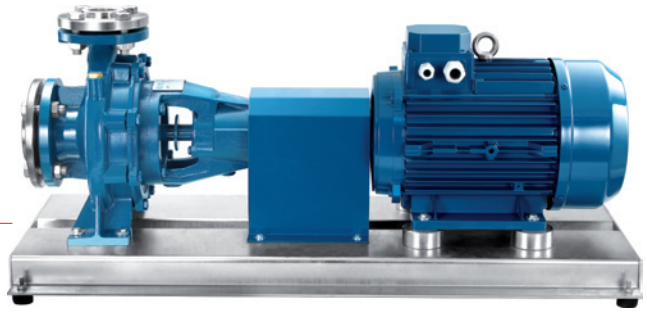

CA/CAT

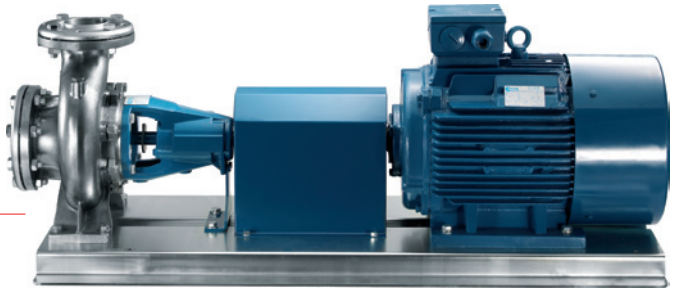

CAX/CATX

CA/CAX
tenuta meccanica
mechanical seal
sello mecánico
garniture mécanique







CAT/CATX
tenuta a baderna
gland packing seal
sello a trenza algodón
garniture à baderne

TYPE	Nominal Power (kW)	Motor Size	0	4,5	6	7,5	9	12	15	18	21	24	27	30	33	36	39	42	48
			0	75	100	125	150	200	250	300	350	400	450	500	550	600	650	700	800
32-160C	1,5 2,2	90S 90L	24,7 0,69	24,4 0,96	24,1 1,15	23,6 1,26	23,0 1,40	21,5 1,50	19,6 1,55	17,2 1,70	14,1 1,74								
32-160B	2,2	90L	29,0 0,93		28,5 1,36	28,0 1,50	27,3 1,67	25,7 1,83	23,8 1,99	21,4 2,15	18,5 2,24	14,8 2,32							
32-160A	3 4	100L 112M	36,8 1,36		36,4 1,87	36,0 2,05	35,4 2,25	34,2 2,50	32,8 2,70	31,1 2,90	28,8 3,10	26,0 3,25	22,3 3,39						
32-200C	4	112M	40,1 1,57		39,7 2,2	39,6 1,57	39,3 2,53	38,3 2,84	36,9 3,13	35,2 3,38	33,0 3,61	30,4 3,82	27,6 4,02						
32-200B	5,5 7,5	132S 132S	50,1 2,17		50,2 2,95	50,1 3,18	49,9 3,38	49,3 3,78	48,0 4,15	46,4 4,49	44,5 4,78	42,4 5,07	39,8 5,38	37,2 5,64					
32-200A	7,5	132S	58,6 2,63		59,0 3,53	58,9 3,77	58,8 4,02	58,2 4,49	57,1 4,92	55,5 5,30	53,4 5,66	51,1 6,03	48,4 6,40	45,6 6,68	42,5 6,95				
32-250C	11	160M	70,0 4,89			68,5 6,15	68,0 6,48	67,0 7,11	65,5 7,74	63,5 8,19	61 8,54	58 8,89	50 9,24	36,5 9,63					
32-250B	11 15	160M 160M	82,0 6,45			81,0 8,02	80,5 8,35	79,5 9,00	78,5 9,56	77,0 10,1	74,5 10,5	71,9 11,2	65 11,8	52,5 12,1					
32-250A	15	160M	93,0 7,85			92,5 9,30	92,0 9,88	91,5 10,7	90,5 11,4	89,5 12,2	87,5 12,9	85 13,6	78,5 14,3	66 14,9					
40-125C	1,5 2,2	90S 90L	17,4 0,69			17,6 1,02	17,5 1,12	17,3 1,21	16,9 1,30	16,4 1,39	15,8 1,48	15,1 1,57	14,2 1,63	13,3 1,70					
40-125B	2,2	90L	20,7 0,9				21,3 1,26	21,2 1,48	21,0 1,61	20,6 1,80	20,1 1,91	19,4 2,02	18,7 2,13	17,9 2,22	17,0 2,32				
40-125A	3	100L	25,2 1,08				25,8 1,64	25,8 1,85	25,6 2,05	25,4 2,25	24,9 2,45	24,4 2,59	23,7 2,73	22,9 2,88	22,0 2,91	21,1 2,94			
40-160B	3 4	100L 112M	30,0 1,46				30,1 2,09	30,0 2,30	29,6 2,50	29,0 2,71	28,2 2,93	27,1 3,14	25,9 3,26	24,4 3,37	22,8 3,49	21,0 3,56			
40-160A	4 5,5	112M 132S	35,4 1,95				35,6 2,68	35,5 2,98	35,3 3,23	35,0 3,49	34,2 3,74	33,2 3,89	32,0 4,04	30,6 4,18	29,0 4,34	27,3 4,59	25,4 4,70		
40-200B	5,5	132S	44,7 2,3				44,9 3,3	44,8 3,6	44,6 3,8	44,0 4,2	42,9 4,6	41,6 4,6	40,0 5,0	38,1 5,3	36,1 5,4	33,6 5,6	30,8 5,7	27,9 6,0	
40-200A	7,5	132S	57,7 3,2				57,7 4,3	57,5 4,6	57,1 5,2	56,3 5,6	55,4 6,1	54,1 6,4	52,5 6,7	50,5 7,1	48,5 7,4	45,9 7,6	43,3 7,9	40,3 8,0	
40-250C	11	160M	65,0 4,5				64,3 5,8	63,9 6,2	63,3 6,8	62,6 7,3	61,5 7,9	60,2 8,3	58,8 8,7	56,9 9,1	54,5 9,5	51,6 9,8	48,5 10,0	45,5 10,4	
40-250B	11 15	160M 160M	75,5 6,27				74,6 7,61	74,2 8,32	73,5 8,90	72,7 9,45	71,7 10,0	70,4 10,6	69,0 11,2	67,2 11,7	65,0 12,2	62,5 12,6	59,5 13,1	56,0 13,5	
40-250A	15 18,5	160M 160L	91,5 8,1				90,4 9,52	89,8 10,3	89,3 11,0	88,5 11,7	87,5 12,4	86,6 13,1	85,5 13,7	84,0 14,2	82,5 14,9	80,5 15,5	78,5 16,2	76,0 17,0	
50-125B	3 4	100L 112M	19,9 1,22					20,2 1,77	20,2 1,94	20,1 2,11	20,0 2,22	19,8 2,33	19,3 2,44	19,1 2,55	18,7 2,65	18,3 2,76	17,8 2,87	17,4 2,98	16,4 3,10
50-125A	4 5,5	112M 132S	24,5 1,78						25,0 2,54	24,9 2,70	24,8 2,85	24,6 3,01	24,4 3,17	24,2 3,33	23,8 3,42	23,5 3,50	23,1 3,59	22,7 3,87	21,8 4,14
50-160B	5,5	132S	31,1 2,1								32,1 3,6	32,0 3,8	31,7 4,0	31,4 4,2	31,0 4,4	30,4 4,6	29,7 4,7	28,9 4,9	27,3 4,9
50-160A	7,5	132S	36,7 2,6								37,9 4,2	37,8 4,5	37,7 4,9	37,4 5,1	37,1 5,4	36,6 5,6	36,1 5,9	35,4 6,2	33,9 6,5
50-200C	11	160M	46,0 3,25									45,6 6,08	45,1 6,30	44,5 6,53	43,7 6,76	42,9 7,11	41,8 7,46	40,8 7,82	38,5 8,17
50-200B	11	160M	50,8 3,38									51,0 6,68	50,5 7,53	50,0 7,80	49,3 8,20	48,5 8,46	47,7 8,81	46,8 9,15	44,7 9,50
50-200A	15	160M	58,0 4,63									58,3 7,89	58,0 8,28	57,5 8,67	57,0 9,08	56,4 9,49	55,7 9,89	55,0 10,3	53,2 10,7
50-250C	15 18,5	160M 160L	71,5 6,74										70,8 11,3	70,3 11,9	69,7 12,5	69,0 12,9	68,3 13,4	67,6 13,8	66,0 14,6
50-250B	18,5 22	160L 180M	78,0 6,87										78,0 12,0	77,4 12,7	76,8 13,3	76,1 14,0	75,3 14,6	74,5 15,3	72,8 15,9
50-250A	22 30	180M 200L	90,0 10,1										89,5 15,6	88,8 16,3	88,3 17,0	87,7 17,6	86,9 18,2	86,1 19,2	84,5 20,1
65-125B	5,5	132S	20,9 2,3											22,0 3,6	22,0 3,7	21,9 3,8	21,8 3,9	21,7 4,0	21,4 4,3
65-125A	7,5	132S	25,4 2,8											26,4 4,1	26,4 4,3	26,4 4,6	26,3 4,7	26,3 4,9	26,1 5,2
65-160C	11	160M	29,8 3,29															31,2 5,92	31,1 6,29
65-160B	11	160M	33,0 3,17															34,6 6,72	34,4 7,22
65-160A	15	160M	39,2 4,8															40,6 8,05	40,6 8,60
65-200C	15	160M	45,3 4,9																
65-200B	18,5	160L	51,6 5,4																
65-200A	22	180M	60,2 7,6																
65-250B	30	200L	81,0 10,6																
65-250A	37	200L	90,0 12,3																
80-160E	11	160M	21,4 3,6																
80-160D	11	160M	25,4 4,0																
80-160C	15	160M	29,7 5,2																
80-160B	18,5	160L	34,0 5,7																
80-160A	22	180M	38,8 7,3																
80-200B	30	200L	49,0 9,3																
80-200A	37	200L	58,0 11,7																
80-250 B	45	225M	77,2 14,00																
80-250 A	55	250M	90,0 16,75																
100-200 B	45	225M	56,8 21,75																
100-200 A	55	250M	61,1 24,57																
100-250 C	55 75	250M 280S	71,9 24,75																
100-250 B	75	280S	83,6 29,69																
100-250 A	90	280M	93,5 32,72																

~ 2900 r.p.m.

Q (m³/h - l/min)																							
54	60	66	72	78	84	96	108	120	132	144	156	168	180	195	210	225	240	270	300	330	360
900	1000	1100	1200	1300	1400	1600	1800	2000	2200	2400	2600	2800	3000	3250	3500	3750	4000	4500	5000	5500	6000
H (m) / pump input power (kW)																							
15,3 3,20	14,0 3,30	12,7 3,39	11,2 3,43																				
20,8 4,42	19,6 4,58	18,1 4,74	16,5 4,90																				
25,3 5,4	23,1 5,5	20,7 5,5	18,0 5,6	15,2 5,7																			
32,1 6,9	30,0 7,1	27,8 7,3	25,3 7,5	22,6 7,6																			
35,9 8,33	33,0 8,50	29,0 8,78	24,5 9,06																				
42,2 9,85	39,5 10,1	35,9 10,4	32,0 10,6																				
51,3 11,3	49,0 11,9	46,3 12,3	42,8 12,7	38,8 13,0																			
64,0 15,5	61,5 16,3	58,6 17,0	55,0 17,7	50,5 18,4																			
70,6 16,9	68,2 17,9	65,5 18,6	62,2 19,3	58,3 20,2																			
82,7 21,1	80,5 22,0	78,0 23,0	75,2 23,9	71,7 24,8																			
21,0 4,6	20,6 4,7	20,1 5,0	19,6 5,1	19,0 5,2	18,3 5,4	16,6 5,4	14,7 5,8	12,6 5,9															
25,9 5,5	25,6 5,9	25,3 6,1	24,9 6,4	24,5 6,7	24,0 6,9	22,7 7,2	21,0 7,5	18,9 7,7	16,5 7,8														
30,8 6,66	30,5 7,04	30,1 7,41	29,6 7,79	29,0 8,16	28,3 8,59	26,6 9,02	24,6 9,45	22,1 9,88	19,3 9,85	16,0 9,82													
34,2 7,73	34,0 8,24	33,7 8,57	33,3 8,90	32,8 9,23	32,1 9,56	30,6 10,1	28,8 10,6	26,7 11,2	24,1 11,1	21,1 11,0													
40,4 9,15	40,2 9,70	40,0 10,2	39,7 10,8	39,4 11,3	38,9 11,9	37,7 12,4	36,2 13,0	34,3 13,6	32,2 13,6	29,8 13,7													
46,3 10,8	45,7 11,3	45,1 11,8	44,3 12,3	43,4 12,9	42,3 13,3	39,8 13,8	36,7 14,9	32,7 15,4	28,0 15,8														
52,6 11,6	52,2 12,2	51,8 13,0	51,0 13,8	50,2 14,3	49,3 15,0	47,1 16,0	44,1 16,7	40,9 17,5	36,6 18,2	31,3 18,6													
61,0 14,9	60,6 15,4	60,1 16,2	59,5 17,1	58,7 17,9	57,8 18,8	55,8 19,8	53,1 20,9	49,8 22,0	46,1 22,8	41,7 23,3													
79,5 20,9	78,5 22,4	77,3 23,3	76,0 24,3	74,5 25,2	73,0 26,3	69,3 27,5	65,0 28,7	60,0 29,8	54,5 30,7	48,5 31,5													
89,5 23,7	88,5 25,7	87,5 26,7	86,5 27,8	85,5 28,9	84,0 29,9	80,5 31,7	76,5 33,6	72,0 35,4	66,5 36,1	60,5 36,9	54,0 37,6												
		22,4 6,3	22,1 6,6	21,6 6,8	21,2 7,0	20,2 7,3	19,2 7,6	18,0 8,0	16,8 8,2	15,4 8,4	13,7 8,5	12,0 8,4											
		26,4 8,0	26,1 8,2	25,7 8,5	25,3 8,8	24,4 9,1	23,6 9,5	22,5 9,9	21,3 10,2	20,0 10,5	18,5 10,7	16,9 10,9	15,1 10,9										
		30,7 9,0	30,5 9,3	30,3 9,7	29,9 10,2	29,2 10,7	28,1 11,1	27,1 11,7	26,0 12,3	24,7 12,7	23,1 13,0	21,5 13,3	19,7 13,5	17,2 13,5									
		35,0 9,1	35,0 10,2	34,8 10,8	34,6 11,2	34,0 11,6	33,3 12,6	32,5 13,3	31,6 13,9	30,5 14,6	29,2 15,1	27,8 15,4	26,0 15,8	23,6 16,0	21,0 16,3								
		39,8 12,0	39,7 12,7	39,6 13,3	39,4 13,7	38,9 14,6	38,2 15,6	37,5 16,5	36,7 17,3	35,7 18,0	34,5 18,7	33,2 19,3	31,6 19,8	29,4 20,3	26,8 21,0	23,5 20,1							
					50,8 18,5	50,6 20,0	50,3 21,3	49,8 22,6	49,3 23,9	48,6 25,2	47,7 26,4	46,7 27,5	45,5 28,5	44,8 29,6	41,6 30,6	38,6 31,3							
						59,6 24,4	59,2 25,8	58,6 27,2	58,0 28,6	57,3 30,0	56,4 31,5	55,5 33,0	54,3 34,5	52,7 35,9	50,8 37,4	48,5 38,3	46,1 39,2						
						80,0 30,93	79,0 32,60	77,5 34,34	75,3 36,16	73,1 37,86	71,0 39,38	69,0 40,78	67,0 42,10	64,5 43,60	61,8 44,94	58,8 46,16							
						92,8 36,55	91,1 38,57	89,3 40,54	87,4 42,46	85,4 44,31	83,1 46,11	80,7 47,80	78,5 49,29	75,7 50,93	72,4 52,59	68,8 54,17	65,2 55,50						
							56,5 28,8	56,1 29,8	55,6 30,7	55,1 31,7	54,5 32,8	53,9 33,9	53,1 35,1	52,2 36,5	51,4 37,8	50,4 38,9	47,5 39,9	43,8 41,6	39,7 42,9	35,3 43,8		
							62,2 33,04	61,8 34,05	61,5 35,09	61,0 36,18	60,5 37,28	59,9 38,39	59,5 39,49	58,9 40,87	58,3 42,24	57,4 43,60	56,4 44,97	53,8 47,28	50,6 49,05	46,8 50,52	42,5 51,61
								73,2 40,12	73,1 41,93	72,9 43,70	72,6 45,32	72,2 46,77	71,8 48,15	71,1 49,89	70,3 51,65	69,3 53,38	67,9 55,05	64,7 58,19	61,0 60,99		
								83,7 47,10	83,5 49,07	83,2 51,01	82,9 52,89	82,5 54,76	82,1 56,55	81,4 58,55	80,8 60,25	80,0 61,86	79,0 63,51	76,4 66,93	72,0 70,90	67,6 73,78	
								93,9 51,98	93,7 54,16	93,4 56,31	92,9 58,43	92,4 60,59	91,8 62,70	90,9 65,02	89,9 66,97	88,8 68,83	87,4 70,82	84,0 74,73	80,4 78,16	75,8 81,33	73,2 85,53

32-160

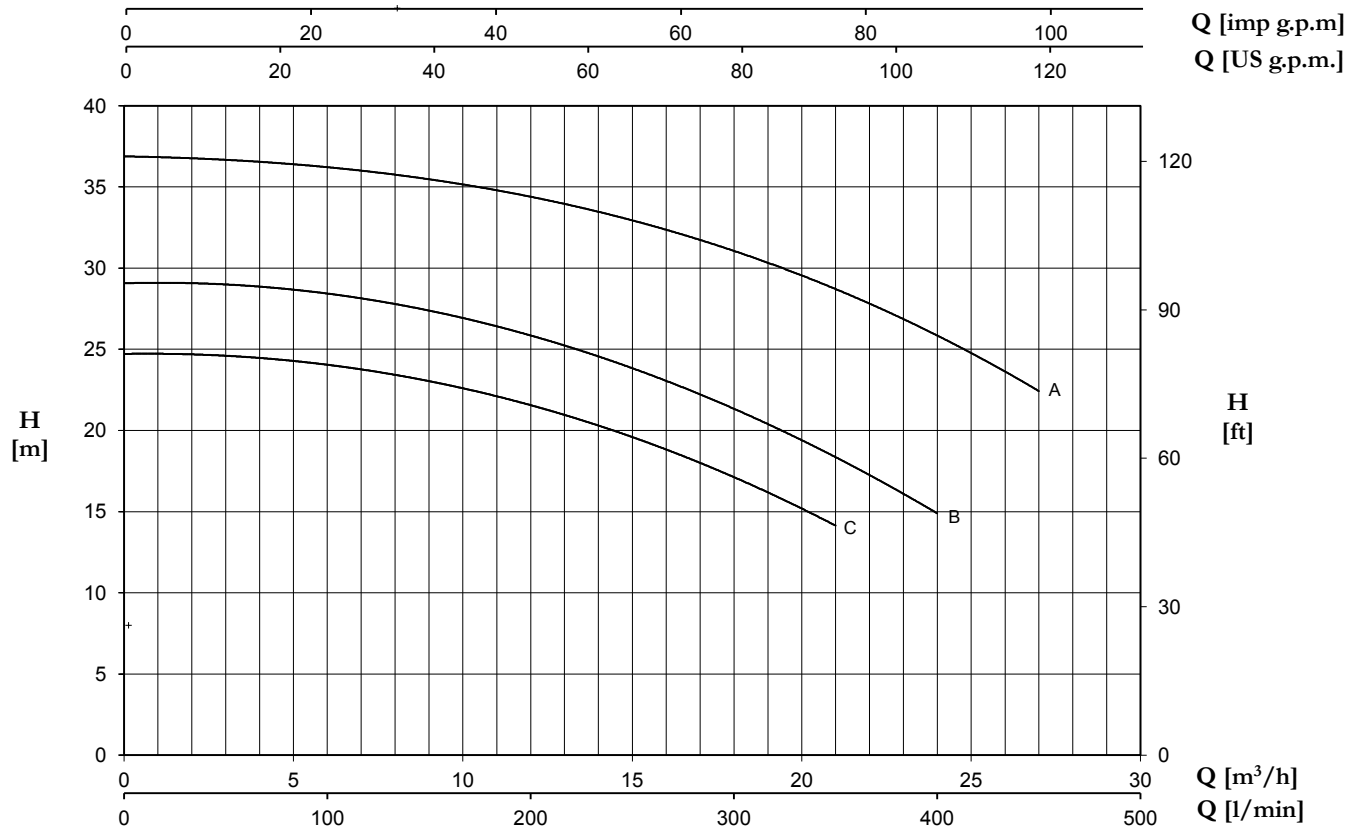

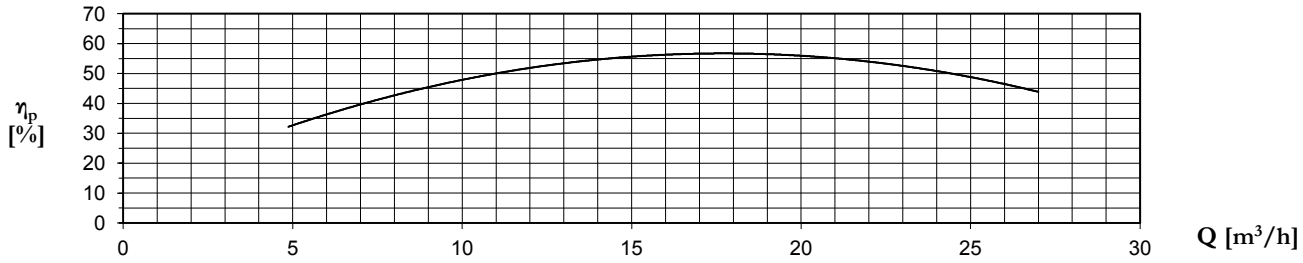

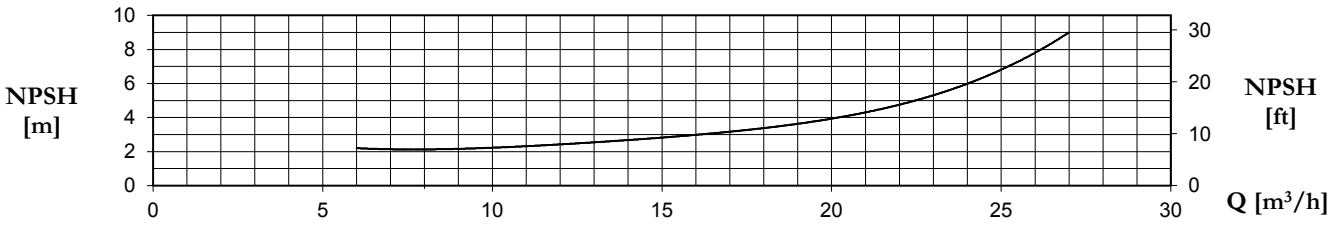

TYPE	Nominal Power (kW)	Motor Size	Q (m³/h - l/min)										
			0	4,5	6	7,5	9	12	15	18	21	24	27
			0	75	100	125	150	200	250	300	350	400	450
			H (m) / pump input power (kW)										
32-160C	1,5	90S	24,7	24,4	24,1	23,6	23,0	21,5	19,6	17,2	14,1		
	2,2	90L	0,69	0,96	1,15	1,26	1,40	1,50	1,55	1,70	1,74		
32-160B	2,2	90L	29,0		28,5	28,0	27,3	25,7	23,8	21,4	18,5	14,8	
			0,93		1,36	1,50	1,67	1,83	1,99	2,15	2,24	2,32	
32-160A	3	100L	36,8		36,4	36,0	35,4	34,2	32,8	31,1	28,8	26,0	22,3
	4	112M	1,36		1,87	2,05	2,25	2,50	2,70	2,90	3,10	3,25	3,39

32-200

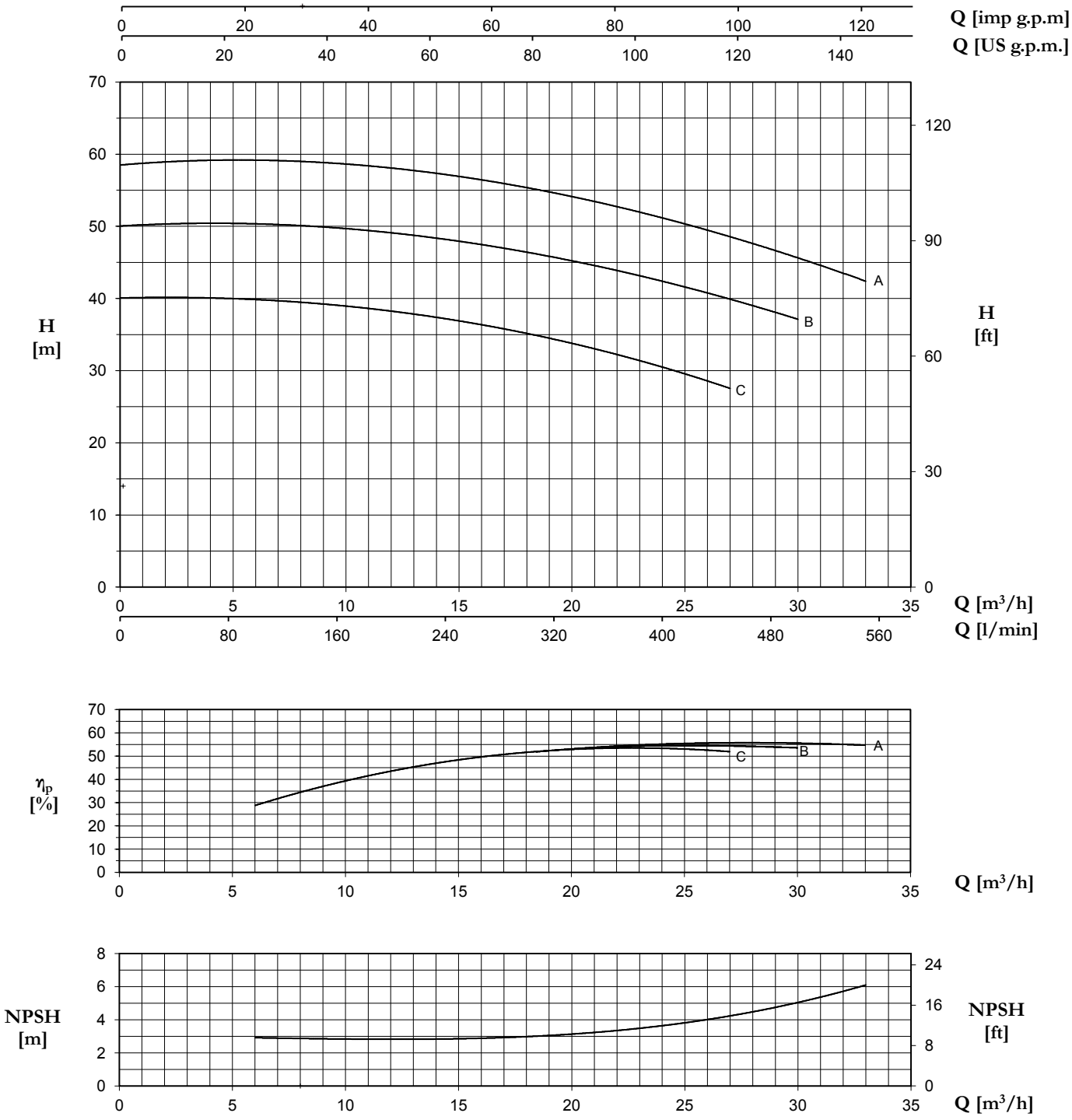

TYPE	Nominal Power (kW)	Motor Size	Q (m³/h - l/min)											
			0	6	7,5	9	12	15	18	21	24	27	30	33
			0	100	125	150	200	250	300	350	400	450	500	550
			H (m) / pump input power (kW)											
32-200C	4	112M	40,1 1,57	39,7 2,2	39,6 1,57	39,3 2,53	38,3 2,84	36,9 3,13	35,2 3,38	33,0 3,61	30,4 3,82	27,6 4,02	- -	- -
32-200B	5,5	132S	50,1 2,17	50,2 2,95	50,1 3,18	49,9 3,38	49,3 3,78	48,0 4,15	46,4 4,49	44,5 4,78	42,4 5,07	39,8 5,38	37,2 5,64	-
	7,5	132S												
32-200A	7,5	132S	58,6 2,63	59,0 3,53	58,9 3,77	58,8 4,02	58,2 4,49	57,1 4,92	55,5 5,30	53,4 5,66	51,1 6,03	48,4 6,40	45,6 6,68	42,5 6,95

32-250

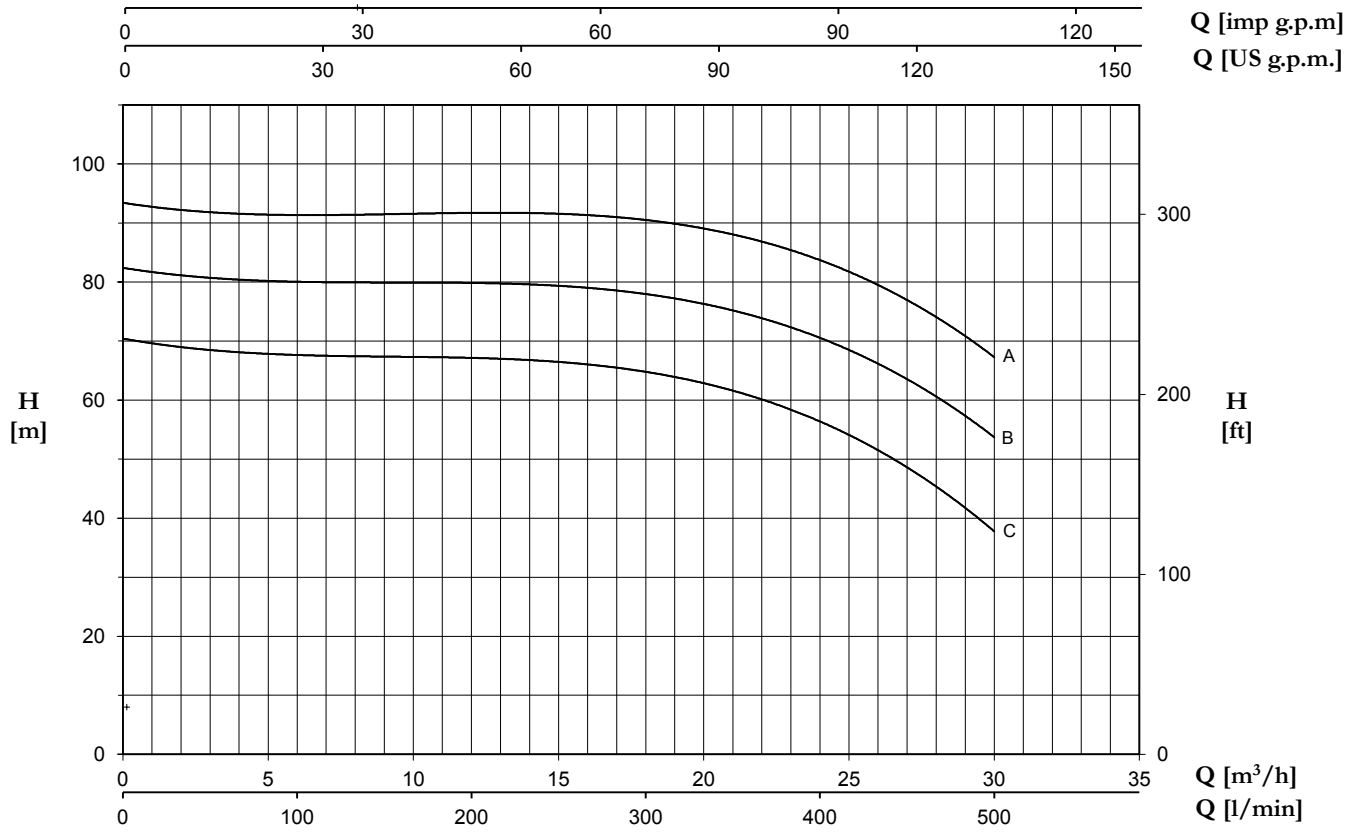

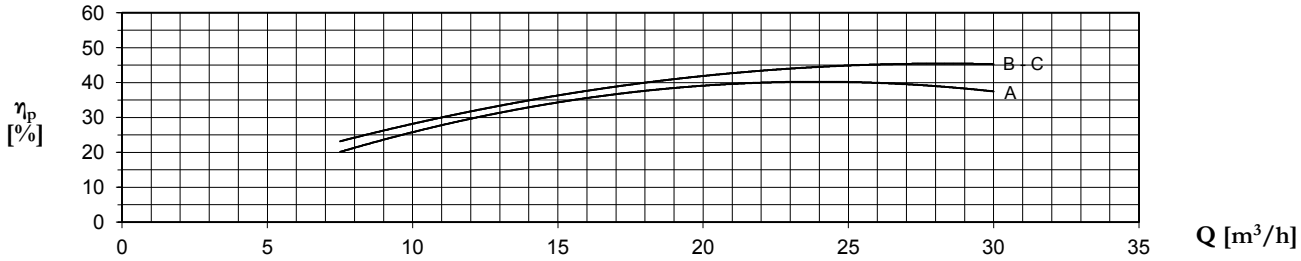

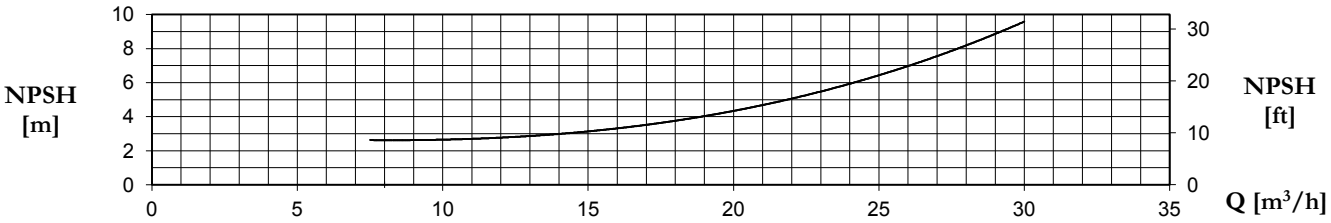

TYPE	Nominal Power (kW)	Motor Size	Q (m³/h - l/min)									
			0	7,5	9	12	15	18	21	24	27	30
			0	125	150	200	250	300	350	400	450	500
			H (m) / pump input power (kW)									
32-250C	11	160M	70,0 4,89	68,5 6,15	68,0 6,48	67,0 7,11	65,5 7,74	63,5 8,19	61 8,54	58 8,89	50 9,24	36,5 9,63
32-250B	11	160M	82,0 6,45	81,0 8,02	80,5 8,35	79,5 9,00	78,5 9,56	77,0 10,1	74,5 10,5	71,9 11,2	65 11,8	52,5 12,1
	15	160M										
32-250A	15	160M	93,0 7,85	92,5 9,30	92,0 9,88	91,5 10,7	90,5 11,4	89,5 12,2	87,5 12,9	85 13,6	78,5 14,3	66 14,9

40-125

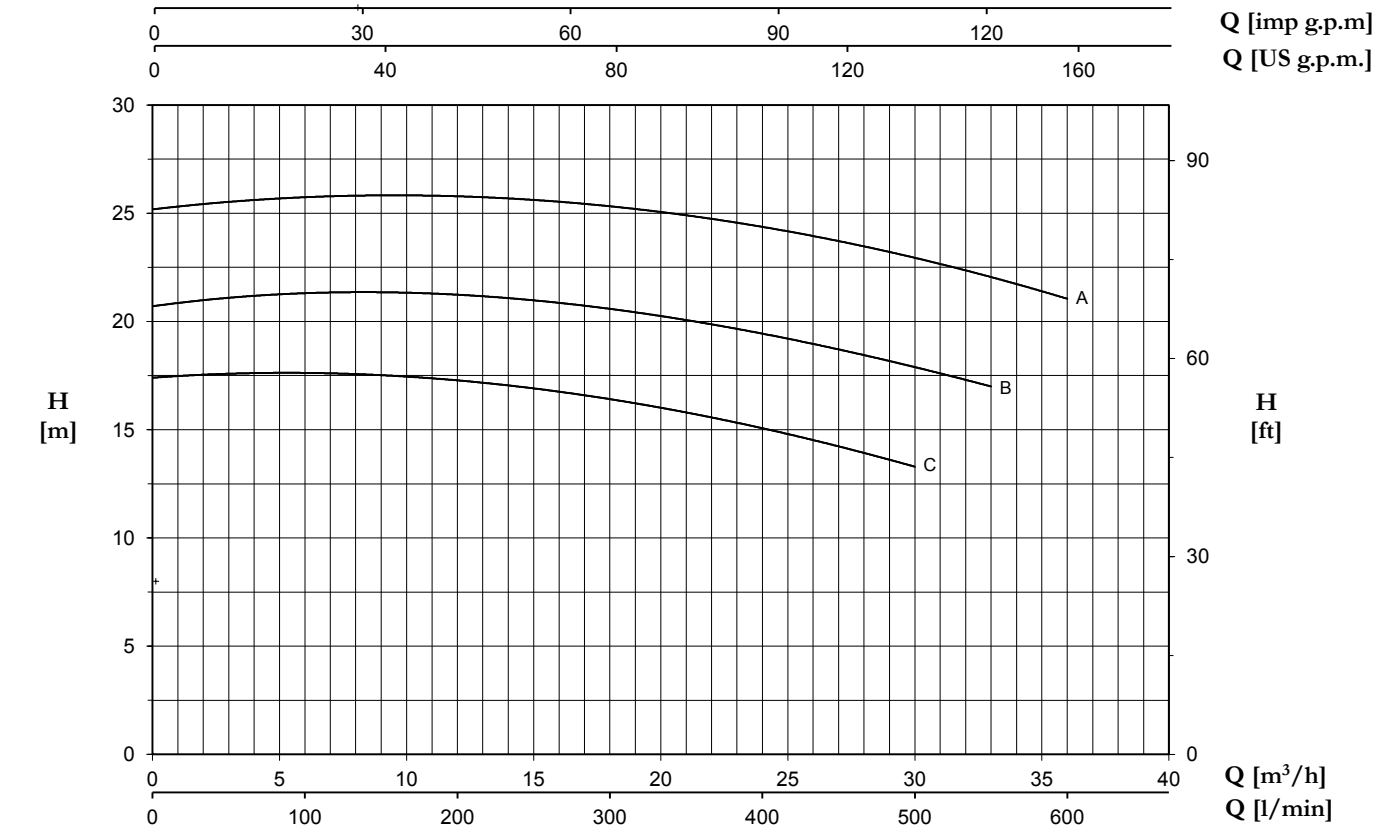

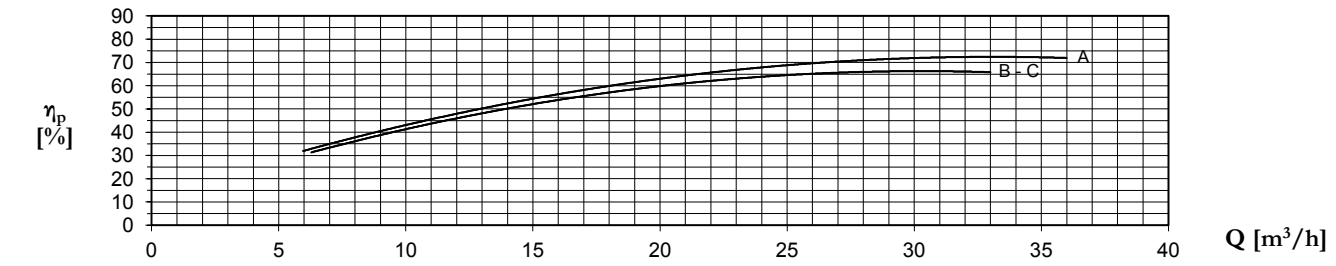

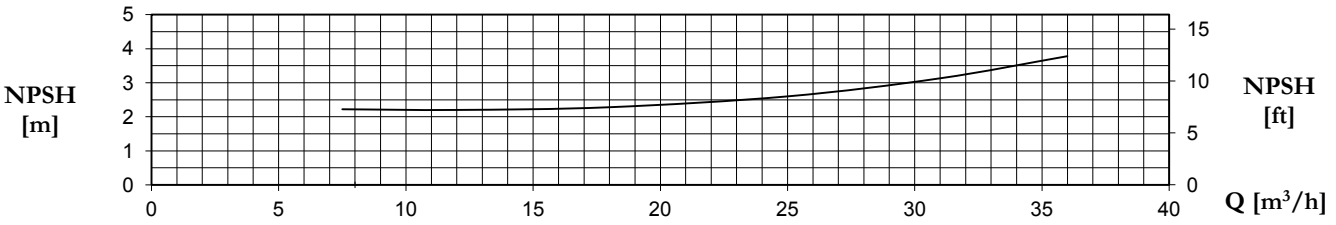

TYPE	Nominal Power (kW)	Motor Size	Q (m³/h - l/min)											
			0	7,5	9	12	15	18	21	24	27	30	33	36
			0	125	150	200	250	300	350	400	450	500	550	600
			H (m) / pump input power (kW)											
40-125C	1,5	90S	17,4	17,6	17,5	17,3	16,9	16,4	15,8	15,1	14,2	13,3		
	2,2	90L	0,69	1,02	1,12	1,21	1,30	1,39	1,48	1,57	1,63	1,70		
40-125B	2,2	90L	20,7		21,3	21,2	21,0	20,6	20,1	19,4	18,7	17,9	17,0	
			0,9		1,26	1,48	1,61	1,80	1,91	2,02	2,13	2,22	2,32	
40-125A	3	100L	25,2		25,8	25,8	25,6	25,4	24,9	24,4	23,7	22,9	22,0	21,1
			1,08		1,64	1,85	2,05	2,25	2,45	2,59	2,73	2,88	2,91	2,94

40-160

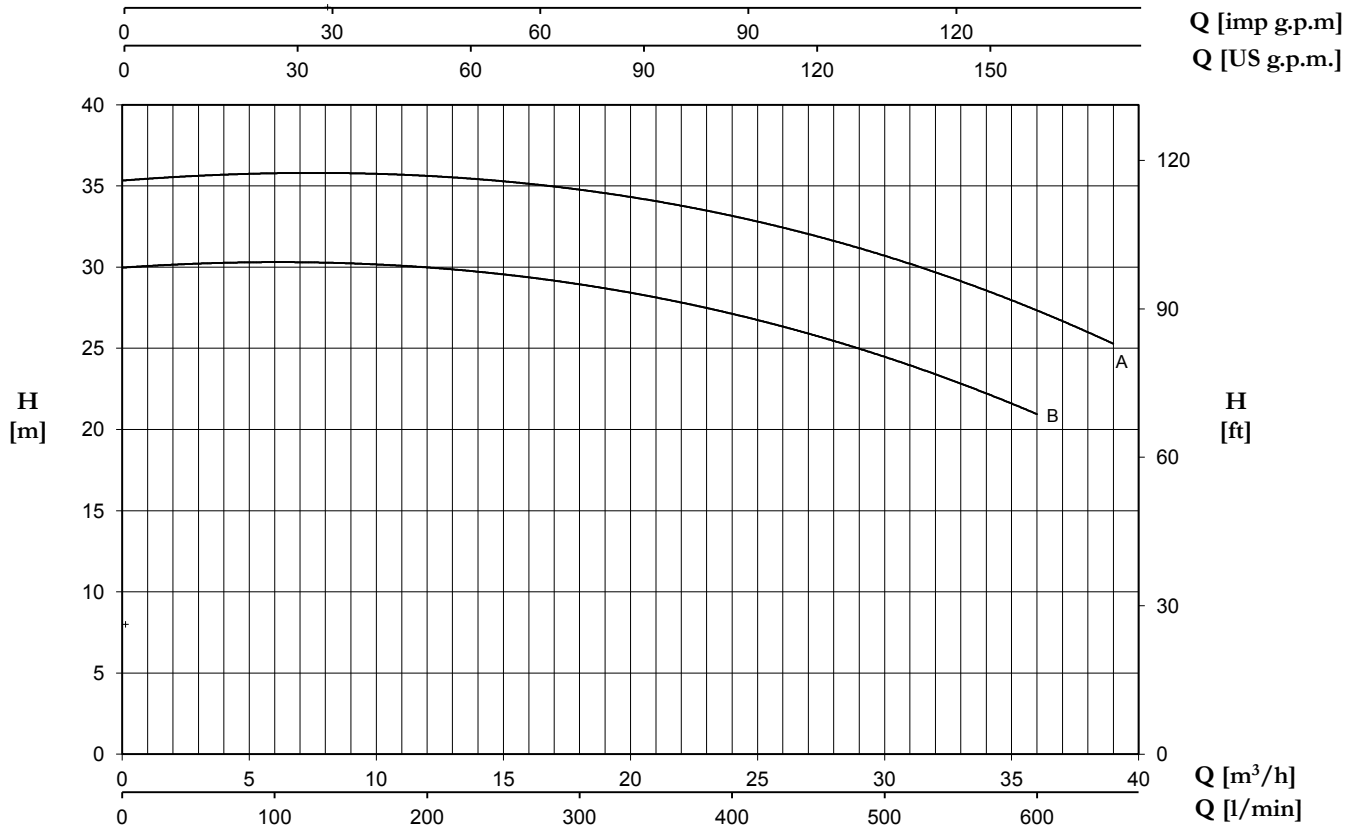

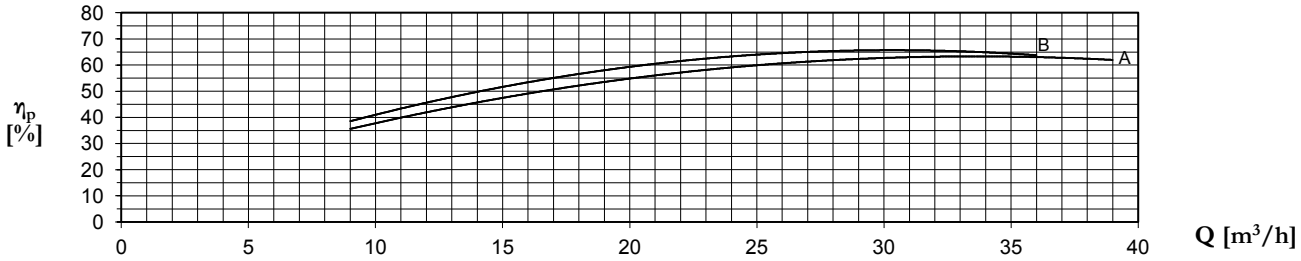

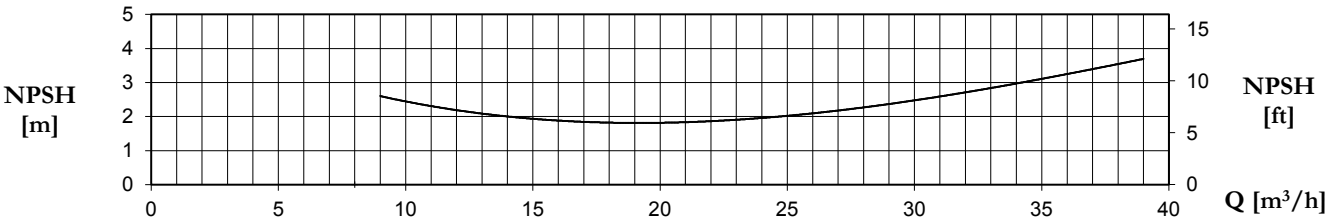

TYPE	Nominal Power (kW)	Motor Size	Q (m³/h - l/min)											
			0	9	12	15	18	21	24	27	30	33	36	39
			0	150	200	250	300	350	400	450	500	550	600	650
			H (m) / pump input power (kW)											
40-160B	3	100L	30,0	30,1	30,0	29,6	29,0	28,2	27,1	25,9	24,4	22,8	21,0	
	4	112M	1,46	2,09	2,30	2,50	2,71	2,93	3,14	3,26	3,37	3,49	3,56	
40-160A	4	112M	35,4	35,6	35,5	35,3	35,0	34,2	33,2	32,0	30,6	29,0	27,3	25,4
	5,5	132S	1,95	2,68	2,98	3,23	3,49	3,74	3,89	4,04	4,18	4,34	4,59	4,70

40-200

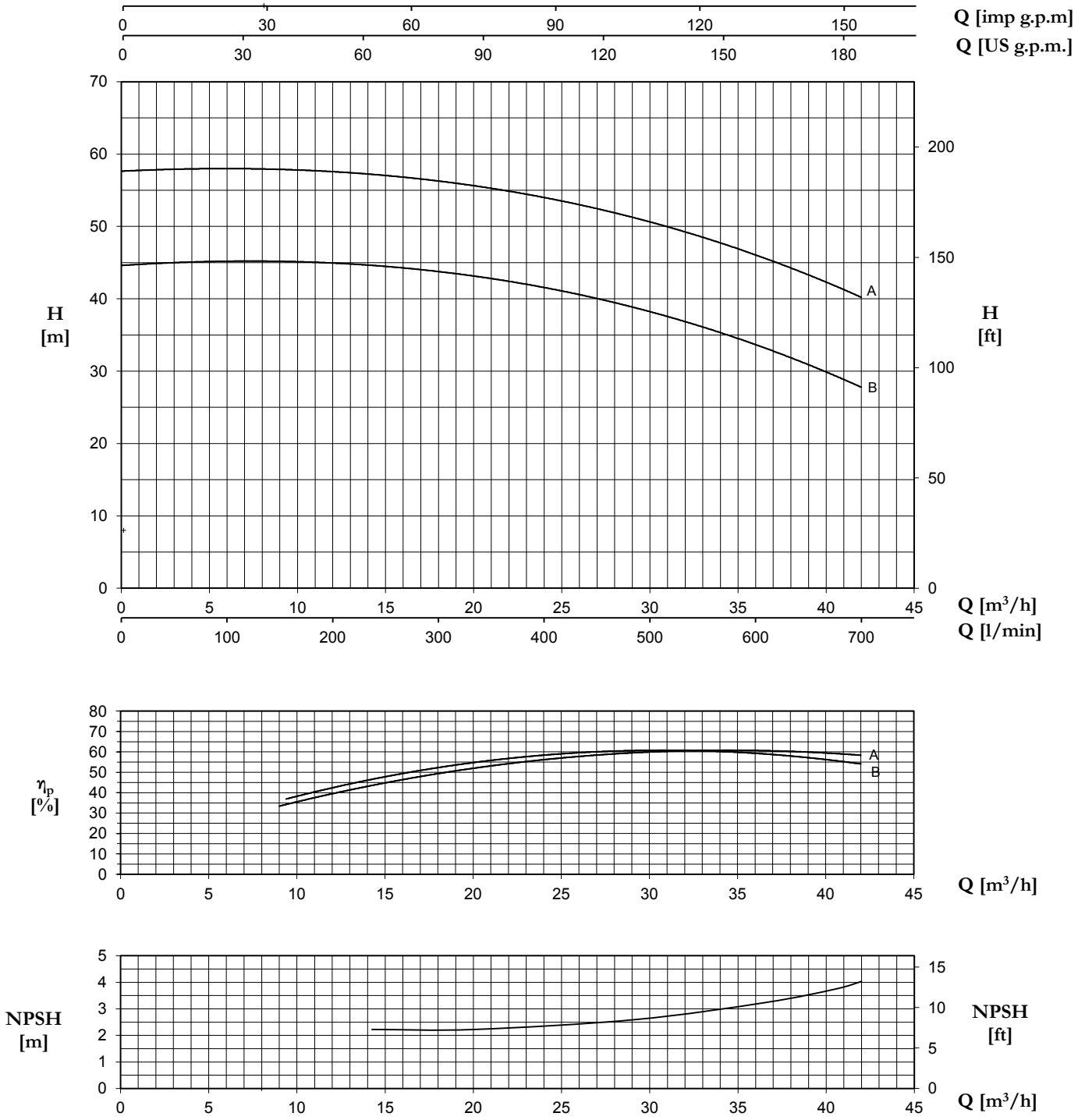

TYPE	Nominal Power (kW)	Motor Size	Q (m³/h - l/min)												
			0	9	12	15	18	21	24	27	30	33	36	39	42
			0	150	200	250	300	350	400	450	500	550	600	650	700
			H (m) / pump input power (kW)												
40-200B	5,5	132S	44,7 2,3	44,9 3,3	44,8 3,6	44,6 3,8	44,0 4,2	42,9 4,6	41,6 4,6	40,0 5,0	38,1 5,3	36,1 5,4	33,6 5,6	30,8 5,7	27,9 6,0
40-200A	7,5	132S	57,7 3,2	57,7 4,3	57,5 4,6	57,1 5,2	56,3 5,6	55,4 6,1	54,1 6,4	52,5 6,7	50,5 7,1	48,5 7,4	45,9 7,6	43,3 7,9	40,3 8,0

40-250

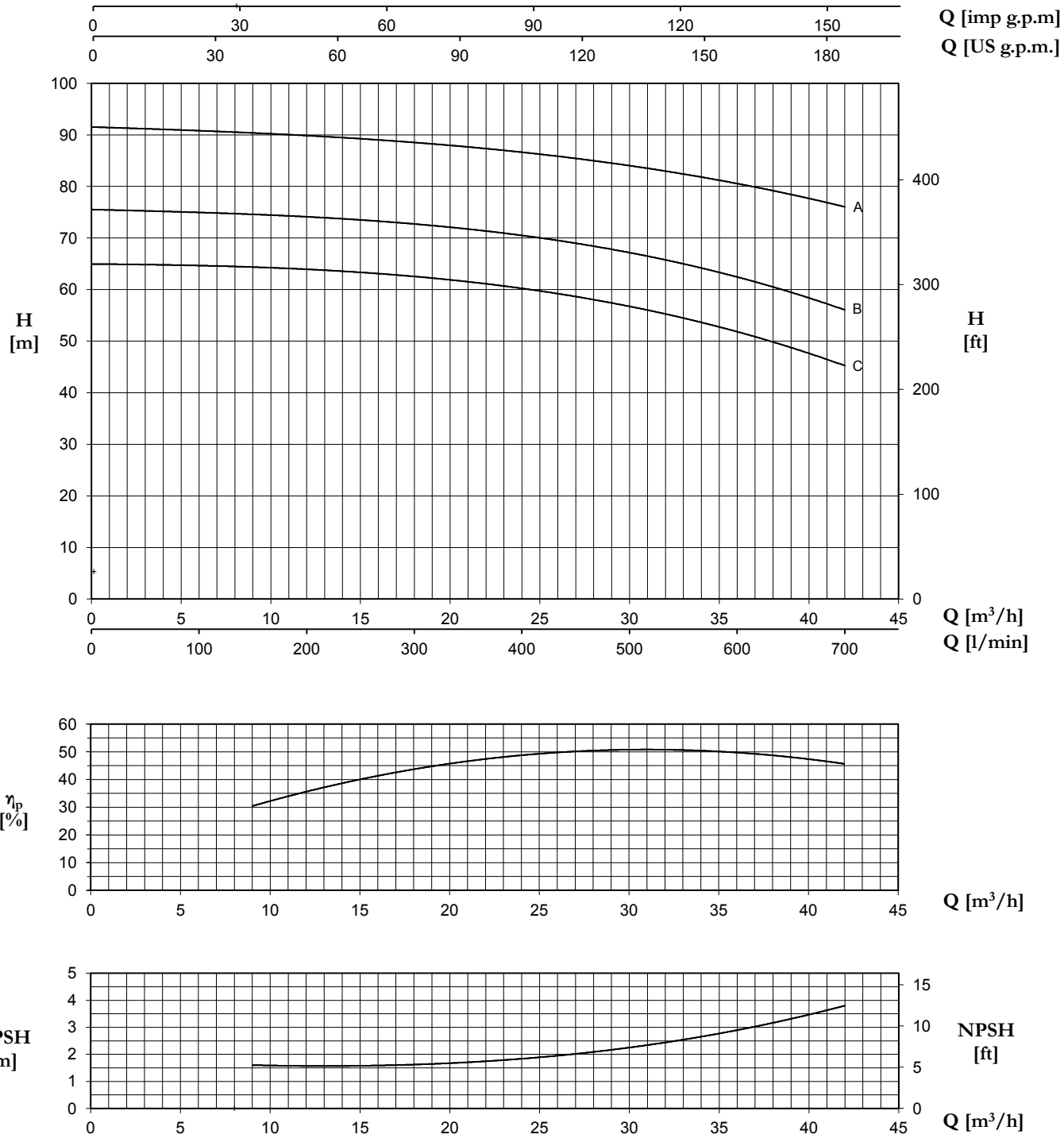

TYPE	Nominal Power (kW)	Motor Size	Q (m³/h - l/min)												
			0	9	12	15	18	21	24	27	30	33	36	39	42
			0	150	200	250	300	350	400	450	500	550	600	650	700
			H (m) / pump input power (kW)												
40-250C	11	160M	65,0 4,5	64,3 5,8	63,9 6,2	63,3 6,8	62,6 7,3	61,5 7,9	60,2 8,3	58,8 8,7	56,9 9,1	54,5 9,5	51,6 9,8	48,5 10,0	45,5 10,4
40-250B	11	160M	75,5	74,6	74,2	73,5	72,7	71,7	70,4	69,0	67,2	65,0	62,5	59,5	56,0
	15	160M	6,27	7,61	8,32	8,90	9,45	10,0	10,6	11,2	11,7	12,2	12,6	13,1	13,5
40-250A	15	160M	91,5	90,4	89,8	89,3	88,5	87,5	86,6	85,5	84,0	82,5	80,5	78,5	76,0
	18,5	160L	8,1	9,52	10,3	11,0	11,7	12,4	13,1	13,7	14,2	14,9	15,5	16,2	17,0

50-125

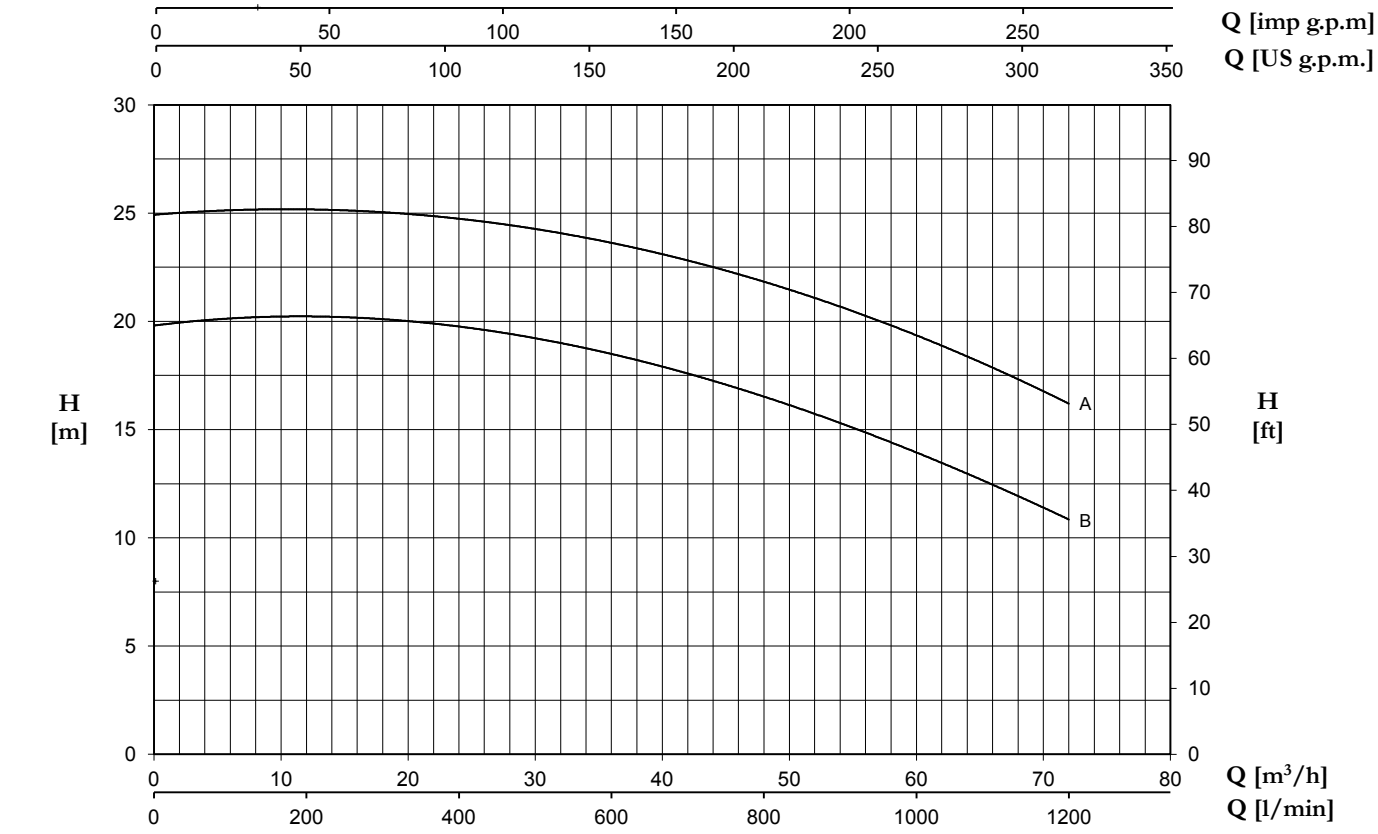

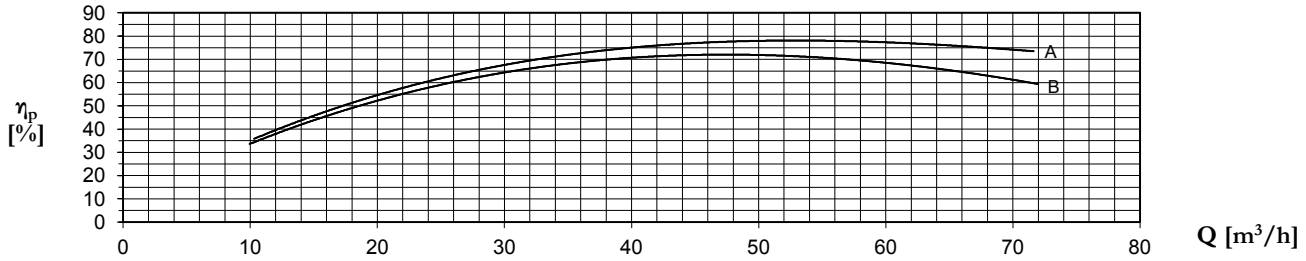

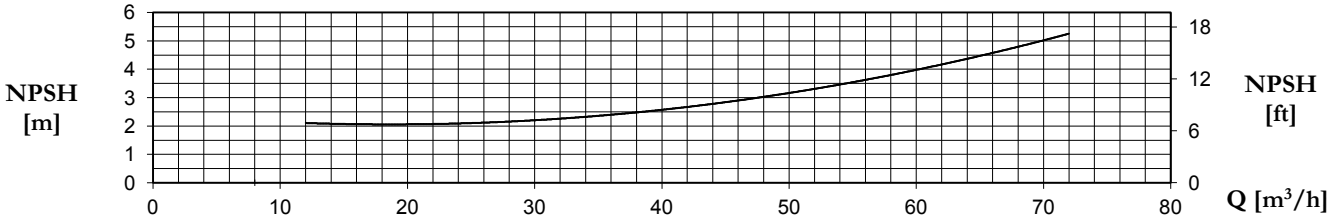

TYPE	Nominal Power (kW)	Motor Size	Q (m³/h - l/min)																
			0	12	15	18	21	24	27	30	33	36	39	42	48	54	60	66	72
			0	200	250	300	350	400	450	500	550	600	650	700	800	900	1000	1100	1200
			H (m) / pump input power (kW)																
50-125B	3	100L	19,9	20,2	20,2	20,1	20,0	19,8	19,3	19,1	18,7	18,3	17,8	17,4	16,4	15,3	14,0	12,7	11,2
	4	112M	1,22	1,77	1,94	2,11	2,22	2,33	2,44	2,55	2,65	2,76	2,87	2,98	3,10	3,20	3,30	3,39	3,43
50-125A	4	112M	24,5		25,0	24,9	24,8	24,6	24,4	24,2	23,8	23,5	23,1	22,7	21,8	20,8	19,6	18,1	16,5
	5,5	132S	1,78		2,54	2,70	2,85	3,01	3,17	3,33	3,42	3,50	3,59	3,87	4,14	4,42	4,58	4,74	4,90

50-160

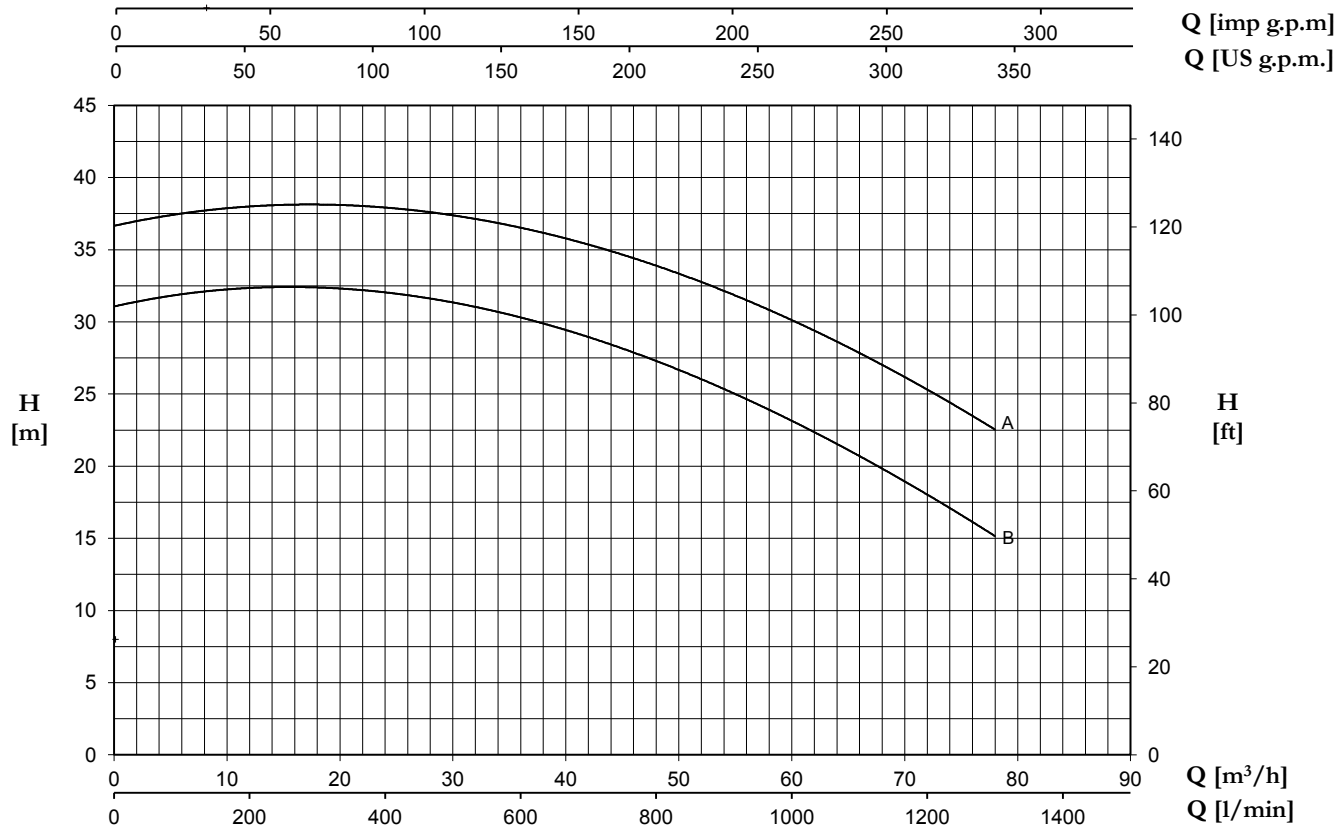

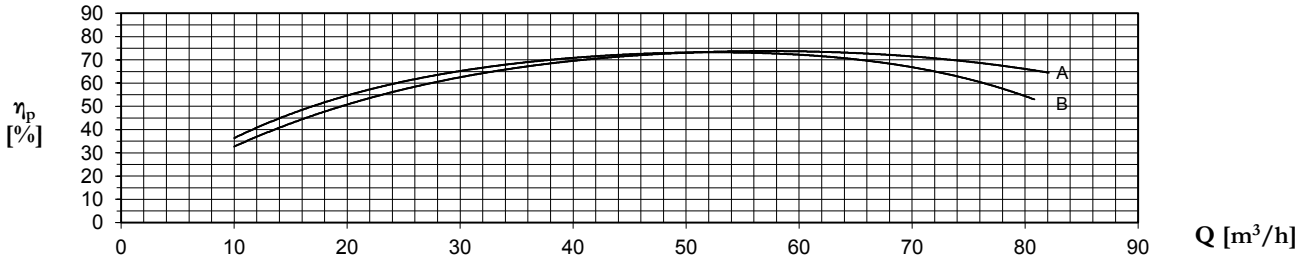

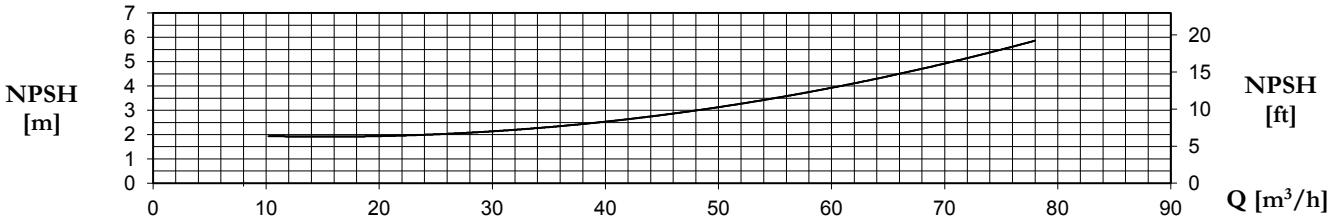

TYPE	Nominal Power (kW)	Motor Size	Q (m³/h - l/min)														
			0	21	24	27	30	33	36	39	42	48	54	60	66	72	78
			0	350	400	450	500	550	600	650	700	800	900	1000	1100	1200	1300
			H (m) / pump input power (kW)														
50-160B	5,5	132S	31,1 2,1	32,1 3,6	32,0 3,8	31,7 4,0	31,4 4,2	31,0 4,4	30,4 4,6	29,7 4,7	28,9 4,9	27,3 4,9	25,3 5,4	23,1 5,5	20,7 5,5	18,0 5,6	15,2 5,7
50-160A	7,5	132S	36,7 2,6	37,9 4,2	37,8 4,5	37,7 4,9	37,4 5,1	37,1 5,4	36,6 5,6	36,1 5,9	35,4 6,2	33,9 6,5	32,1 6,9	30,0 7,1	27,8 7,3	25,3 7,5	22,6 7,6

50-200

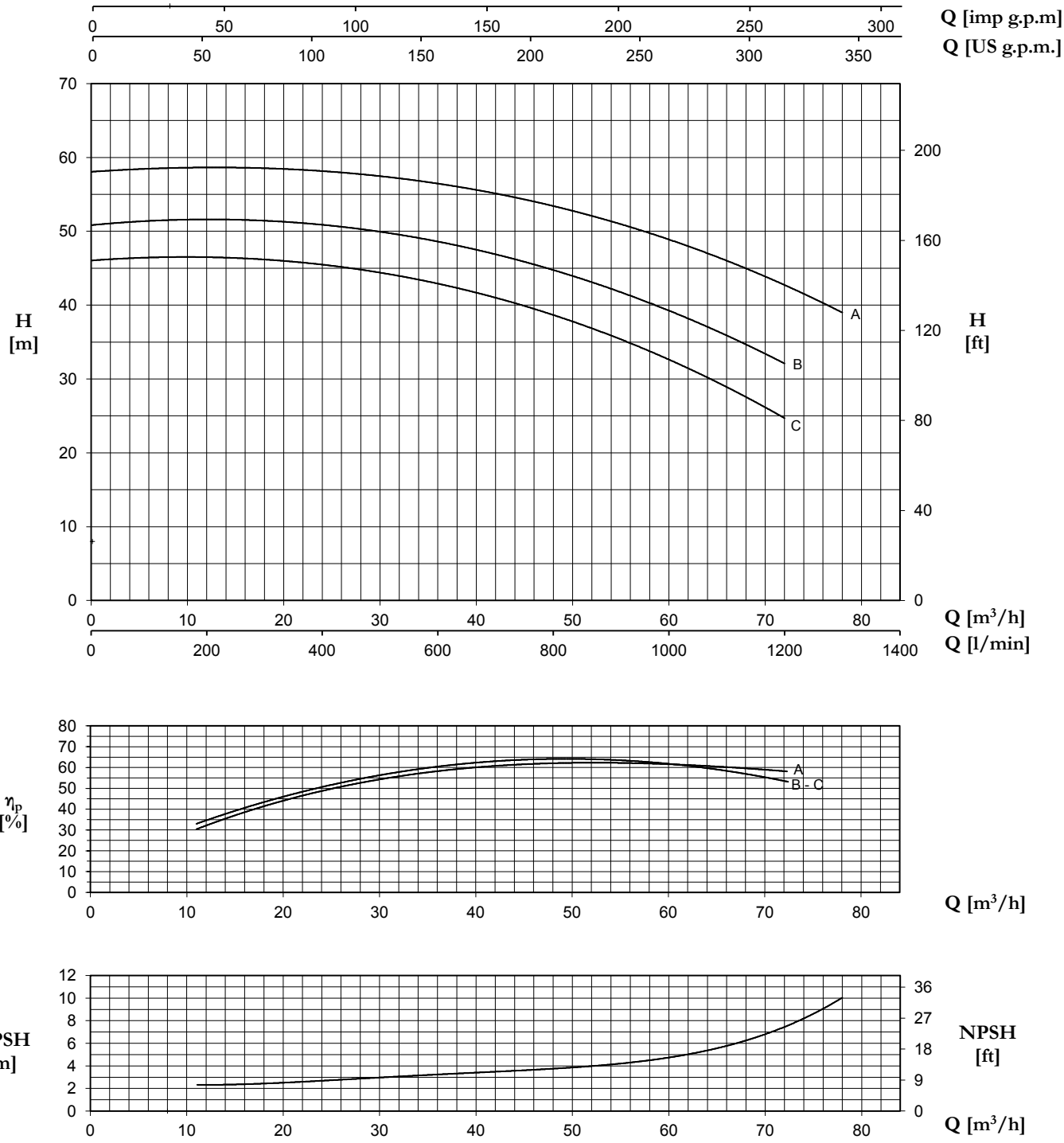

TYPE	Nominal Power (kW)	Motor Size	Q (m³/h - l/min)													
			0	24	27	30	33	36	39	42	48	54	60	66	72	78
			0	400	450	500	550	600	650	700	800	900	1000	1100	1200	1300
			H (m) / pump input power (kW)													
50-200C	11	160M	46,0 3,25	45,6 6,08	45,1 6,30	44,5 6,53	43,7 6,76	42,9 7,11	41,8 7,46	40,8 7,82	38,5 8,17	35,9 8,33	33,0 8,50	29,0 8,78	24,5 9,06	
50-200B	11	160M	50,8 3,38	51,0 6,68	50,5 7,53	50,0 7,80	49,3 8,20	48,5 8,46	47,7 8,81	46,8 9,15	44,7 9,50	42,2 9,85	39,5 10,1	35,9 10,4	32,0 10,6	
50-200A	15	160M	58,0 4,63	58,3 7,89	58,0 8,28	57,5 8,67	57,0 9,08	56,4 9,49	55,7 9,89	55,0 10,3	53,2 10,7	51,3 11,3	49,0 11,9	46,3 12,3	42,8 12,7	38,8 13,0

50-250

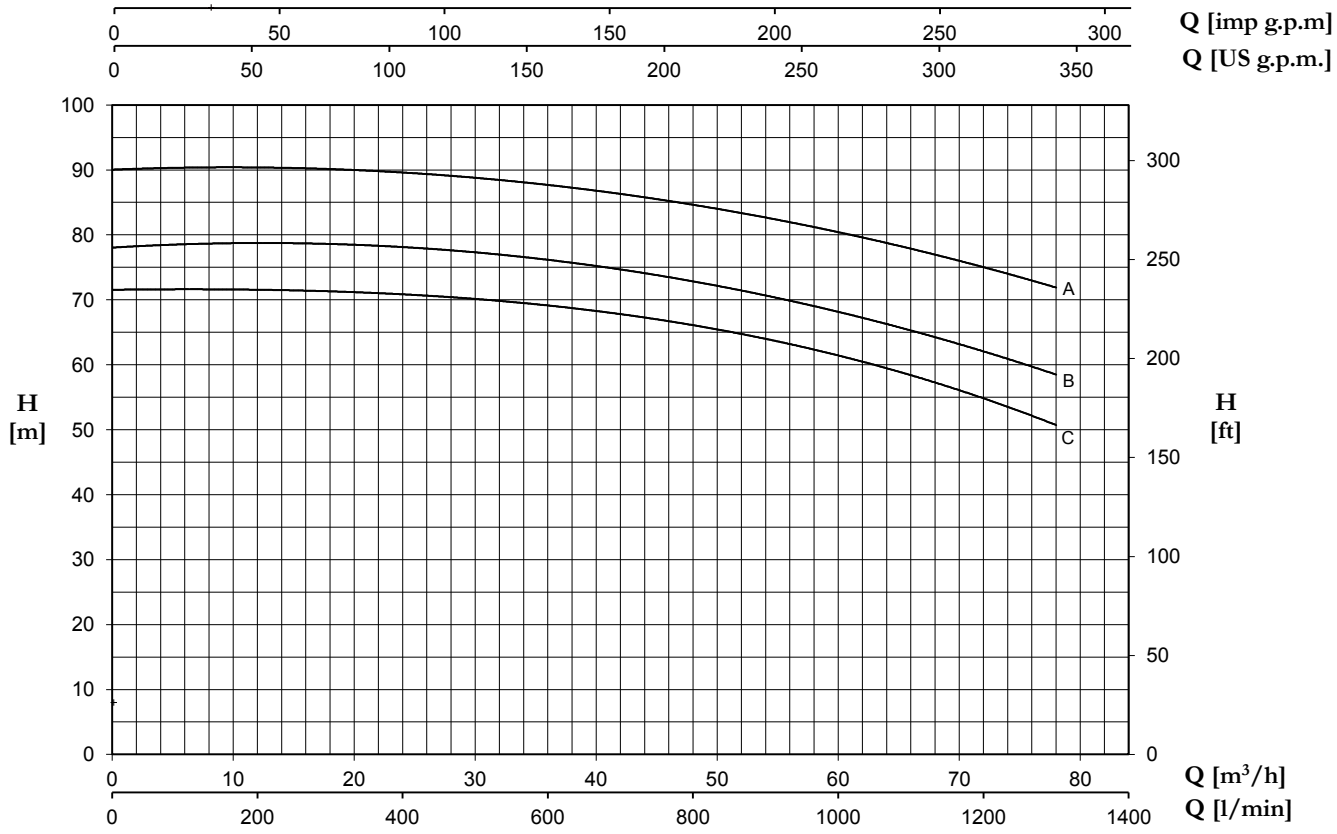

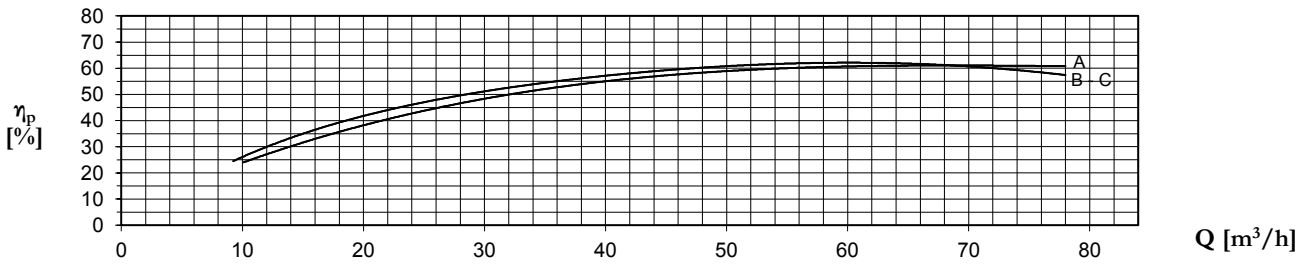

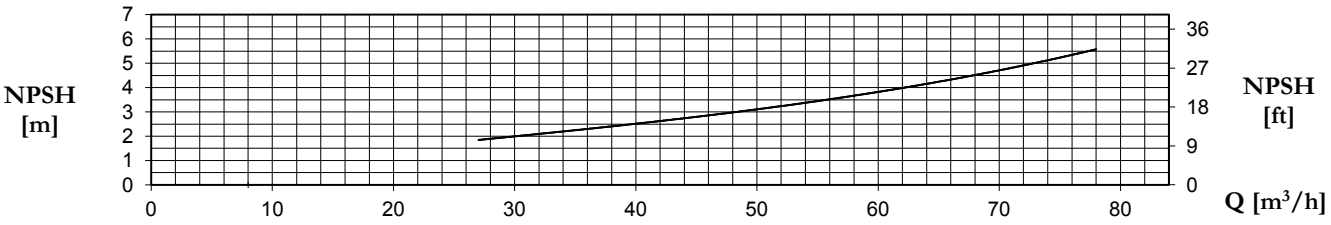

TYPE	Nominal Power (kW)	Motor Size	Q (m³/h - l/min)												
			0	27	30	33	36	39	42	48	54	60	66	72	78
			0	450	500	550	600	650	700	800	900	1000	1100	1200	1300
			H (m) / pump input power (kW)												
50-250C	15	160M	71,5	70,8	70,3	69,7	69,0	68,3	67,6	66,0	64,0	61,5	58,6	55,0	50,5
	18,5	160L	6,74	11,3	11,9	12,5	12,9	13,4	13,8	14,6	15,5	16,3	17,0	17,7	18,4
50-250B	18,5	160L	78,0	78,0	77,4	76,8	76,1	75,3	74,5	72,8	70,6	68,2	65,5	62,2	58,3
	22	180M	6,87	12,0	12,7	13,3	14,0	14,6	15,3	15,9	16,9	17,9	18,6	19,3	20,2
50-250A	22	180M	90,0	89,5	88,8	88,3	87,7	86,9	86,1	84,5	82,7	80,5	78,0	75,2	71,7
	30	200L	10,1	15,6	16,3	17,0	17,6	18,2	19,2	20,1	21,1	22,0	23,0	23,9	24,8

65-125

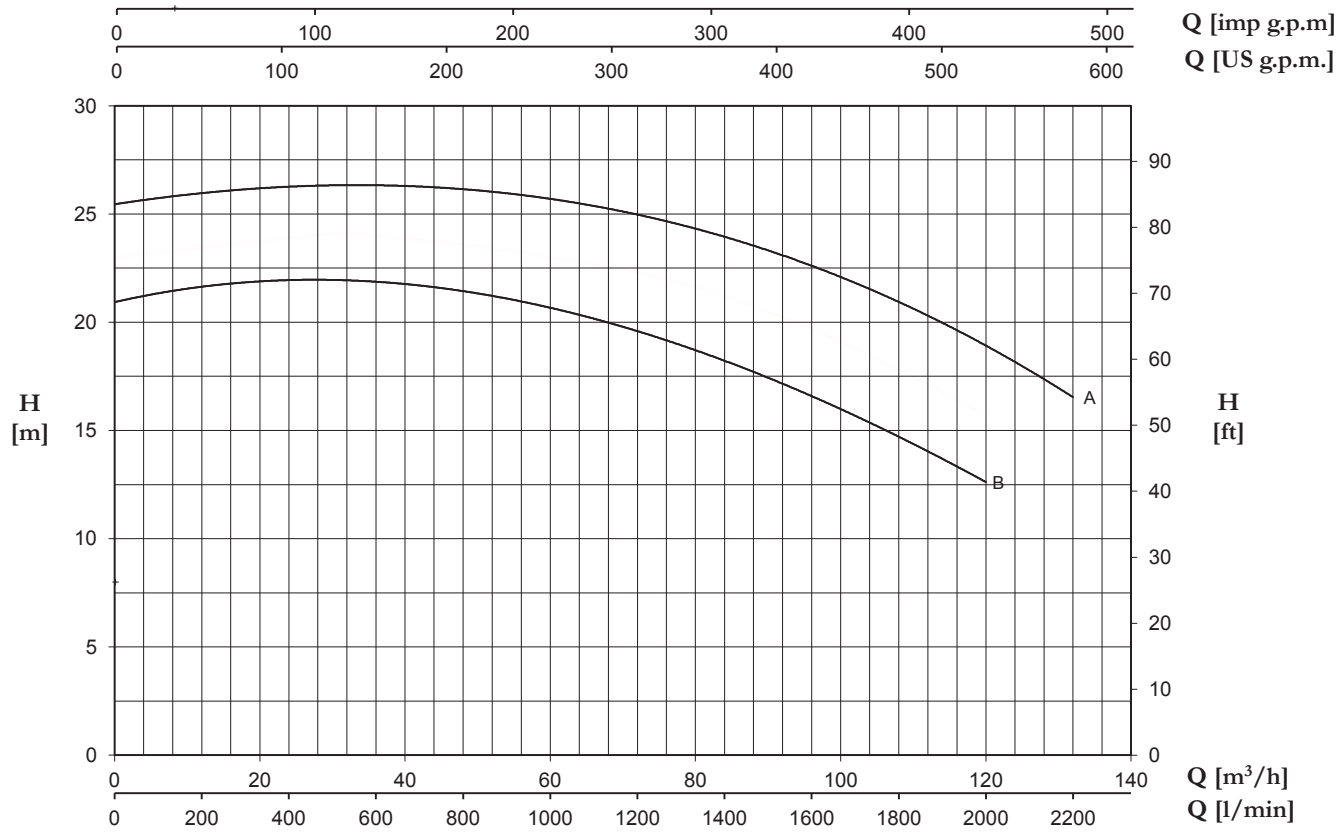

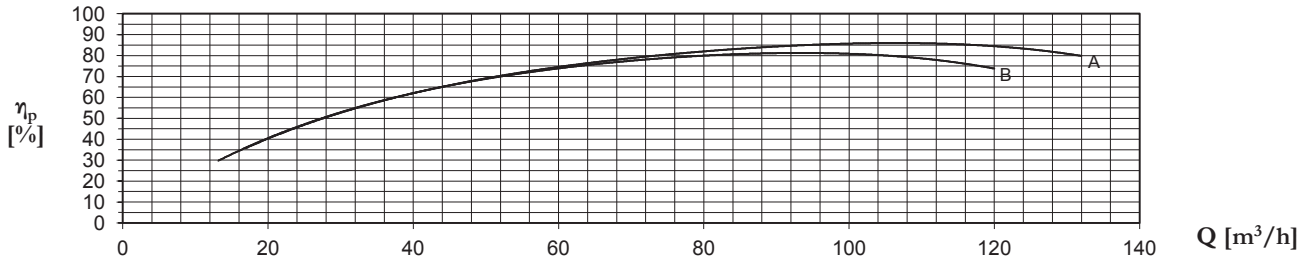

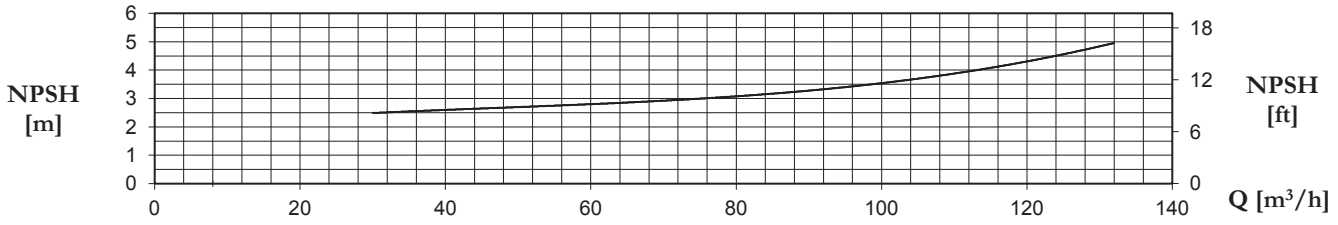

TYPE	Nominal Power (kW)	Motor Size	Q (m³/h - l/min)																
			0	30	33	36	39	42	48	54	60	66	72	78	84	96	108	120	132
			0	500	550	600	650	700	800	900	1000	1100	1200	1300	1400	1600	1800	2000	2200
			H (m) / pump input power (kW)																
65-125B	5,5	132S	20,9 2,3	22,0 3,6	22,0 3,7	21,9 3,8	21,8 3,9	21,7 4,0	21,4 4,3	21,0 4,6	20,6 4,7	20,1 5,0	19,6 5,1	19,0 5,2	18,3 5,4	16,6 5,4	14,7 5,8	12,6 5,9	
65-125A	7,5	132S	25,4 2,8	26,4 4,1	26,4 4,3	26,4 4,6	26,3 4,7	26,3 4,9	26,1 5,2	25,9 5,5	25,6 5,9	25,3 6,1	24,9 6,4	24,5 6,7	24,0 6,9	22,7 7,2	21,0 7,5	18,9 7,7	16,5 7,8

65-160

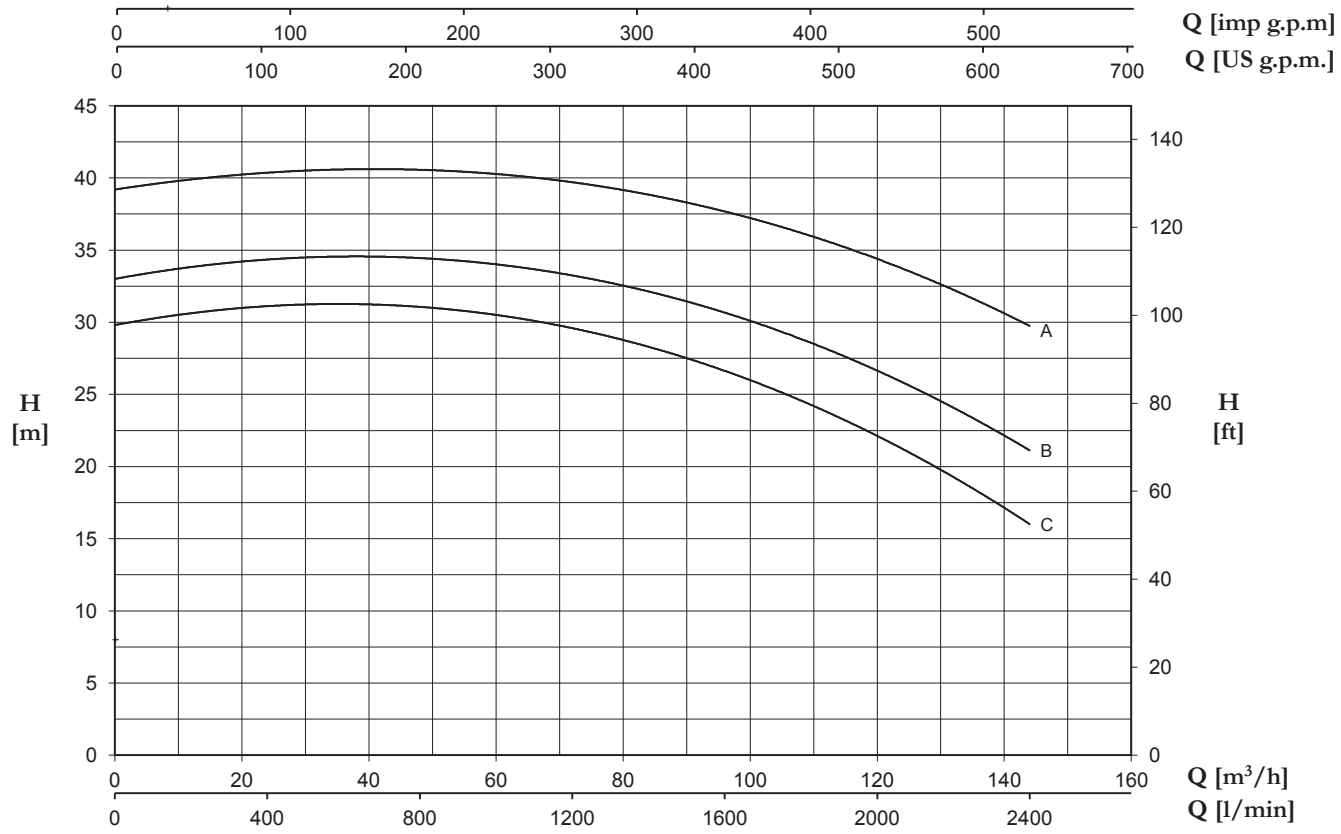

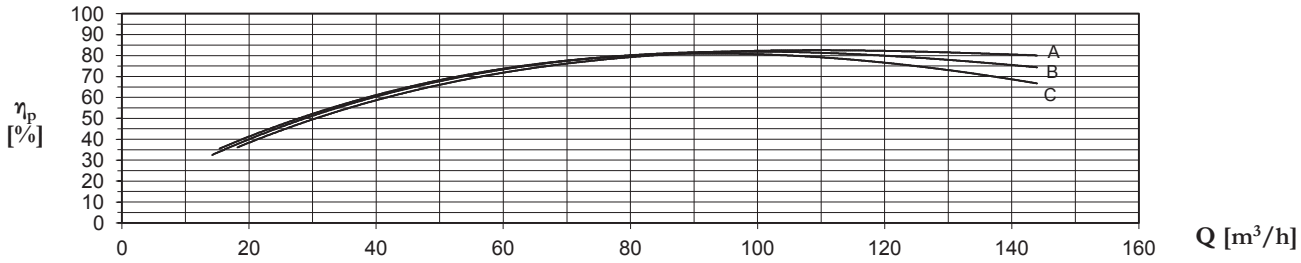

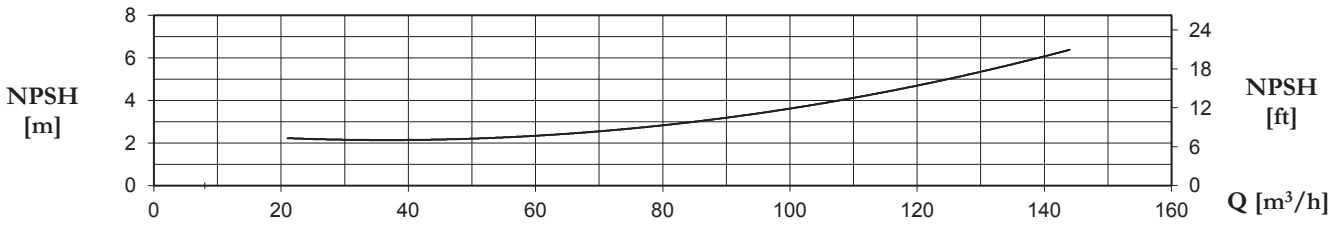

TYPE	Nominal Power (kW)	Motor Size	Q (m³/h - l/min)													
			0	42	48	54	60	66	72	78	84	96	108	120	132	144
			0	700	800	900	1000	1100	1200	1300	1400	1600	1800	2000	2200	2400
			H (m) / pump input power (kW)													
65-160C	11	160M	29,8 3,29	31,2 5,92	31,1 6,29	30,8 6,66	30,5 7,04	30,1 7,41	29,6 7,79	29,0 8,16	28,3 8,59	26,6 9,02	24,6 9,45	22,1 9,88	19,3 9,85	16,0 9,82
65-160B	11	160M	33,0 3,17	34,6 6,72	34,4 7,22	34,2 7,73	34,0 8,24	33,7 8,57	33,3 8,90	32,8 9,23	32,1 9,56	30,6 10,1	28,8 10,6	26,7 11,2	24,1 11,1	21,1 11,0
65-160A	15	160M	39,2 4,8	40,6 8,05	40,6 8,60	40,4 9,15	40,2 9,70	40,0 10,2	39,7 10,8	39,4 11,3	38,9 11,9	37,7 12,4	36,2 13,0	34,3 13,6	32,2 13,6	29,8 13,7

65-200

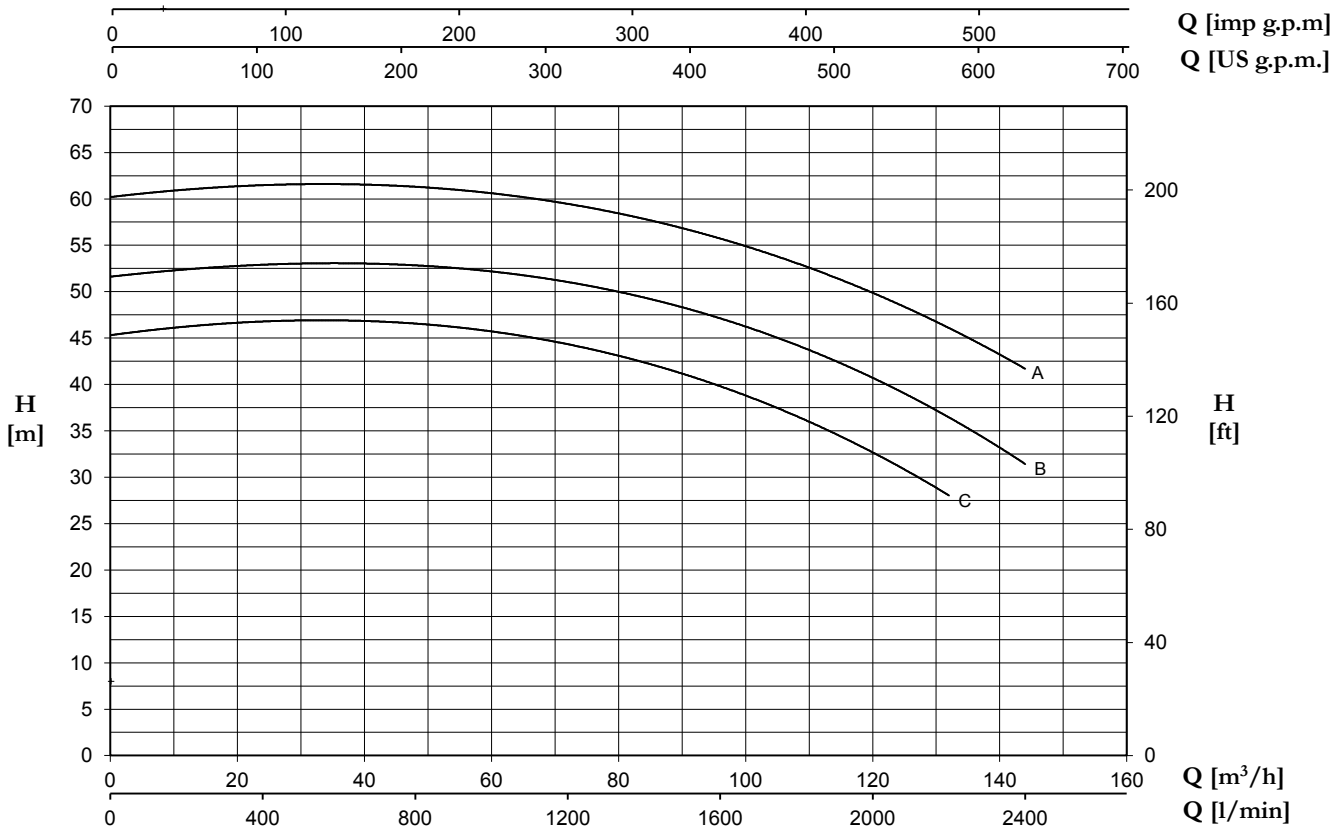

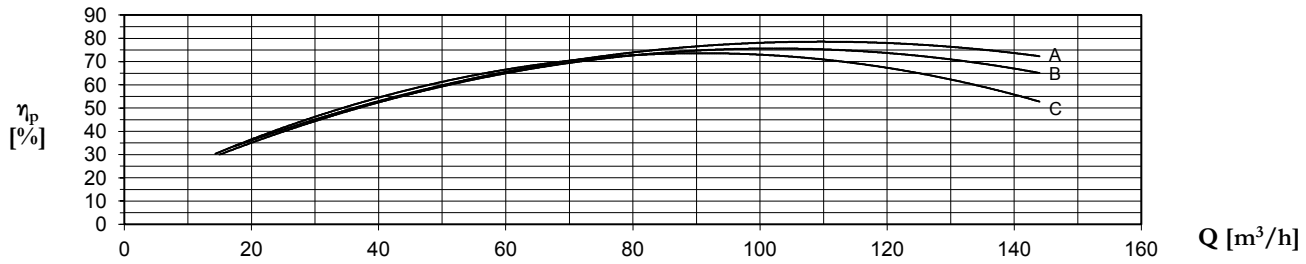

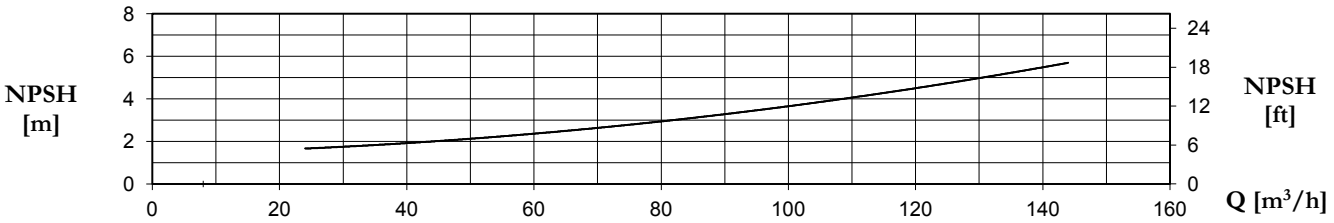

TYPE	Nominal Power (kW)	Motor Size	Q (m³/h - l/min)											
			0	54	60	66	72	78	84	96	108	120	132	144
			0	900	1000	1100	1200	1300	1400	1600	1800	2000	2200	2400
			H (m) / pump input power (kW)											
65-200C	15	160M	45,3 4,9	46,3 10,8	45,7 11,3	45,1 11,8	44,3 12,3	43,4 12,9	42,3 13,3	39,8 13,8	36,7 14,9	32,7 15,4	28,0 15,8	
65-200B	18,5	160L	51,6 5,4	52,6 11,6	52,2 12,2	51,8 13,0	51,0 13,8	50,2 14,3	49,3 15,0	47,1 16,0	44,1 16,7	40,9 17,5	36,6 18,2	31,3 18,6
65-200A	22	180M	60,2 7,6	61,0 14,9	60,6 15,4	60,1 16,2	59,5 17,1	58,7 17,9	57,8 18,8	55,8 19,8	53,1 20,9	49,8 22,0	46,1 22,8	41,7 23,3

65-250

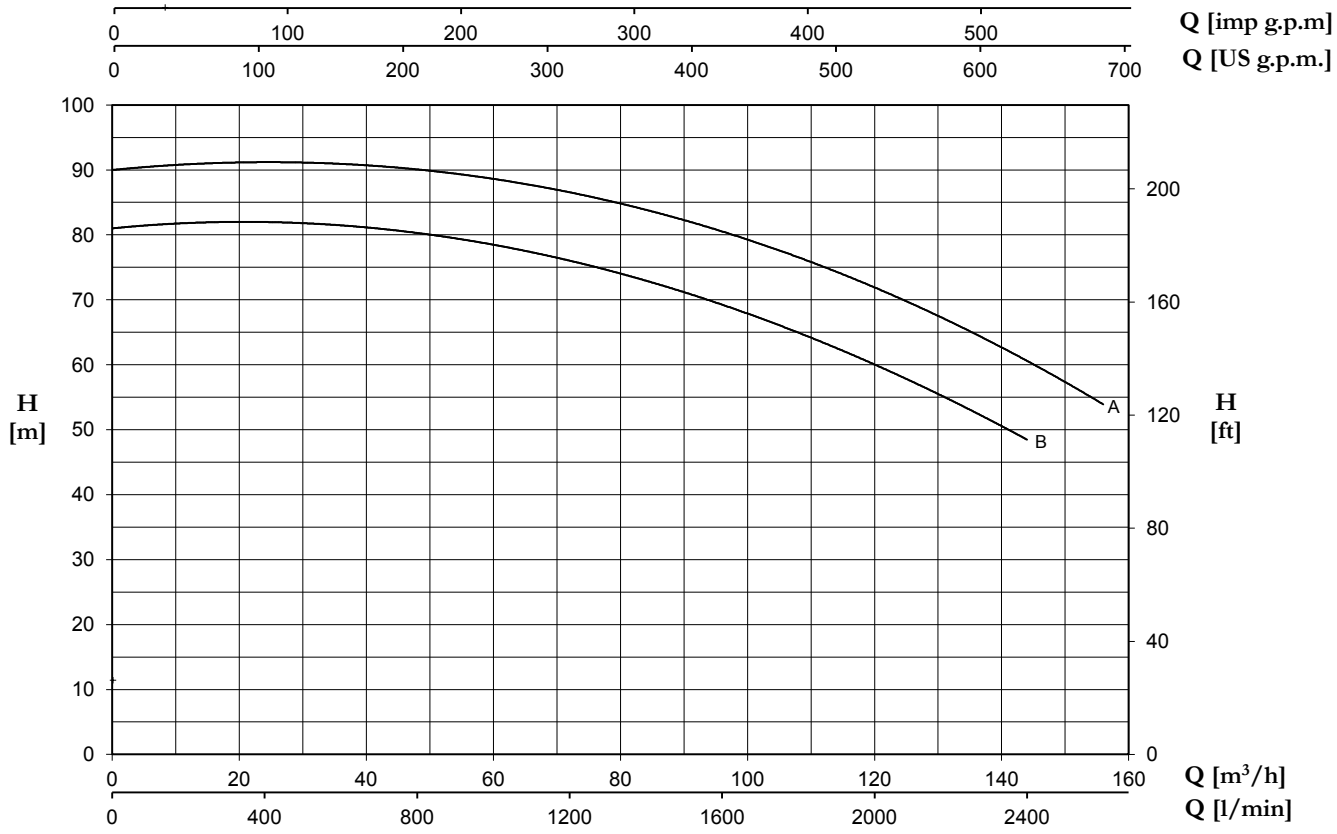

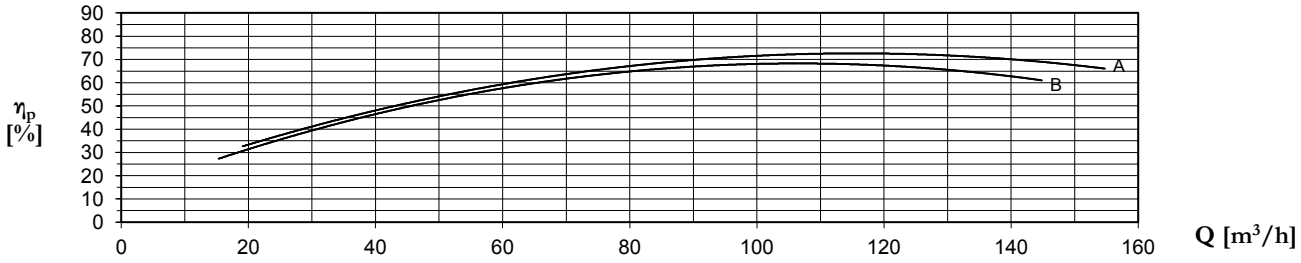

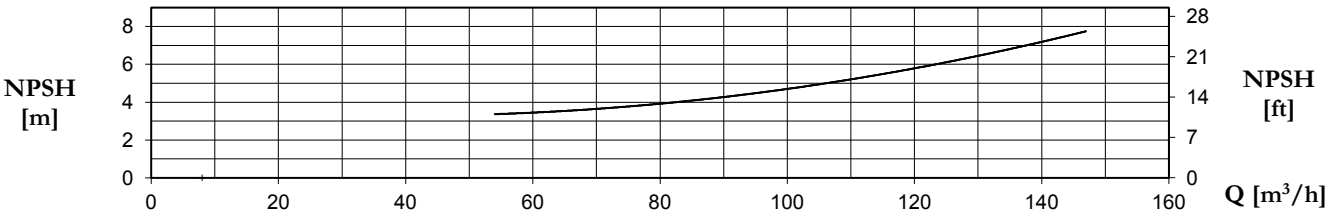

TYPE	Nominal Power (kW)	Motor Size	Q (m³/h - l/min)												
			0	54	60	66	72	78	84	96	108	120	132	144	156
			0	900	1000	1100	1200	1300	1400	1600	1800	2000	2200	2400	2600
			H (m) / pump input power (kW)												
65-250B	30	200L	81,0 10,6	79,5 20,9	78,5 22,4	77,3 23,3	76,0 24,3	74,5 25,2	73,0 26,3	69,3 27,5	65,0 28,7	60,0 29,8	54,5 30,7	48,5 31,5	
65-250A	37	200L	90,0 12,3	89,5 23,7	88,5 25,7	87,5 26,7	86,5 27,8	85,5 28,9	84,0 29,9	80,5 31,7	76,5 33,6	72,0 35,4	66,5 36,1	60,5 36,9	54,0 37,6

80-160

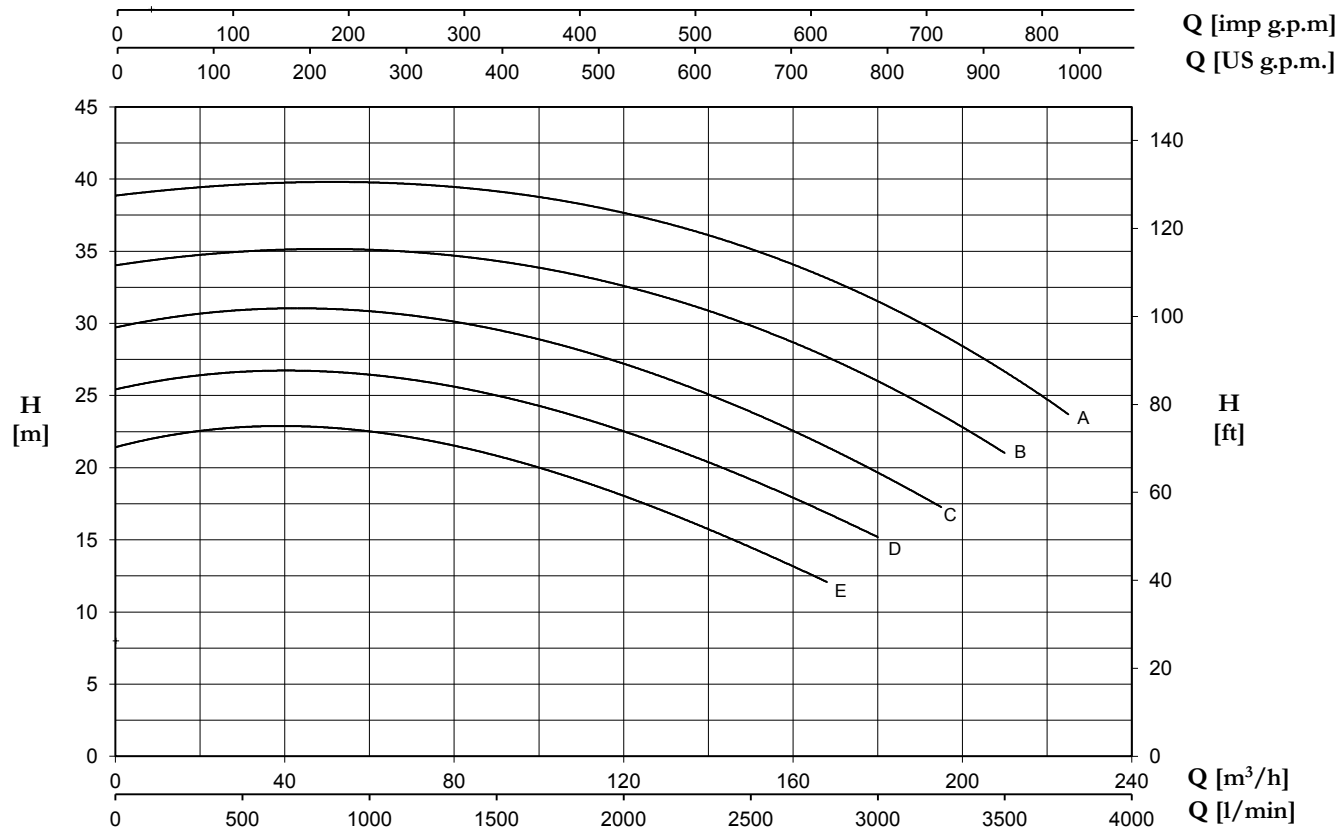

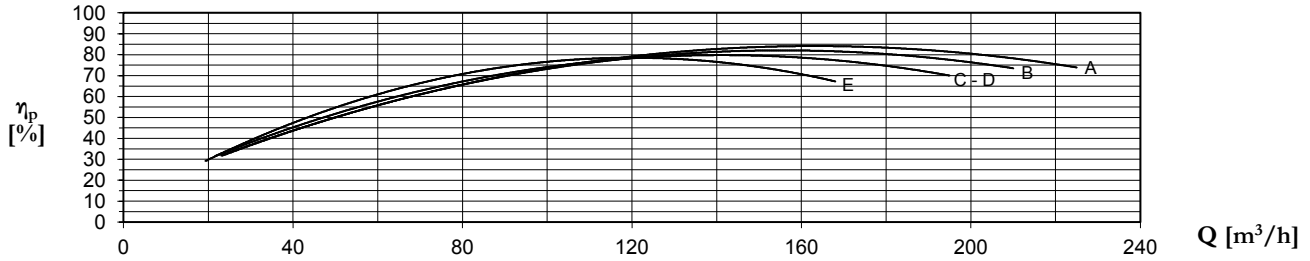

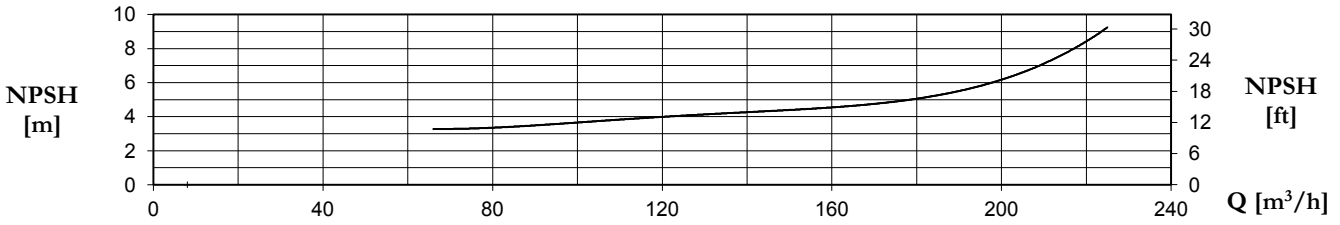

TYPE	Nominal Power (kW)	Motor Size	Q (m³/h - l/min)															
			0	66	72	78	84	96	108	120	132	144	156	168	180	195	210	225
			0	1100	1200	1300	1400	1600	1800	2000	2200	2400	2600	2800	3000	3250	3500	3750
			H (m) / pump input power (kW)															
80-160E	11	160M	21,4 3,6	22,4 6,3	22,1 6,6	21,6 6,8	21,2 7,0	20,2 7,3	19,2 7,6	18,0 8,0	16,8 8,2	15,4 8,4	13,7 8,5	12,0 8,4				
80-160D	11	160M	25,4 4,0	26,4 8,0	26,1 8,2	25,7 8,5	25,3 8,8	24,4 9,1	23,6 9,5	22,5 9,9	21,3 10,2	20,0 10,5	18,5 10,7	16,9 10,9	15,1 10,9			
80-160C	15	160M	29,7 5,2	30,7 9,0	30,5 9,3	30,3 9,7	29,9 10,2	29,2 10,7	28,1 11,1	27,1 11,7	26,0 12,3	24,7 12,7	23,1 13,0	21,5 13,3	19,7 13,5	17,2 13,5		
80-160B	18,5	160L	34,0 5,7	35,0 9,1	35,0 10,2	34,8 10,8	34,6 11,2	34,0 11,6	33,3 12,6	32,5 13,3	31,6 13,9	30,5 14,6	29,2 15,1	27,8 15,4	26,0 15,8	23,6 16,0	21,0 16,3	
80-160A	22	180M	38,8 7,3	39,8 12,0	39,7 12,7	39,6 13,3	39,4 13,7	38,9 14,6	38,2 15,6	37,5 16,5	36,7 17,3	35,7 18,0	34,5 18,7	33,2 19,3	31,6 19,8	29,4 20,3	26,8 21,0	23,5 20,1

80-200

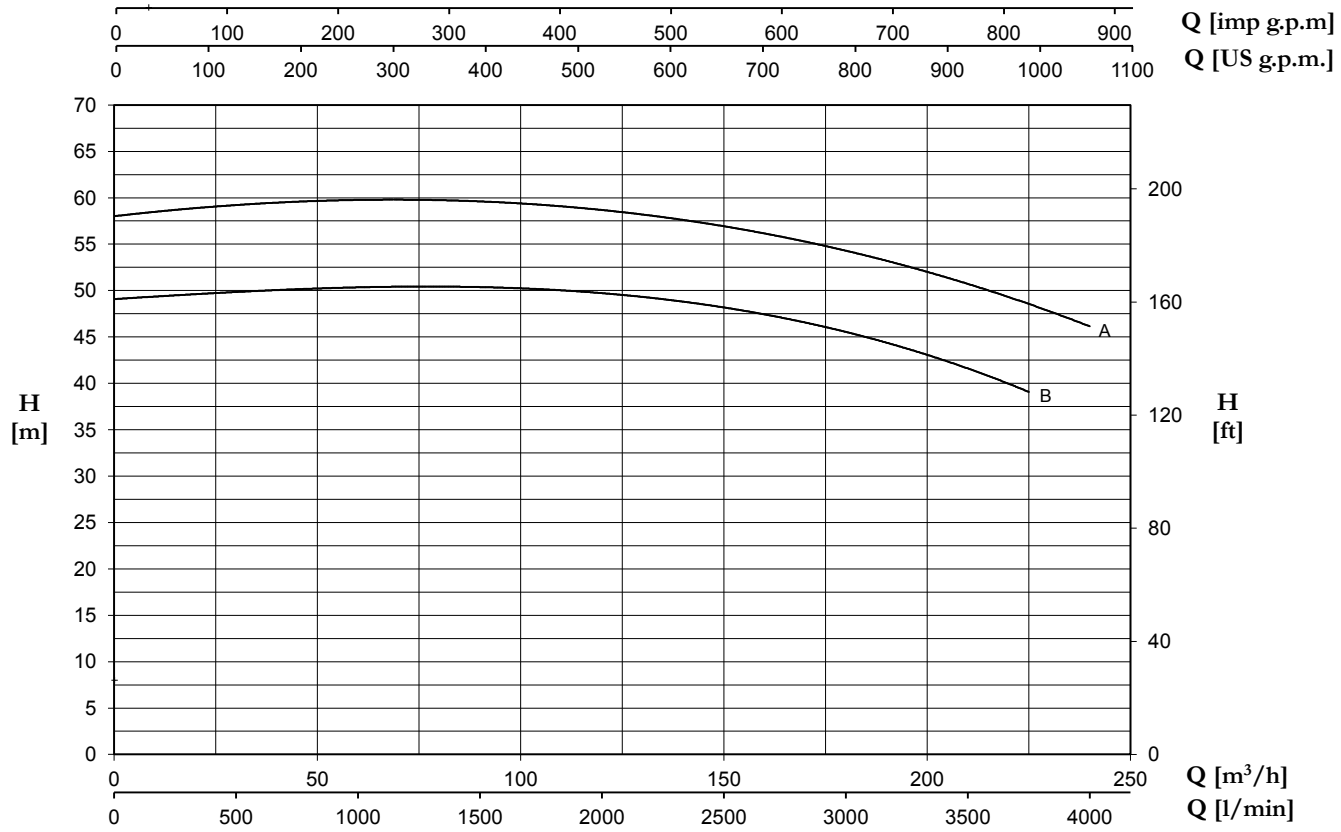

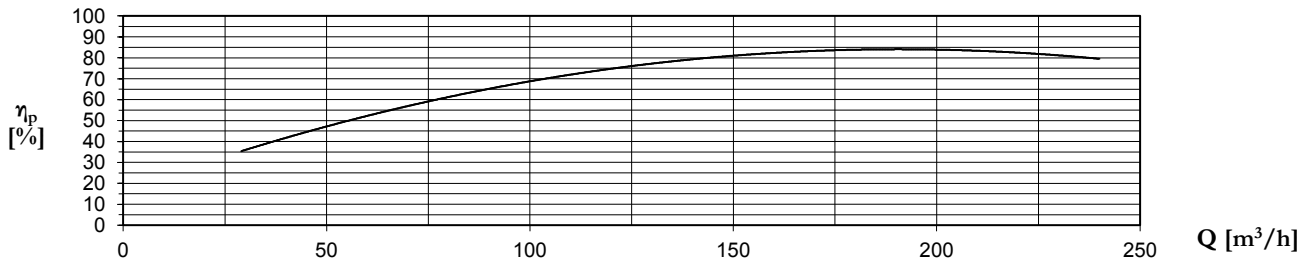

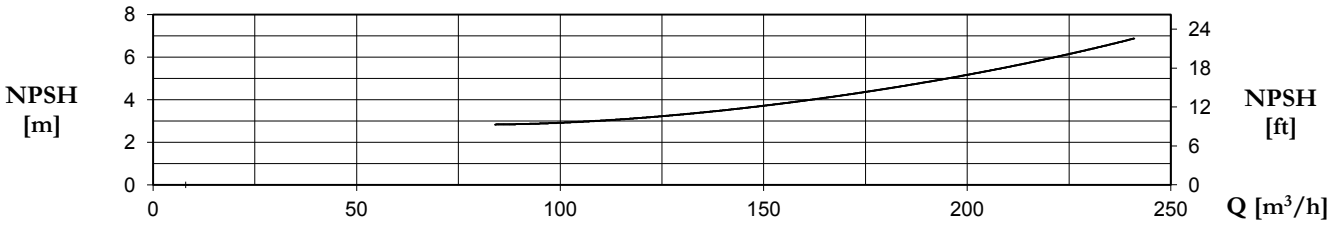

TYPE	Nominal Power (kW)	Motor Size	Q (m³/h - l/min)												
			0	96	108	120	132	144	156	168	180	195	210	225	240
			0	1600	1800	2000	2200	2400	2600	2800	3000	3250	3500	3750	4000
			H (m) / pump input power (kW)												
80-200B	30	200L	49,0 9,3	50,6 20,0	50,3 21,3	49,8 22,6	49,3 23,9	48,6 25,2	47,7 26,4	46,7 27,5	45,5 28,5	44,8 29,6	41,6 30,6	38,6 31,3	
80-200A	37	200L	58,0 11,7	59,6 24,4	59,2 25,8	58,6 27,2	58,0 28,6	57,3 30,0	56,4 31,5	55,5 33,0	54,3 34,5	52,7 35,9	50,8 37,4	48,5 38,3	46,1 39,2

80-250

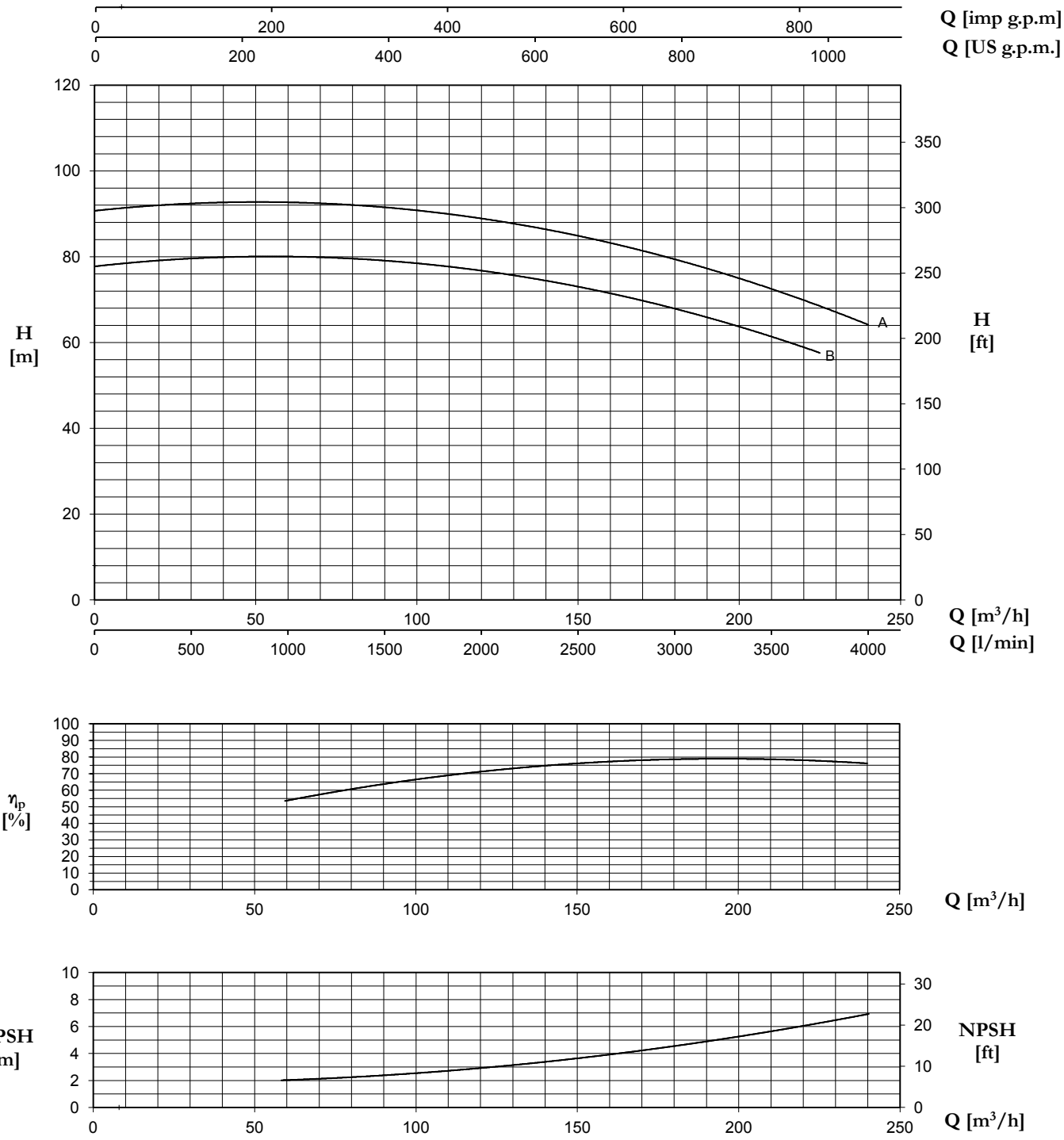

TYPE	Nominal Power (kW)	Motor Size	Q (m³/h - l/min)												
			0	96	108	120	132	144	156	168	180	195	210	225	240
			0	1600	1800	2000	2200	2400	2600	2800	3000	3250	3500	3750	4000
			H (m) / pump input power (kW)												
80-250 B	45	225M	77,2 14,00	80,0 30,93	79,0 32,60	77,5 34,34	75,3 36,16	73,1 37,86	71,0 39,38	69,0 40,78	67,0 42,10	64,5 43,60	61,8 44,94	58,8 46,16	
80-250 A	55	250M	90,0 16,75	92,8 36,55	91,1 38,57	89,3 40,54	87,4 42,46	85,4 44,31	83,1 46,11	80,7 47,80	78,5 49,29	75,7 50,93	72,4 52,59	68,8 54,17	65,2 55,50

100-200

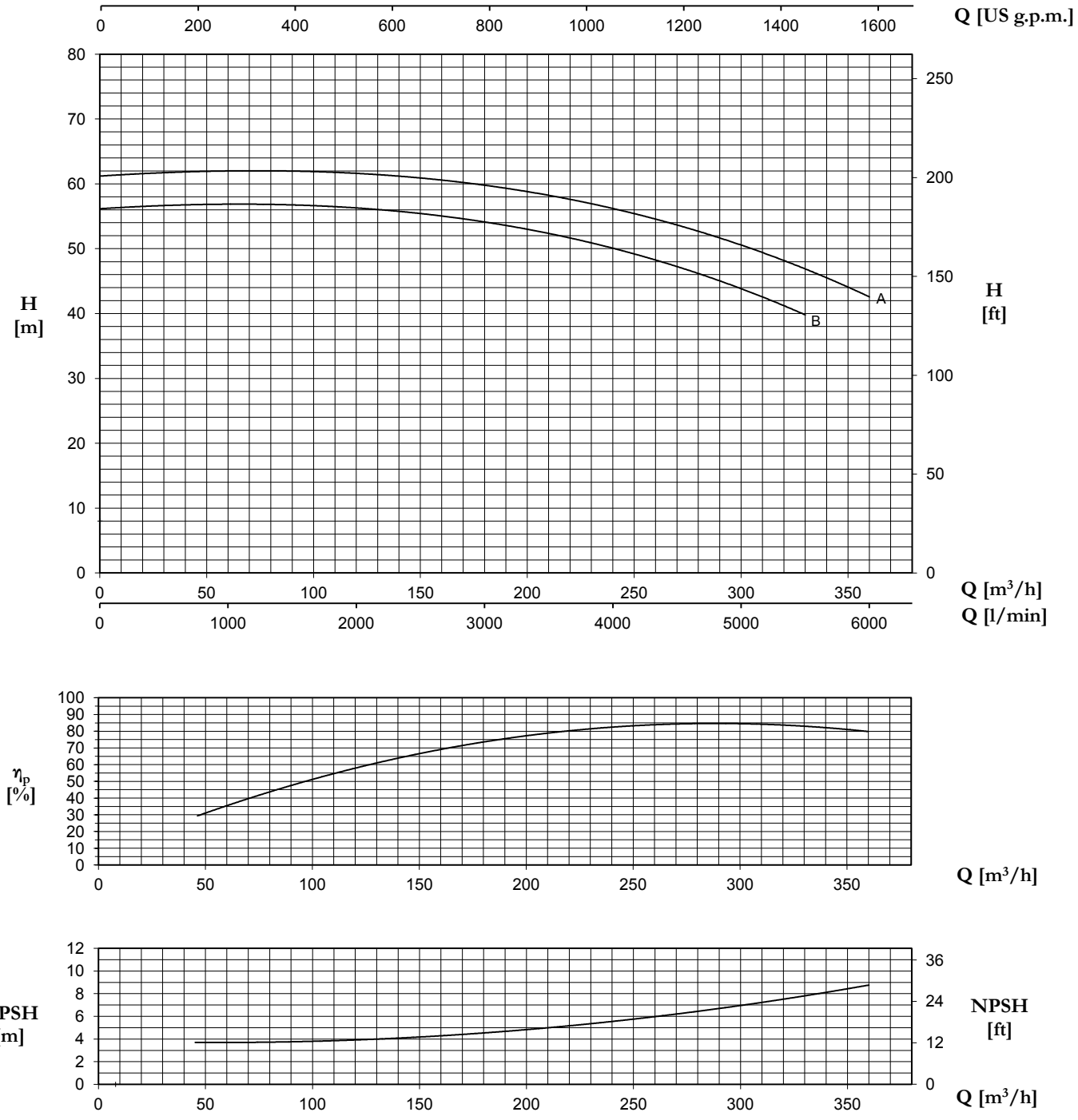

TYPE	Nominal Power (kW)	Motor Size	Q (m³/h - l/min)															
			0	108	120	132	144	156	168	180	195	210	225	240	270	300	330	360
			0	1800	2000	2200	2400	2600	2800	3000	3250	3500	3750	4000	4500	5000	5500	6000
			H (m) / pump input power (kW)															
100-200 B	45	225M	56,8 21,75	56,5 28,8	56,1 29,8	55,6 30,7	55,1 31,7	54,5 32,8	53,9 33,9	53,1 35,1	52,2 36,5	51,4 37,8	50,4 38,9	47,5 39,9	43,8 41,6	39,7 42,9	35,3 43,8	
100-200 A	55	250M	61,1 24,57	62,2 33,04	61,8 34,05	61,5 35,09	61,0 36,18	60,5 37,28	59,9 38,39	59,5 39,49	58,9 40,87	58,3 42,24	57,4 43,60	56,4 44,97	53,8 47,28	50,6 49,05	46,8 50,52	42,5 51,61

100-250

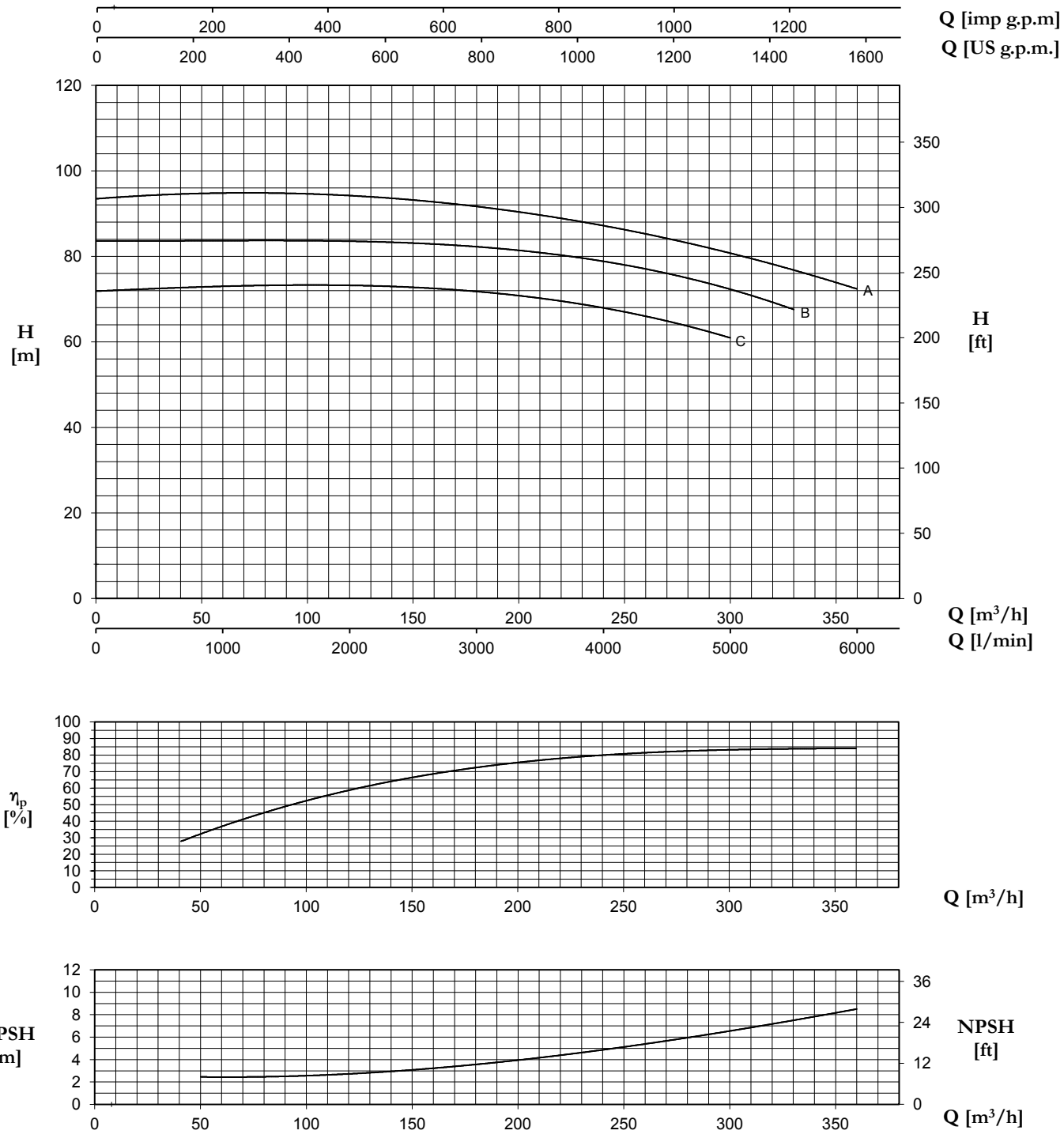

TYPE	Nominal Power (kW)	Motor Size	Q (m³/h - l/min)														
			0	120	132	144	156	168	180	195	210	225	240	270	300	330	360
			0	2000	2200	2400	2600	2800	3000	3250	3500	3750	4000	4500	5000	5500	6000
			H (m) / pump input power (kW)														
100-250 C	55	250M	71,9	73,2	73,1	72,9	72,6	72,2	71,8	71,1	70,3	69,3	67,9	64,7	61,0		
	75	280S	24,75	40,12	41,93	43,70	45,32	46,77	48,15	49,89	51,65	53,38	55,05	58,19	60,99		
100-250 B	75	280S	83,6	83,7	83,5	83,2	82,9	82,5	82,1	81,4	80,8	80,0	79,0	76,4	72,0	67,6	
			29,69	47,10	49,07	51,01	52,89	54,76	56,55	58,55	60,25	61,86	63,51	66,93	70,90	73,78	
100-250 A	90	280M	93,5	93,9	93,7	93,4	92,9	92,4	91,8	90,9	89,9	88,8	87,4	84,0	80,4	75,8	73,2
			32,72	51,98	54,16	56,31	58,43	60,59	62,70	65,02	66,97	68,83	70,82	74,73	78,16	81,33	85,53

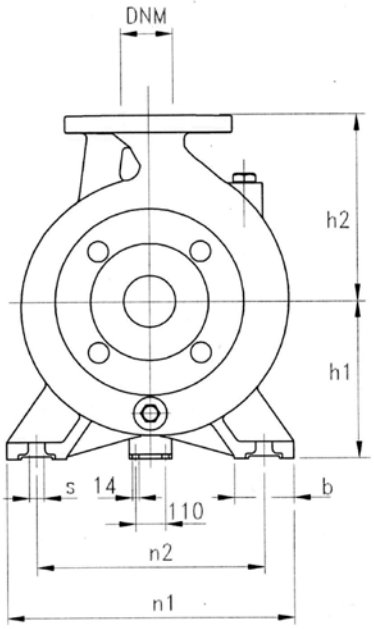
DNM
h2
h1
s
14
110
b
n2
n1

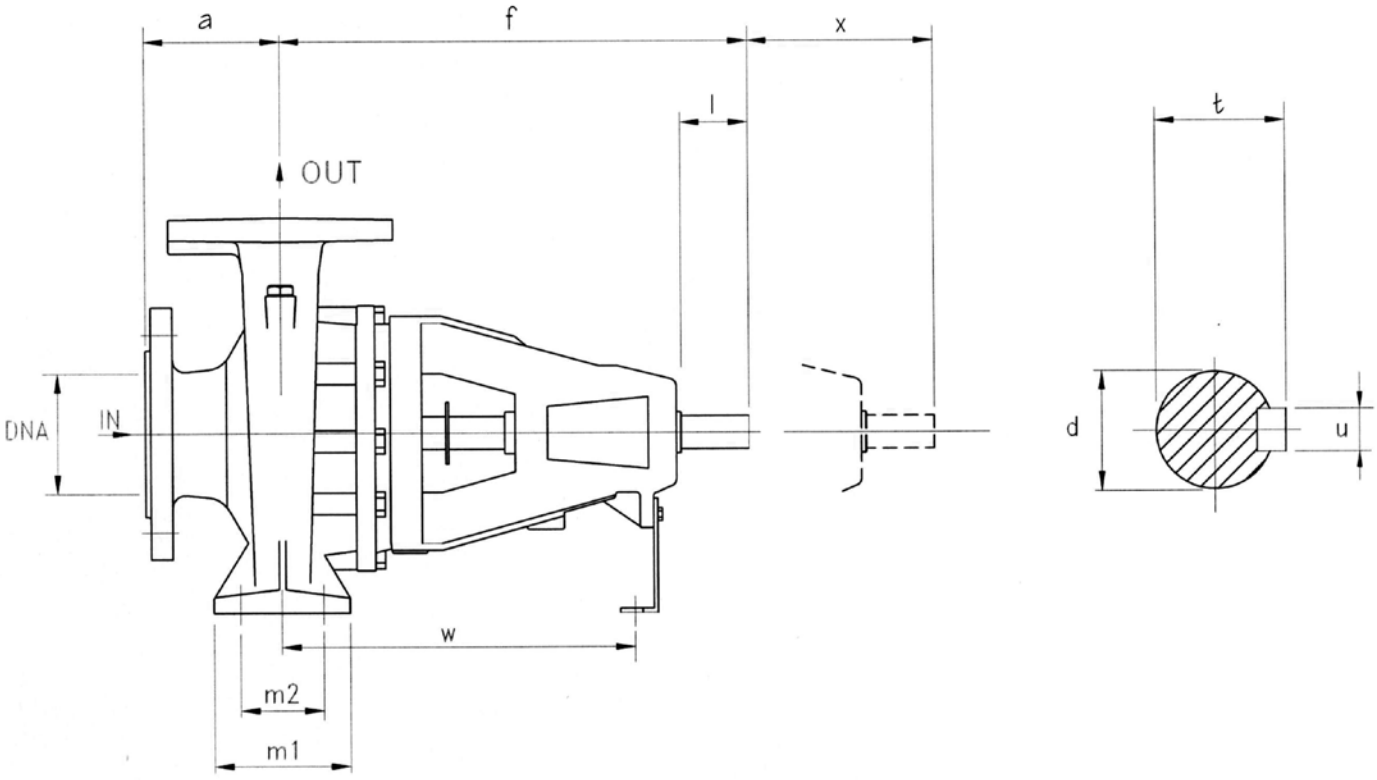
a
f
x
l
OUT
DNA
IN
w
m2
m1
t
d
u

TYPE	DIMENSIONS (mm)																		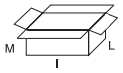			Kg
	DNA	DNM	a	f	h1	h2	m1	m2	n1	n2	s	b	l	d	t	u	x	w	l	L	M	
32-160	50	32	80	360	132	160	100	70	240	190	14	50	50	24	27	8	100	260	535	320	445	38
32-200			80	360	160	180	100	70	240	190	14	50	50	24	27	8	100	260	535	320	445	41
32-250			100	360	180	225	125	95	320	250	14	65	65	24	27	8	100	260	680	405	545	50
40-125	65	40	80	360	112	140	100	70	210	160	14	50	50	24	27	8	100	260	535	320	445	37
40-160			80	360	132	160	100	70	240	190	14	50	50	24	27	8	100	260	535	320	445	40
40-200			100	360	160	180	100	70	265	212	14	50	50	24	27	8	100	260	535	320	445	44
40-250			100	360	180	225	125	95	320	250	14	65	50	24	27	8	100	260	680	405	545	50
50-125	65	50	100	360	132	160	100	70	240	190	14	50	50	24	27	8	100	260	535	320	445	40,5
50-160			100	360	160	180	100	70	265	212	14	50	50	24	27	8	100	260	535	320	445	44
50-200			100	360	160	200	100	70	265	212	14	50	50	24	27	8	100	260	535	320	445	47
50-250			100	360	180	225	100	95	320	250	14	65	50	24	27	8	100	260	680	405	545	54
65-125	80	65	100	360	160	180	125	95	280	212	14	65	65	24	27	8	100	260	535	320	445	41
65-160			100	360	160	200	125	95	280	212	14	65	65	24	27	8	100	260	535	320	445	49
65-200			100	360	180	225	125	95	320	250	14	65	65	24	27	8	140	260	680	405	545	53
65-250			100	470	200	250	160	120	360	280	19	80	80	32	35	10	140	340	680	405	545	76,5
80-160	100	80	125	360	180	225	125	95	320	250	14	65	50	24	27	8	140	260	680	405	545	58
80-200			125	470	180	250	125	95	345	280	14	65	80	32	35	10	140	340	680	405	545	73
80-250			125	470	200	280	160	120	400	315	18	80	80	32	35,3	10	140	340	655	465	585	82
100-200	125	100	125	470	200	280	160	120	360	286	18	80	80	32	35,3	10	140	340	655	465	585	74
100-250			140	470	225	280	160	120	400	315	18	80	80	32	35,3	10	140	340	655	465	585	94

flanges

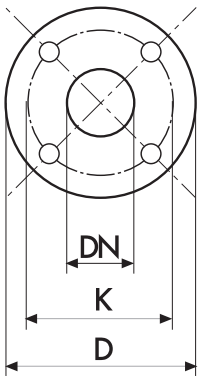

DIMENSIONS (mm)				
DN	D	K	holes	
			n°	Ø
32	140	100	4	18
40	150	110	4	18
50	165	125	4	18
65	185	145	4	18
80	200	160	8	18
100	220	180	8	18

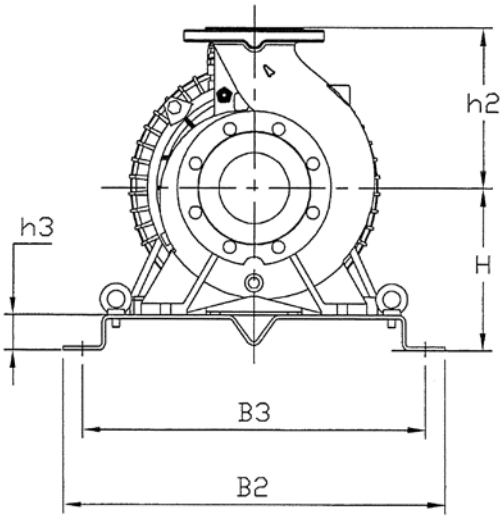
h2
h3
H
B3
B2

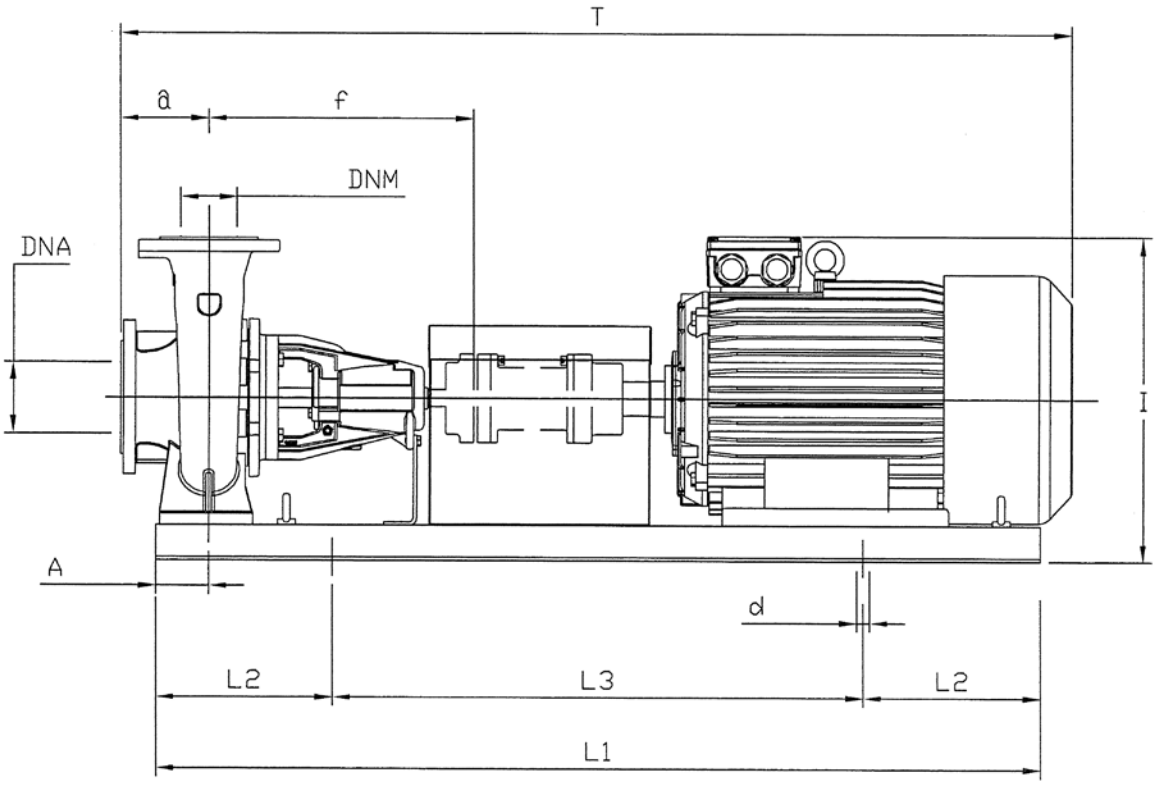
T
a
f
DNM
DNA
I
A
d
L2
L3
L2
L1

TYPE	kW	Motor Size	DIMENSIONS (mm)																Kg
			DNA	DNM	a	f	H	h2	h3	L1	L2	L3	B2	B3	A	d	T	I	
32-160C	**1,5**	**90S**	50	32	80	360	182	160	50	800	130	540	390	320	60	18	951	375	50,5
32-160C	**2,2**	**90L**	50	32	80	360	182	160	50	900	150	600	390	350	60	18	951	375	54
32-160B	**2,2**	**90L**	50	32	80	360	182	160	50	900	150	600	390	350	60	18	951	375	54
32-160A	**3**	**100L**	50	32	80	360	182	160	50	900	150	600	390	350	60	18	951	375	61
32-160A	**4**	**112M**	50	32	80	360	182	160	50	900	150	600	390	350	60	18	951	375	65,5
32-200C	**4**	**112M**	50	32	80	360	210	180	50	900	150	600	390	350	60	18	951	420	68,5
32-200C	**5,5**	**132S**	50	32	80	360	210	180	50	1000	170	660	450	400	60	22	1051	420	80
32-200B	**5,5**	**132S**	50	32	80	360	210	180	50	1000	170	660	450	400	60	22	1051	420	80
32-200B	**7,5**	**132S**	50	32	80	360	210	180	50	1000	170	660	450	400	60	22	1051	420	84
32-200A	**7,5**	**132S**	50	32	80	360	210	180	50	1000	170	660	450	400	60	22	1051	420	84
32-200A	**11**	**160M**	50	32	80	360	210	180	50	1000	170	660	490	400	60	22	1181	465	150
32-250C	**11**	**160M**	50	32	100	360	230	225	50	1250	205	840	540	490	75	22	1306	485	159
32-250B	**11**	**160M**	50	32	100	360	230	225	50	1250	205	840	540	490	75	22	1306	485	159
32-250B	**15**	**160M**	50	32	100	360	230	225	50	1250	205	840	540	490	75	22	1306	485	169
32-250A	**15**	**160M**	50	32	100	360	230	225	50	1250	205	840	540	490	75	22	1306	485	169
40-125C	**1,5**	**90S**	65	40	80	360	162	140	50	800	130	540	390	320	60	18	955	332	49,5
40-125C	**2,2**	**90L**	65	40	80	360	162	140	50	800	130	540	390	320	60	18	955	332	53
40-125B	**2,2**	**90L**	65	40	80	360	162	140	50	800	130	540	390	320	60	18	955	332	53
40-125A	**3**	**100L**	65	40	80	360	162	140	50	900	150	600	390	350	60	18	955	332	60
40-160B	**3**	**100L**	65	40	80	360	182	160	50	900	150	600	390	350	60	18	955	372	63
40-160B	**4**	**112M**	65	40	80	360	182	160	50	900	150	600	390	350	60	18	955	372	67,5
40-160A	**4**	**112M**	65	40	80	360	182	160	50	900	150	600	390	350	60	18	955	372	67,5
40-160A	**5,5**	**132S**	65	40	80	360	182	160	50	1000	170	660	450	400	60	22	1055	388	79
40-200B	**5,5**	**132S**	65	40	100	360	210	180	50	1000	170	660	450	400	60	22	1075	416	83
40-200A	**7,5**	**132S**	65	40	100	360	210	180	50	1000	170	660	450	400	60	22	1075	416	87
40-250C	**11**	**160M**	65	40	100	360	230	225	50	1250	205	840	540	490	75	22	1310	485	159
40-250B	**11**	**160M**	65	40	100	360	230	225	50	1250	205	840	540	490	75	22	1310	485	159
40-250B	**15**	**160M**	65	40	100	360	230	225	50	1250	205	840	540	490	75	22	1310	485	169
40-250A	**15**	**160M**	65	40	100	360	230	225	50	1250	205	840	540	490	75	22	1310	485	169
40-250A	**18,5**	**160L**	65	40	100	360	230	225	50	1250	205	840	540	490	75	22	1310	485	186
50-125B	**3**	**100L**	65	50	100	360	182	160	50	900	150	600	390	350	60	18	975	373	63,5
50-125B	**4**	**112M**	65	50	100	360	182	160	50	900	150	600	390	350	60	18	985	373	68
50-125A	**4**	**112M**	65	50	100	360	182	160	50	900	150	600	390	350	60	18	985	373	68
50-125A	**5,5**	**132S**	65	50	100	360	182	160	50	1000	170	660	450	400	60	22	1078	388	79,5
50-160B	**5,5**	**132S**	65	50	100	360	210	180	50	1000	170	660	450	400	60	22	1078	421	83
50-160A	**7,5**	**132S**	65	50	100	360	210	180	50	1000	170	660	450	400	60	22	1078	421	87
50-200C	**11**	**160M**	65	50	100	360	210	200	50	1000	170	660	490	400	60	22	1210	465	156
50-200B	**11**	**160M**	65	50	100	360	210	200	50	1120	190	740	490	440	60	22	1210	465	156
50-200A	**15**	**160M**	65	50	100	360	210	200	50	1120	190	740	490	440	60	22	1210	465	166
50-250C	**15**	**160M**	65	50	100	360	230	225	50	1250	205	840	540	490	75	22	1310	486	173
50-250C	**18,5**	**160L**	65	50	100	360	230	225	50	1250	205	840	540	490	75	22	1310	486	190
50-250B	**18,5**	**160L**	65	50	100	360	230	225	50	1250	205	840	540	490	75	22	1310	486	190
50-250B	**22**	**180M**	65	50	100	360	230	225	50	1250	205	840	540	490	75	22	1358	502	226
50-250A	**22**	**180M**	65	50	100	360	230	225	50	1250	205	840	540	490	75	22	1358	502	226
50-250A	**30**	**200L**	65	50	100	360	230	225	50	1400	230	940	540	550	75	26	1383	522	277
65-125B	**5,5**	**132S**	80	65	100	360	210	180	50	1000	170	660	450	400	75	22	1081	425	80
65-125A	**7,5**	**132S**	80	65	100	360	210	180	50	1000	170	660	450	400	75	22	1081	425	84
65-160C	**11**	**160M**	80	65	100	360	210	200	50	1120	190	740	490	440	75	22	1213	465	158
65-160B	**11**	**160M**	80	65	100	360	210	200	50	1120	190	740	490	440	75	22	1213	465	158
65-160A	**15**	**160M**	80	65	100	360	210	200	50	1120	190	740	490	440	75	22	1213	465	168
65-200C	**15**	**160M**	80	65	100	360	230	225	50	1250	205	840	540	490	75	22	1313	490	172
65-200B	**18,5**	**160L**	80	65	100	360	230	225	50	1250	205	840	540	490	75	22	1313	490	189
65-200A	**22**	**180M**	80	65	100	360	230	225	50	1250	205	840	540	490	75	22	1418	502	225
65-250B	**30**	**200L**	80	65	100	470	250	250	50	1400	230	940	610	550	90	26	1523	535	299,5
65-250A	**37**	**200L**	80	65	100	360	250	250	50	1400	230	940	610	550	90	26	1523	535	318,5
80-160E	**11**	**160M**	100	80	125	360	230	225	50	1120	190	740	540	440	75	22	1343	493	167
80-160D	**11**	**160M**	100	80	125	360	230	225	50	1250	205	840	540	490	75	22	1343	493	167
80-160C	**15**	**160M**	100	80	125	360	230	225	50	1250	205	840	540	490	75	22	1343	493	177
80-160B	**18,5**	**160L**	100	80	125	360	230	225	50	1250	205	840	540	490	75	22	1343	493	194
80-160A	**22**	**180M**	100	80	125	360	230	225	50	1250	205	840	540	490	75	22	1448	502	230
80-200B	**30**	**200L**	100	80	125	470	250	250	50	1400	230	940	610	550	75	26	1593	538	296
80-200A	**37**	**200L**	100	80	125	470	250	250	50	1400	230	940	610	550	75	26	1593	538	315
80-250B	**45**	**225M**	100	80	125	470	275	280	50	1400	230	940	610	550	90	26	1540	605	420
80-250A	**55**	**250M**	100	80	125	470	335	280	85	1600	270	1060	660	600	90	26	1650	710	550
100-200B	**45**	**225M**	125	100	125	470	275	280	50	1400	230	940	610	550	90	26	1540	605	412
100-200A	**55**	**250M**	125	100	125	470	335	280	85	1600	270	1060	660	600	90	26	1650	710	542
100-250C	**55**	**250M**	125	100	140	470	335	280	85	1600	270	1060	660	600	90	26	1665	710	562
100-250C	**75**	**280S**	125	100	140	470	365	280	85	1800	300	1200	730	670	90	26	1740	770	703
100-250B	**75**	**280S**	125	100	140	470	365	280	85	1800	300	1200	730	670	90	26	1740	770	703
100-250A	**90**	**280M**	125	100	140	470	365	280	85	1800	300	1200	730	670	90	26	1785	770	733

4CA/4CAT - 4CAX/4CATX



4CA/4CAT

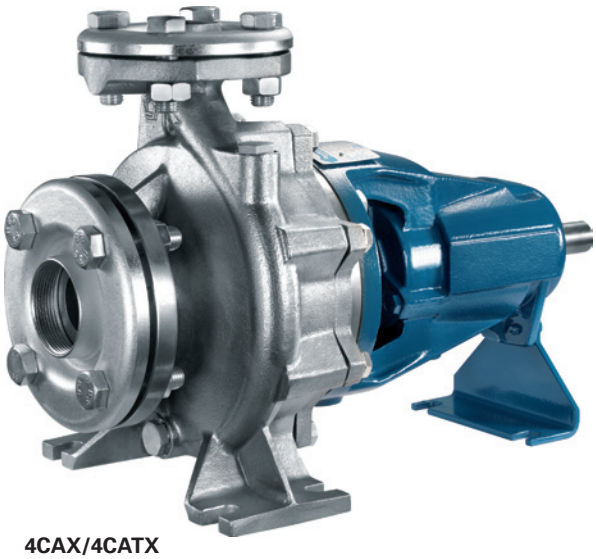

4CAX/4CATX

Pompe centrifughe ad asse libero costruite secondo le norme EN 733; trovano vasto utilizzo nell'alimentazione idrica, negli impianti di pressurizzazione e antincendio; come standard vengono fornite di controflangia.

Bare shaft centrifugal pumps constructed to EN 733 standards; widely used in water supplies, pressurisation and fire-fighting systems, standard supply with counter-flange.

Bombas centrífugas de eje libre fabricadas según las normas EN 733; se utilizan en gran parte en la alimentación hídrica, en las instalaciones de presurización y antiincendio; según el estándar se suministran con contrabrida.

Pompes centrifuges à axe libre, fabriquées conformément aux normes EN 733. Elles trouvent une ample utilisation dans l'approvisionnement d'eau, dans les installations de pressurisation et anti-incendie; fournies de série avec contre-bride.

CARATTERISTICHE COSTRUTTIVE / CONSTRUCTION FEATURES CARACTERÍSTICAS CONSTRUCTIVAS / CARACTÉRISTIQUES D'EXÉCUTION	
Corpo pompa **Pump body** **Cuerpo bomba** **Corps de pompe**	ghisa (4CA/4CAT) - acciaio inossidabile AISI 316 (4CAX/4CATX) cast iron (4CA/4CAT) - stainless steel AISI 316 (4CAX/4CATX) fundición (4CA/4CAT) - acero inoxidable AISI 316 (4CAX/4CATX) fonte (4CA/4CAT) - acier inox AISI 316 (4CAX/4CATX)
Supporto motore **Motor bracket** **Soporte motor** **Support moteur**	ghisa cast iron fundición fonte
Girante **Impeller** **Rodete** **Turbine**	ghisa, bronzo, acciaio (4CA/4CAT) - acciaio (4CAX/4CATX) cast iron, bronze, steel (4CA/4CAT) - steel (4CAX/4CATX) fundición, bronce, acero (4CA/4CAT) - acero (4CAX/4CATX) fonte, bronze, acier (4CA/4CAT) - acier (4CAX/4CATX)
Tenuta **Seal** **Sello** **Garniture**	meccanica ceramica-grafite (4CA/4CAX) o a baderna cotone impregnato grafite (4CAT/4CATX) mechanical ceramic-graphite (4CA/4CAX) or gland packing graphite impreganated (4CAT/4CATX) mecámico cerámica-grafito (4CA/4CAX) or a trenza algodón impregnado de grafito (4CAT/4CATX) mécanique céramique-graphite (4CA/4CAX) ou à baderne coton imprégné graphite (4CAT/4CATX)
Albero motore **Motor shaft** **Eje motor** **Arbre moteur**	acciaio AISI 316 stainless steel AISI 316 acero AISI 316 acier AISI 316
Temperatura del liquido **Liquid temperature** **Temperatura del liquído** **Température du liquide**	-10 ÷ +90 °C
Pressione di esercizio **Operating pressure** **Presión de trabajo** **Pression de fonctionnement**	max 10 bar
MOTORE / MOTOR / MOTOR / MOTEUR	
Disponibile con motore classe di efficienza IE2 o standard Pentax **Available with IE2 efficiency class motor or Pentax standard** **Disponible con motor clase IE2 o estandar Pentax** **Disponible avec moteur classe IE2 ou standard Pentax**	

VARIANTI COSTRUTTIVE /VERSIONS
VARIABLES COSTRUTTIVAS / VARIANTES DE CONSTRUCTIONS

4CA T X

- X — idraulica in acciaio / stainless steel hydraulic part / hidraulica en acero / hydraulique en acier
- T — tenuta a baderna / gland packing seal / sello a trenza algodón / garniture à baderne
- 4CA — type

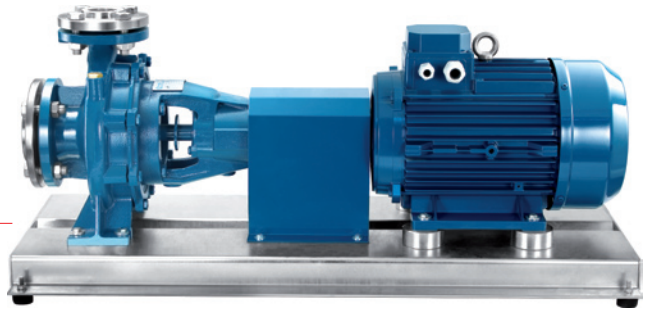

4CA/4CAT

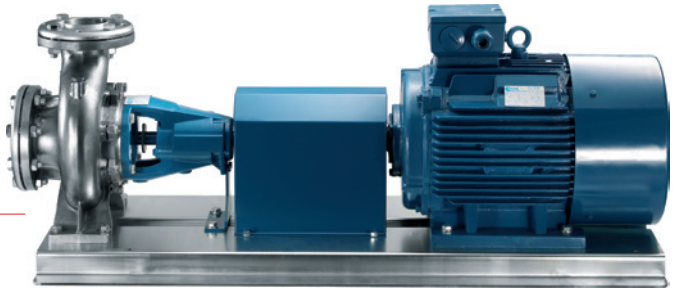

4CAX/4CATX

4CA/4CAX
tenuta meccanica
mechanical seal
sello mecánico
garniture mécanique







4CAT/4CATX
tenuta a baderna
gland packing seal
sello a trenza algodón
garniture à baderne

TYPE	Nominal Power (kW)	Motor Size	0	1,5	3	4,5	6	7,5	9	10,5	12	15	18	21	24	27	30	33	36	39	42
			0	25	50	75	100	125	150	175	200	250	300	350	400	450	500	550	600	650	700
32-160C	0,37	71M	6,4 0,17	6,4 0,20	6,3 0,22	6,0 0,24	5,8 0,27	5,3 0,29	4,8 0,31	4,0 0,31	3,1 0,32										
32-160B	0,37	71M	7,4 0,19	7,4 0,22	7,3 0,25	6,9 0,28	6,6 0,30	6,1 0,32	5,5 0,34	4,8 0,35	3,8 0,37										
32-160A	0,55	80M	9,2 0,24	9,2 0,28	9,1 0,31	8,9 0,33	8,6 0,37	8,3 0,39	7,8 0,42	7,3 0,44	6,6 0,46	4,5 0,48									
32-200C	0,75	80M	11,0 0,26		10,8 0,39	10,6 0,43	10,2 0,47	9,9 0,51	9,4 0,54	8,9 0,57	8,4 0,59	6,7 0,66	4,2 0,71								
32-200B	1,1	90S	13,4 0,40		13,1 0,49	12,9 0,53	12,6 0,59	12,1 0,63	11,6 0,69	11 0,73	10,5 0,77	9,1 0,82	6,8 0,85								
32-200A	1,1	90S	15,9 0,44		15,7 0,53	15,5 0,57	15,3 0,66	15,0 0,71	14,5 0,77	13,8 0,82	13,2 0,88	11,7 0,98	9,5 1,04	6,8 1,10							
32-250C	1,5	90L	17,5 0,55		17,2 0,75	16,9 0,79	16,6 0,85	16,2 0,90	15,7 0,95	15,1 1,00	14,4 1,04	12,5 1,09	10,0 1,18	6,5 1,21							
32-250B	1,5	90L	20,3 0,75		20,0 0,87	19,7 0,93	19,4 1,00	19,0 1,06	18,4 1,14	17,8 1,19	17,0 1,24	15,3 1,33	12,6 1,39	8,3 1,42							
32-250A	2,2	100L	22,6 0,80		22,2 0,95	21,9 1,03	21,6 1,10	21,3 1,18	20,7 1,24	20,0 1,30	18,9 1,36	17,2 1,46	14,8 1,52	9,1 1,55							
40-125C	0,37	71M	4,6 0,17			4,8 0,20	4,7 0,21	4,6 0,23	4,5 0,25	4,4 0,26	4,2 0,28	3,8 0,29	3,2 0,31	2,4 0,32							
40-125B	0,37	71M	5,5 0,19			5,6 0,23	5,6 0,25	5,5 0,27	5,4 0,29	5,3 0,30	5,1 0,32	4,7 0,35	4,1 0,36	3,4 0,37							
40-125A	0,55	80M	6,4 0,24			6,5 0,29	6,5 0,31	6,4 0,33	6,3 0,35	6,2 0,37	6,0 0,39	5,6 0,42	5,1 0,44	4,4 0,46	3,6 0,48						
40-160B	0,55	80M	7,7 0,22			7,8 0,31	7,9 0,36	7,7 0,39	7,5 0,42	7,3 0,44	7,1 0,46	6,4 0,48	5,2 0,50	4,0 0,51	2,7 0,52						
40-160A	0,75	80M	8,9 0,23			9,0 0,35	9,1 0,39	9,0 0,42	8,8 0,46	8,6 0,48	8,4 0,50	7,6 0,54	6,7 0,58	5,7 0,60	4,3 0,61						
40-200B	1,1	90S	11,7 0,38				11,8 0,54	11,7 0,58	11,5 0,62	11,2 0,67	10,9 0,71	10 0,78	8,9 0,81	7,3 0,85	5,4 0,87						
40-200A	1,1	90S	14,5 0,40				14,6 0,68	14,5 0,77	14,3 0,79	14,1 0,84	13,9 0,88	13,0 0,97	12,0 1,05	10,7 1,13	9,2 1,19						
	1,5	90L																			
40-250C	1,1	90S	15,8 0,35					15,1 0,82	14,9 0,89	14,5 0,95	14,1 1,00	12,9 1,08	11,2 1,18	9,1 1,26	6,8 1,31						
	1,5	90L																			
40-250B	2,2	100L	19,1 0,48					18,4 1,00	18,1 1,19	17,7 1,24	17,3 1,31	16,3 1,49	14,7 1,61	12,7 1,69	10,7 1,76	6,7 1,83					
40-250A	3	100L	22,7 0,80					21,9 1,36	21,7 1,45	21,4 1,54	21,0 1,62	20,0 1,79	18,5 1,93	16,8 2,07	14,4 2,14	11,3 2,21	7,1 2,29				
40-315B	5,5	132S	29,1 2,14						29,1 2,65	29,0 2,74	28,9 2,84	28,7 3,03	28,4 3,21	28,0 3,40	27,6 3,61	27,1 3,82	26,6 4,01	26,1 4,20	25,7 4,38	25,2 4,55	24,7 4,72
40-315A	7,5	132M	34,9 2,77						35,0 3,41	35,0 3,54	34,9 3,67	34,8 3,92	34,5 4,16	34,3 4,40	34,0 4,65	33,7 4,90	33,3 5,15	32,9 5,41	32,4 5,65	31,9 5,88	31,4 6,10
50-125B	0,55	80M	5,5 0,16						5,7 0,24	5,7 0,26	5,6 0,29	5,5 0,34	5,3 0,39	5,1 0,42	4,9 0,46	4,6 0,46	4,3 0,48	3,8 0,49	3,3 0,49	2,8 0,50	2,3 0,51
50-125A	0,75	80M	6,4 0,24						6,6 0,39	6,6 0,41	6,5 0,43	6,5 0,46	6,3 0,49	6,2 0,53	6,0 0,57	5,7 0,61	5,4 0,64	5,0 0,66	4,6 0,66	4,1 0,67	3,6 0,67
50-160B	0,75	80M	7,9 0,23						8 0,43	7,9 0,45	7,8 0,47	7,7 0,51	7,3 0,56	6,9 0,60	6,4 0,63	5,9 0,65	5,3 0,66	4,7 0,67	4 0,68	3,2 0,68	2,3 0,67
50-160A	1,1	90S	9,4 0,34						9,4 0,55	9,4 0,57	9,3 0,59	9,2 0,65	9 0,72	8,7 0,77	8,3 0,80	7,8 0,82	7,2 0,84	6,7 0,86	6 0,87	5,4 0,88	4,7 0,88
50-200C	1,1	90S	12 0,39						12 0,63	11,8 0,68	11,7 0,72	11,2 0,79	10,7 0,83	10 0,86	9,3 0,89	8,2 0,91	7,2 0,93	6 0,94	4,6 0,94	3,2 0,95	
50-200B	1,5	90L	13,1 0,48							13,1 0,77	13,1 0,83	12,7 0,92	12,2 1,02	11,6 1,09	10,9 1,14	10,0 1,18	9,2 1,22	8,2 1,24	7,0 1,27	5,7 1,27	4,2 1,27
50-200A	1,5	90L	14,8 0,54							14,7 0,87	14,5 0,92	14,4 1,03	13,9 1,14	13,4 1,22	12,7 1,28	11,9 1,32	11,0 1,36	10,0 1,40	8,9 1,43	7,6 1,45	6,3 1,47
50-250C	2,2	100L	18,5 0,61								18,3 1,30	18,0 1,38	17,5 1,53	17,0 1,66	16,5 1,79	15,6 1,88	14,8 1,98	14,0 2,06	13,1 2,14	11,7 2,20	10,3 2,26
	3	100L																			
50-250B	3	100L	19,9 0,79									19,6 1,58	19,1 1,72	18,8 1,85	18,2 1,97	17,5 2,07	16,7 2,19	15,7 2,28	14,6 2,37	13,6 2,45	12,0 2,52
50-250A	4	112M	23,0 0,90									22,7 1,84	22,5 2,07	22,2 2,21	21,8 2,42	21,1 2,60	20,4 2,78	19,5 2,95	18,7 3,12	17,7 3,28	16,6 3,43
50-315B	7,5	132M	28,2 2,32										28,5 3,30	28,6 3,50	28,6 3,71	28,6 3,93	28,6 4,14	28,5 4,36	28,4 4,59	28,1 4,81	27,9 5,02
50-315A	11	160M	35,3 3,18										35,3 4,33	35,3 4,59	35,4 4,86	35,4 5,11	35,4 5,37	35,4 5,62	35,3 5,87	35,2 6,12	35,0 6,37
65-125B	0,75	80M	5,1 0,33										5,3 0,51	5,3 0,53	5,2 0,56	5,2 0,59	5,1 0,60	5,0 0,63	4,8 0,66	4,7 0,68	4,6 0,70
65-125A	1,1	90S	6,2 0,41											6,3 0,64	6,2 0,67	6,2 0,70	6,1 0,74	6,0 0,77	5,9 0,80	5,8 0,82	5,6 0,84
65-160C	1,5	90L	7,8 0,48												8,1 0,87	8,0 0,92	7,9 0,97	7,7 1,01	7,6 1,05	7,4 1,08	7,2 1,11
65-160B	1,5	90L	8,7 0,50												8,9 0,90	8,8 0,95	8,6 0,99	8,5 1,06	8,3 1,11	8,1 1,16	7,9 1,20
65-160A	2,2	100L	9,8 0,66												9,9 1,06	9,9 1,14	9,8 1,20	9,6 1,25	9,5 1,30	9,3 1,34	9,1 1,39
65-200C	2,2	100L	11,2 0,50													11,9 1,29	11,8 1,38	11,7 1,48	11,6 1,57	11,5 1,65	11,2 1,71
65-200B	3	100L	12,3 0,69													13,1 1,45	13,0 1,51	12,8 1,61	12,7 1,70	12,5 1,77	12,3 1,88
65-200A	3	100L	14,0 1,12													14,8 1,74	14,7 1,82	14,6 1,92	14,5 2,02	14,2 2,10	14,0 2,18
65-250B	4	112M	20,6 1,42													21,0 2,87	20,8 2,98	20,4 3,18	20,1 3,38	19,8 3,50	19,3 3,61
	5,5	132S																			
65-250A	5,5	132S	22,8 1,58														22,9 3,41	22,5 3,56	22,1 3,70	21,7 3,79	21,4 3,88
65-315B	11	160M	31,6 3,13														31,6 5,18	31,6 5,40	31,5 5,63	31,4 5,87	31,3 6,10
65-315A	15	160L	34,6 3,71														34,8 6,01	34,8 6,27	34,8 6,54	34,7 6,81	34,7 7,09
80-160E	1,1	90S	5,5 0,35												5,7 0,71	5,7 0,74	5,7 0,74	5,6 0,78	5,4 0,81	5,3 0,85	5,1 0,88
80-160D	1,5	90L	6,3 0,61													6,8 0,89	6,7 0,91	6,6 0,95	6,5 0,98	6,4 1,01	6,3 1,04
80-160C	1,5	90L	7 0,67														7,4 1,04	7,3 1,08	7,3 1,12	7,2 1,15	7,1 1,18
80-160B	2,2	100L	8,5 0,62															8,9 1,29	8,9 1,35	8,8 1,39	8,7 1,43
80-160A	3	100L	9,3 1,09																9,8 1,60	9,7 1,66	9,7 1,71
80-200B	4	112M	12,8 1,37																	13,4 2,39	13,4 2,50
	5,5	132S																			
80-200A	5,5	132S	15,3 1,59																		15,9 3,10
80-250B	5,5	132S	18,9 1,79																	19,3 3,40	19,2 3,52
80-250A	7,5	132S	22,4 2,22																	23,0 4,13	22,9 4,28
80-315B	11	160M	27,7 2,99																		28,3 5,48
80-315A	15	160L	34,5 4,29																		35,0 7,30
100-200B	5,5	132S	13,5 2,79																		
100-200A	7,5	132M	15,2 3,12																		
100-250E	7,5	132M	16,7 3,06																		
100-250D	7,5	132M	19,6 3,39																		
	11	160M																			
100-250A	11	160M	22,6 3,96																		

~ 1450 r.p.m.

Q (m³/h - l/min)																									
45	48	54	60	66	72	78	84	90	96	102	108	114	120	126	132	138	144	150	156	162	180	192	204
750	800	900	1000	1100	1200	1300	1400	1500	1600	1700	1800	1900	2000	2100	2200	2300	2400	2500	2600	2700	3000	3200	3400
H (m) / pump input power (kW)																							
24,2 4,89	23,5 5,05	21,8 5,35																					
30,9 6,32	30,4 6,52	29,1 6,93	27,5 7,33	25,5 7,69																			
3,0 0,68																							
3,9 0,89	3,1 0,88																						
4,6 1,48																							
8,3 2,32																							
10,4 2,58	8,2 2,64																						
15,2 3,53	13,4 3,62	8,4 3,74																					
27,7 5,22	27,4 5,41	26,8 5,78	26,2 6,15	25,4 6,50	24,7 6,82	23,8 7,13	22,9 7,43	21,8 7,72															
34,8 6,62	34,5 6,86	33,8 7,33	33,0 7,78	32,1 8,20	31,3 8,59	30,4 8,99	29,5 9,37	28,5 9,70	27,3 10,02	26,5 10,40													
4,3 0,71	4,1 0,73	3,6 0,74	3,1 0,75																				
5,4 0,85	5,1 0,86	4,8 0,88	4,4 0,89	3,8 0,90	3,2 0,91																		
7,0 1,12	6,7 1,14	6,3 1,16	5,6 1,22	5,0 1,24	4,2 1,25	3,6 1,25																	
7,7 1,23	7,5 1,25	6,9 1,31	6,3 1,34	5,6 1,38	4,8 1,40	4,1 1,41																	
8,9 1,42	8,7 1,46	8,2 1,52	7,6 1,58	6,8 1,63	6,1 1,67	5,3 1,72	4,6 1,72																
10,8 1,77	10,6 1,83	10,0 1,95	9,4 2,01	8,6 2,07	7,7 2,12	6,8 2,17	5,6 2,21																
12,1 1,95	11,9 2,01	11,3 2,11	10,6 2,21	10,0 2,29	9,0 2,36	8,0 2,42	7,0 2,48																
13,9 2,26	13,7 2,34	13,3 2,48	12,7 2,59	12,0 2,70	11,3 2,81	10,3 2,91	9,3 3,00																
18,8 3,70	18,4 3,78	17,3 3,87	16,0 3,97	14,5 4,07	12,9 4,17	11,2 4,19	8,7 4,21																
20,9 4,00	20,4 4,11	19,2 4,31	18,0 4,44	16,9 4,58	15,4 4,71	13,6 4,75	11,5 4,79	8,8 4,80															
31,2 6,34	31,0 6,56	30,7 6,98	30,2 7,37	29,7 7,74	29,1 8,09	28,6 8,42	27,9 8,73	27,3 9,03	26,5 9,30	25,6 9,56	24,6 9,79	23,5 10,02	22,2 10,24	20,8 10,46	19,5 10,62	18,4 10,73							
34,6 7,36	34,5 7,61	34,1 8,08	33,7 8,53	33,3 8,98	32,9 9,42	32,4 9,85	31,8 10,26	31,3 10,65	30,6 11,02	29,7 11,37	28,8 11,69	27,9 11,96	26,9 12,18	25,8 12,41	24,4 12,65	23,0 12,89	21,9 13,08						
5 0,89	4,9 0,90	4,5 0,93	4,2 0,97	4 1,00	3,8 1,02	3,3 1,02	2,8 1,02	2,4 1,01	2,2 1,00														
6,2 1,07	6,1 1,10	5,8 1,15	5,5 1,19	5,1 1,21	4,8 1,25	4,4 1,27	4 1,28	3,5 1,29	3,1 1,30	2,6 1,29													
6,9 1,21	6,8 1,25	6,6 1,30	6,4 1,35	6 1,39	5,7 1,42	5,3 1,44	4,9 1,47	4,5 1,47	4 1,48	3,5 1,48	3,1 1,48	2,6 1,47											
8,6 1,46	8,5 1,51	8,3 1,64	8,0 1,72	7,7 1,79	7,5 1,87	7,1 1,91	6,8 1,95	6,3 1,98	5,7 2,01	5,2 2,02	4,7 2,04	4,1 2,04	3,5 2,04	3,0 2,03									
9,6 1,76	9,5 1,81	9,3 1,92	9,1 2,01	8,8 2,08	8,6 2,14	8,3 2,21	7,9 2,27	7,6 2,30	7,1 2,34	6,6 2,37	6,2 2,39	5,5 2,41	5,0 2,42	4,4 2,43	3,8 2,43								
13,3 2,60	13,3 2,71	13,2 2,93	13,0 3,21	12,8 3,37	12,6 3,52	12,4 3,65	12,1 3,77	11,8 3,85	11,5 3,92	11,0 4,01	10,6 4,10	10,1 4,21	9,6 4,32	8,8 4,35	8,3 4,37	7,6 4,42	7,0 4,47	6,5 4,49					
15,9 3,23	15,8 3,35	15,7 3,55	15,6 3,72	15,4 3,84	15,2 3,98	15,0 4,17	14,8 4,31	14,5 4,45	14,2 4,58	13,8 4,74	13,5 4,90	13,0 4,98	12,5 5,15	12,0 5,26	11,5 5,37	11,0 5,44	10,4 5,50	9,8 5,55	9,2 5,61	8,5 5,64			
19,1 3,64	19,0 3,75	18,6 3,95	18,1 4,14	17,5 4,32	17,0 4,48	16,5 4,63	15,9 4,78	15,3 4,92	14,8 5,05	14,2 5,16	13,6 5,24	13,0 5,33	12,4 5,41										
22,8 4,42	22,6 4,56	22,3 4,82	21,8 5,05	21,2 5,26	20,7 5,46	20,1 5,66	19,6 5,85	19,0 6,03	18,3 6,21	17,7 6,37	17,0 6,52	16,3 6,65	15,6 6,77	14,9 6,87	14,2 6,96	13,4 7,04							
28,3 5,68	28,2 5,88	28,1 6,28	27,9 6,67	27,6 7,05	27,2 7,42	26,8 7,77	26,4 8,09	25,9 8,39	25,4 8,67	24,9 8,95	24,4 9,21	23,9 9,47	23,2 9,74	22,6 10,02	21,9 10,28	21,2 10,50	20,5 10,69	19,9 10,87					
35,0 7,54	34,9 7,79	34,8 8,27	34,6 8,75	34,4 9,21	34,1 9,66	33,7 10,10	33,3 10,53	32,9 10,95	32,4 11,36	31,9 11,77	31,3 12,17	30,7 12,56	30,1 12,91	29,5 13,22	28,8 13,50	28,1 13,77	27,3 14,04	26,4 14,31	25,6 14,56	23,7 15,04			
	13,6 3,48	13,5 3,59	13,4 3,70	13,3 3,81	13,1 3,93	13,0 4,04	12,8 4,15	12,7 4,27	12,5 4,38	12,3 4,49	12,1 4,59	11,9 4,68	11,6 4,77	11,3 4,85	11,0 4,93	10,7 5,00	10,3 5,05	9,9 5,09	9,5 5,13	8,7 5,19	7,8 5,23		
	15,4 3,96	15,4 4,09	15,3 4,22	15,1 4,36	15,0 4,48	14,9 4,61	14,8 4,74	14,6 4,88	14,5 5,03	14,4 5,17	14,2 5,31	14,0 5,45	13,8 5,58	13,5 5,69	13,2 5,80	12,9 5,90	12,5 5,99	12,2 6,07	11,8 6,13	11,0 6,23	10,1 6,33	9,1 6,40	
			16,9 4,71	16,8 4,88	16,8 5,06	16,7 5,24	16,6 5,42	16,5 5,59	16,3 5,75	16,2 5,91	16,0 6,07	15,7 6,23	15,5 6,39	15,2 6,54	14,8 6,69	14,4 6,83	14,0 6,96	13,6 7,08	13,2 7,19	12,4 7,38	11,4 7,53		
			19,6 5,44	19,5 5,66	19,4 5,88	19,3 6,08	19,2 6,29	19,1 6,48	18,9 6,66	18,7 6,82	18,5 6,98	18,3 7,14	18,0 7,30	17,7 7,45	17,4 7,60	17,0 7,75	16,6 7,90	16,2 8,05	15,7 8,19	14,8 8,41	13,7 8,60	12,7 8,75	
			22,3 6,17	22,2 6,42	22,1 6,67	22,0 6,91	21,8 7,15	21,6 7,37	21,4 7,59	21,2 7,80	21,0 8,00	20,8 8,19	20,5 8,37	20,2 8,55	19,9 8,71	19,5 8,88	19,1 9,04	18,7 9,20	18,3 9,36	17,3 9,63	16,1 9,85	15,0 10,04	13,8 10,19

32-160

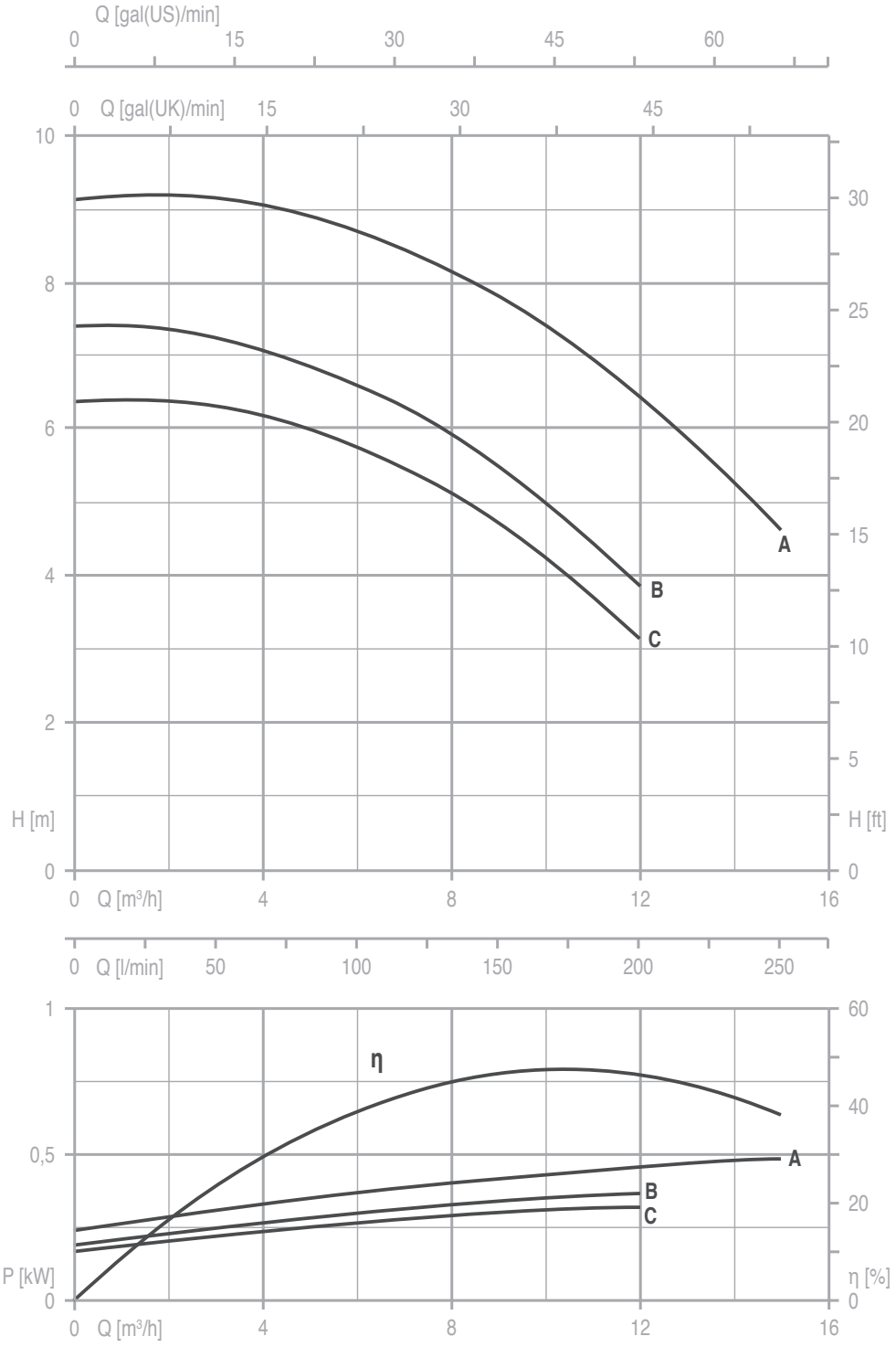

TYPE	Nominal Power (kW)	Motor Size	Q (m³/h - l/min)									
			0	1,5	3	4,5	6	7,5	9	10,5	12	15
			0	25	50	75	100	125	150	175	200	250
			H (m) / pump input power (kW)									
32-160C	0,37	71M	6,4 0,17	6,4 0,20	6,3 0,22	6,0 0,24	5,8 0,27	5,3 0,29	4,8 0,31	4,0 0,31	3,1 0,32	
32-160B	0,37	71M	7,4 0,19	7,4 0,22	7,3 0,25	6,9 0,28	6,6 0,30	6,1 0,32	5,5 0,34	4,8 0,35	3,8 0,37	
32-160A	0,55	80M	9,2 0,24	9,2 0,28	9,1 0,31	8,9 0,33	8,6 0,37	8,3 0,39	7,8 0,42	7,3 0,44	6,6 0,46	4,5 0,48

32-200

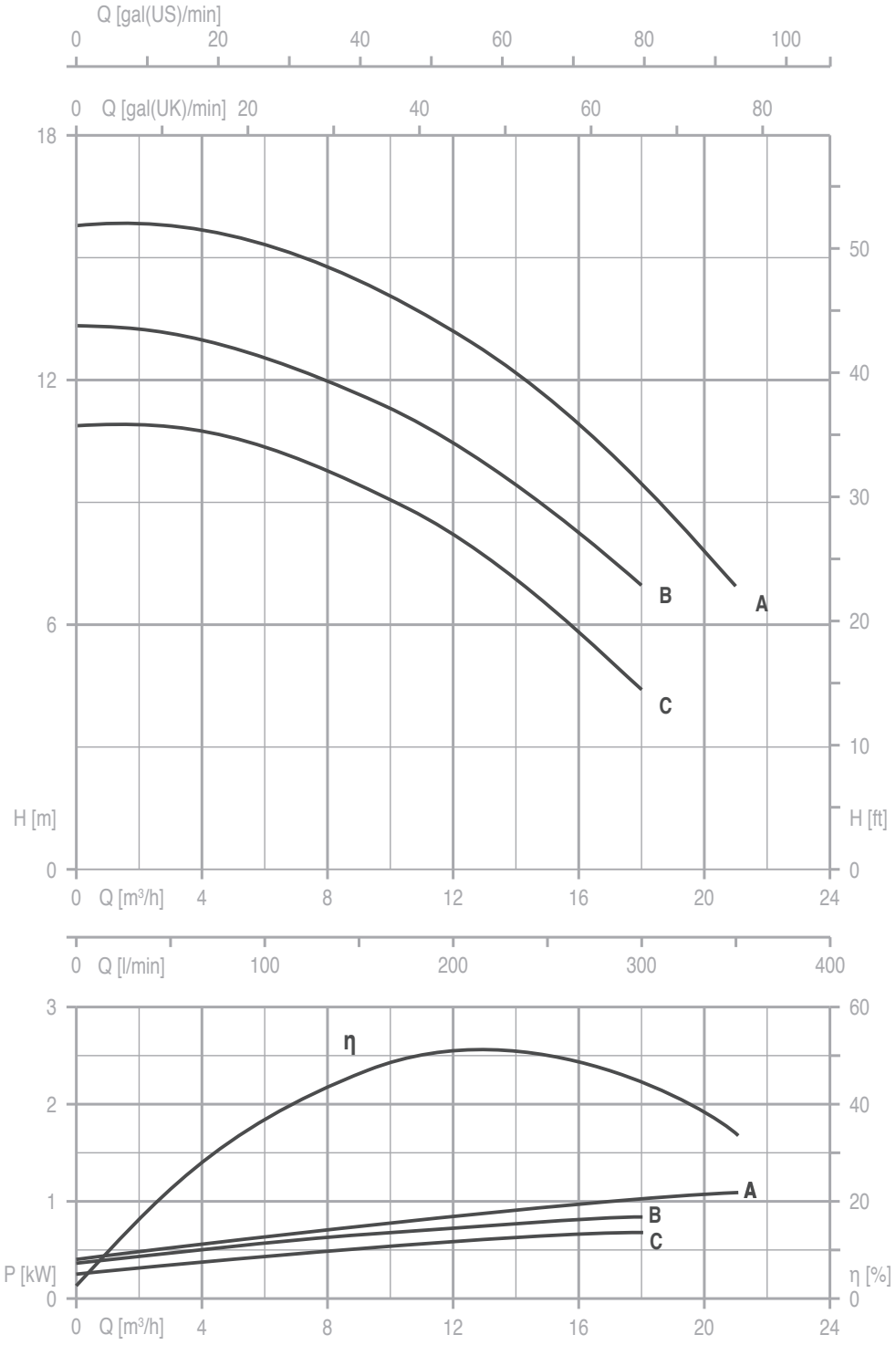

TYPE	Nominal Power (kW)	Motor Size	Q (m³/h - l/min)										
			0	3	4,5	6	7,5	9	10,5	12	15	18	21
			0	50	75	100	125	150	175	200	250	300	350
			H (m) / pump input power (kW)										
32-200C	0,75	80M	11,0 0,26	10,8 0,39	10,6 0,43	10,2 0,47	9,9 0,51	9,4 0,54	8,9 0,57	8,4 0,59	6,7 0,66	4,2 0,71	
32-200B	1,1	90S	13,4 0,40	13,1 0,49	12,9 0,53	12,6 0,59	12,1 0,63	11,6 0,69	11 0,73	10,5 0,77	9,1 0,82	6,8 0,85	
32-200A	1,1	90S	15,9 0,44	15,7 0,53	15,5 0,57	15,3 0,66	15,0 0,71	14,5 0,77	13,8 0,82	13,2 0,88	11,7 0,98	9,5 1,04	6,8 1,10

32-250

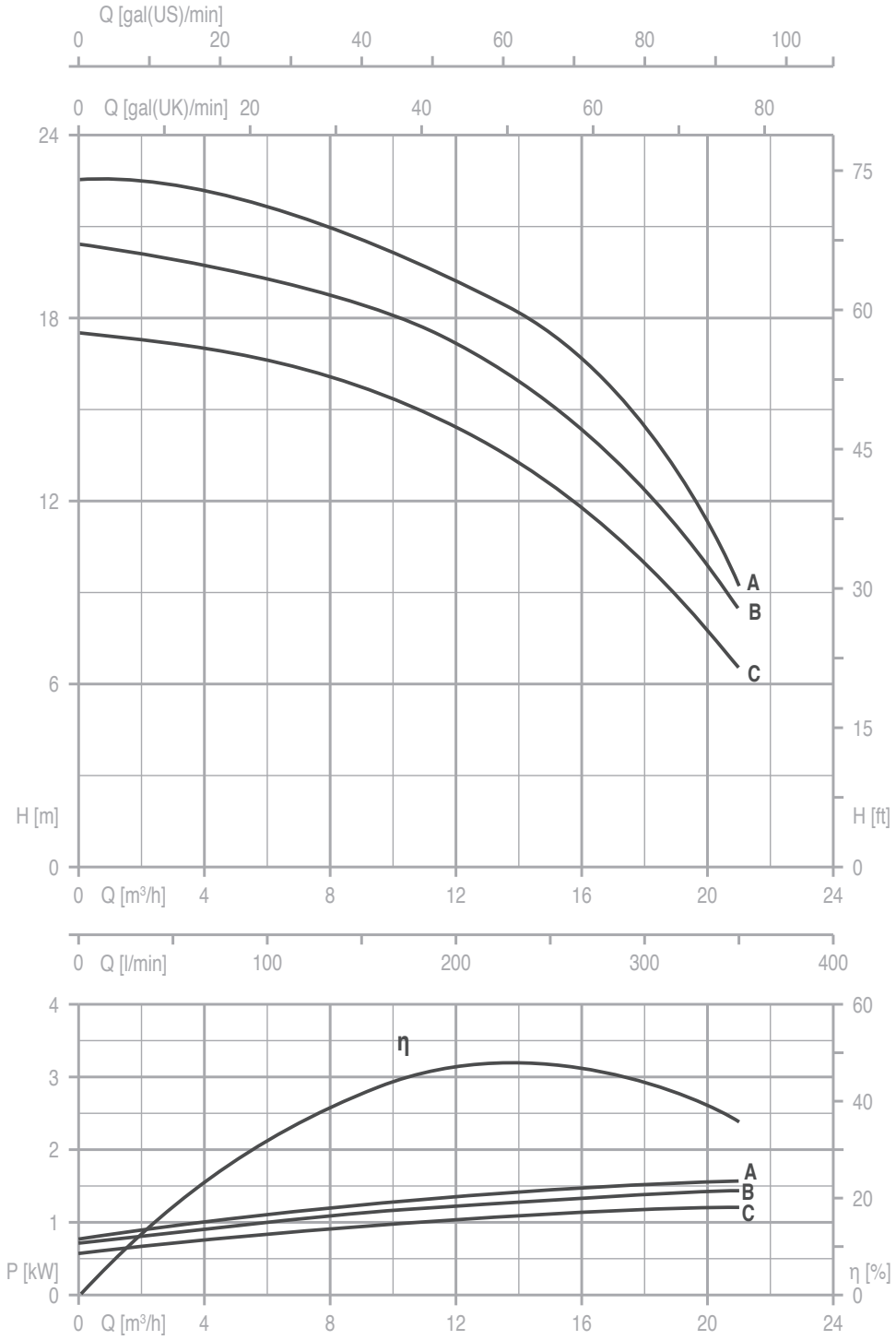

TYPE	Nominal Power (kW)	Motor Size	Q (m³/h - l/min)										
			0	3	4,5	6	7,5	9	10,5	12	15	18	21
			0	50	75	100	125	150	175	200	250	300	350
			H (m) / pump input power (kW)										
32-250C	1,5	90L	17,5 0,55	17,2 0,75	16,9 0,79	16,6 0,85	16,2 0,90	15,7 0,95	15,1 1,00	14,4 1,04	12,5 1,09	10,0 1,18	6,5 1,21
32-250B	1,5	90L	20,3 0,75	20,0 0,87	19,7 0,93	19,4 1,00	19,0 1,06	18,4 1,14	17,8 1,19	17,0 1,24	15,3 1,33	12,6 1,39	8,3 1,42
32-250A	2,2	100L	22,6 0,80	22,2 0,95	21,9 1,03	21,6 1,10	21,3 1,18	20,7 1,24	20,0 1,30	18,9 1,36	17,2 1,46	14,8 1,52	9,1 1,55

40-125

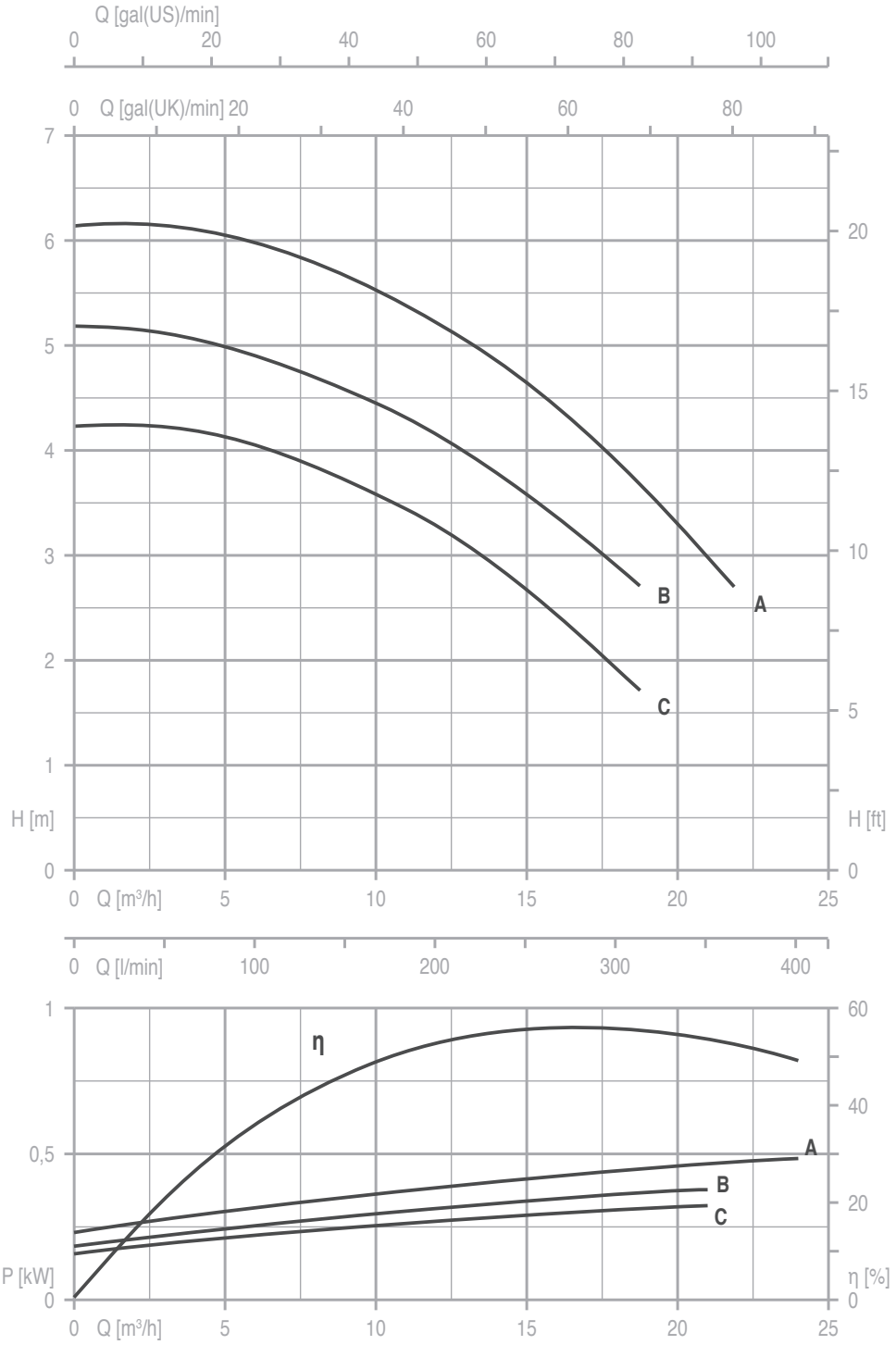

TYPE	Nominal Power (kW)	Motor Size	Q (m³/h - l/min)										
			0	4,5	6	7,5	9	10,5	12	15	18	21	24
			0	75	100	125	150	175	200	250	300	350	400
			H (m) / pump input power (kW)										
40-125C	0,37	71M	4,6 0,17	4,8 0,20	4,7 0,21	4,6 0,23	4,5 0,25	4,4 0,26	4,2 0,28	3,8 0,29	3,2 0,31	2,4 0,32	
40-125B	0,37	71M	5,5 0,19	5,6 0,23	5,6 0,25	5,5 0,27	5,4 0,29	5,3 0,30	5,1 0,32	4,7 0,35	4,1 0,36	3,4 0,37	
40-125A	0,55	80M	6,4 0,24	6,5 0,29	6,5 0,31	6,4 0,33	6,3 0,35	6,2 0,37	6,0 0,39	5,6 0,42	5,1 0,44	4,4 0,46	3,6 0,48

40-160

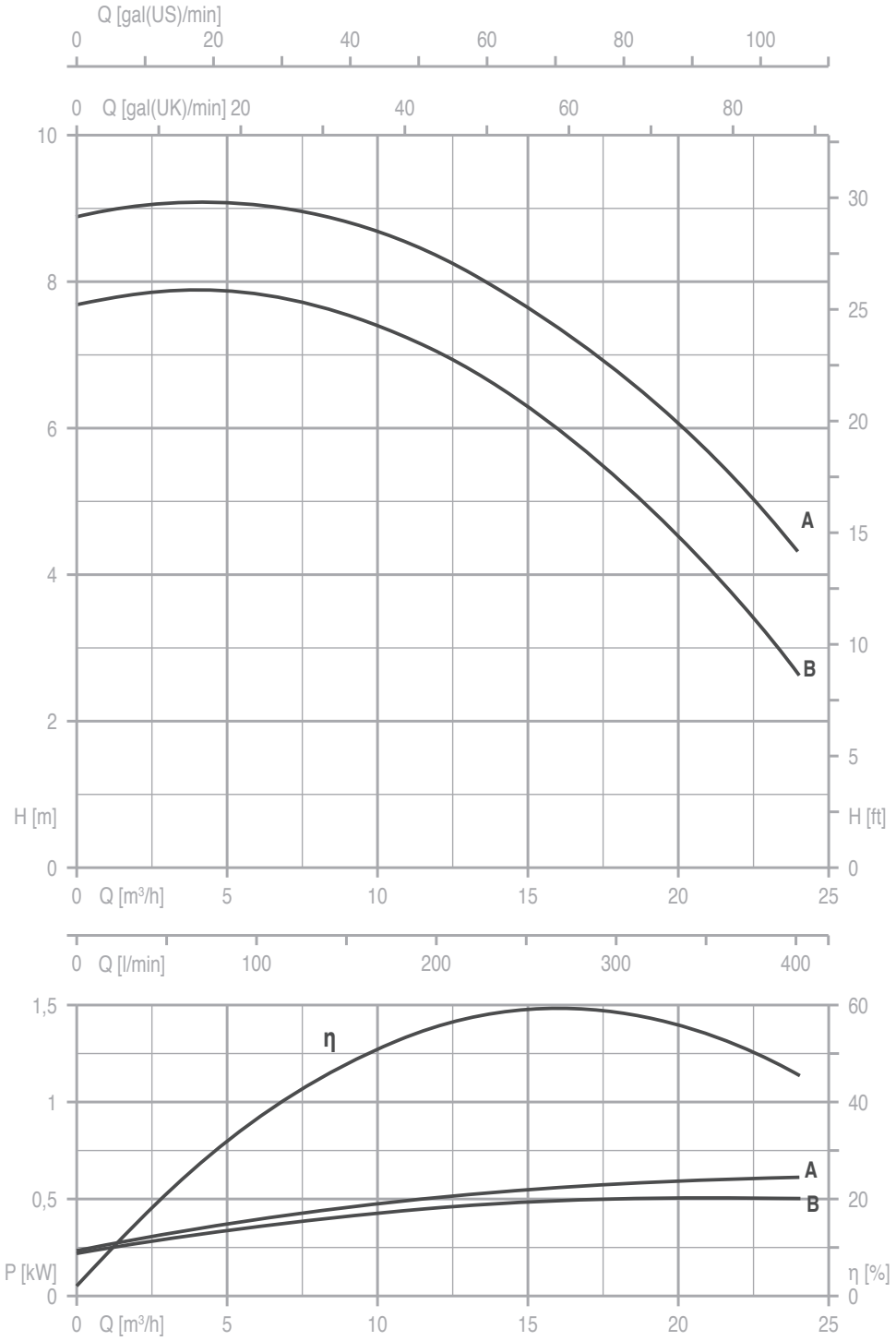

TYPE	Nominal Power (kW)	Motor Size	Q (m³/h - l/min)										
			0	4,5	6	7,5	9	10,5	12	15	18	21	24
			0	75	100	125	150	175	200	250	300	350	400
			H (m) / pump input power (kW)										
40-160B	0,55	80M	7,7 0,22	7,8 0,31	7,9 0,36	7,7 0,39	7,5 0,42	7,3 0,44	7,1 0,46	6,4 0,48	5,2 0,50	4,0 0,51	2,7 0,52
40-160A	0,75	80M	8,9 0,23	9,0 0,35	9,1 0,39	9,0 0,42	8,8 0,46	8,6 0,48	8,4 0,50	7,6 0,54	6,7 0,58	5,7 0,60	4,3 0,61

40-200

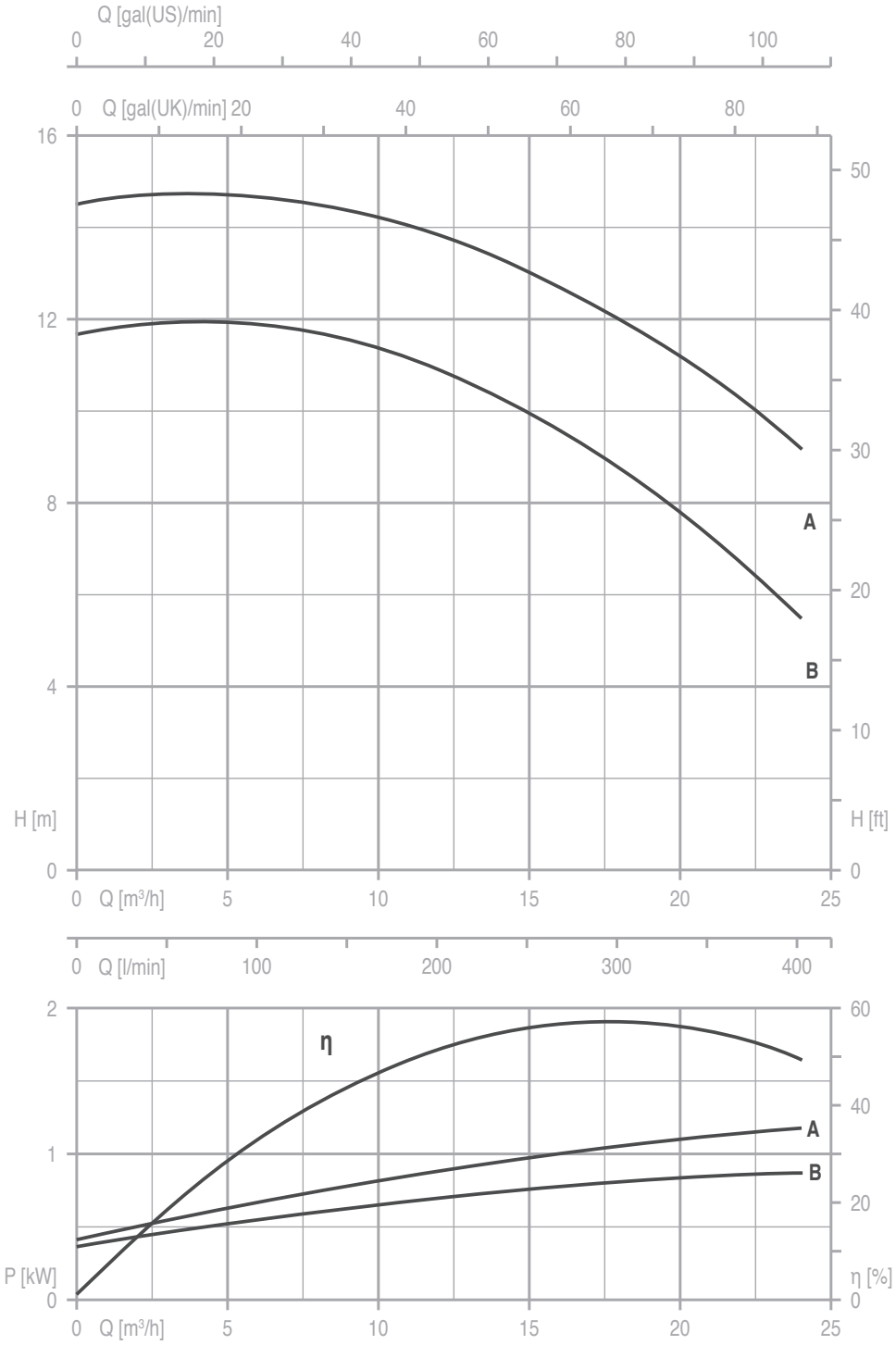

TYPE	Nominal Power (kW)	Motor Size	Q (m³/h - l/min)									
			0	6	7,5	9	10,5	12	15	18	21	24
			0	100	125	150	175	200	250	300	350	400
			H (m) / pump input power (kW)									
40-200B	1,1	90S	11,7 0,38	11,8 0,54	11,7 0,58	11,5 0,62	11,2 0,67	10,9 0,71	10 0,78	8,9 0,81	7,3 0,85	5,4 0,87
40-200A	1,1	90S	14,5 0,40	14,6 0,68	14,5 0,77	14,3 0,79	14,1 0,84	13,9 0,88	13,0 0,97	12,0 1,05	10,7 1,13	9,2 1,19
	1,5	90L										

40-250

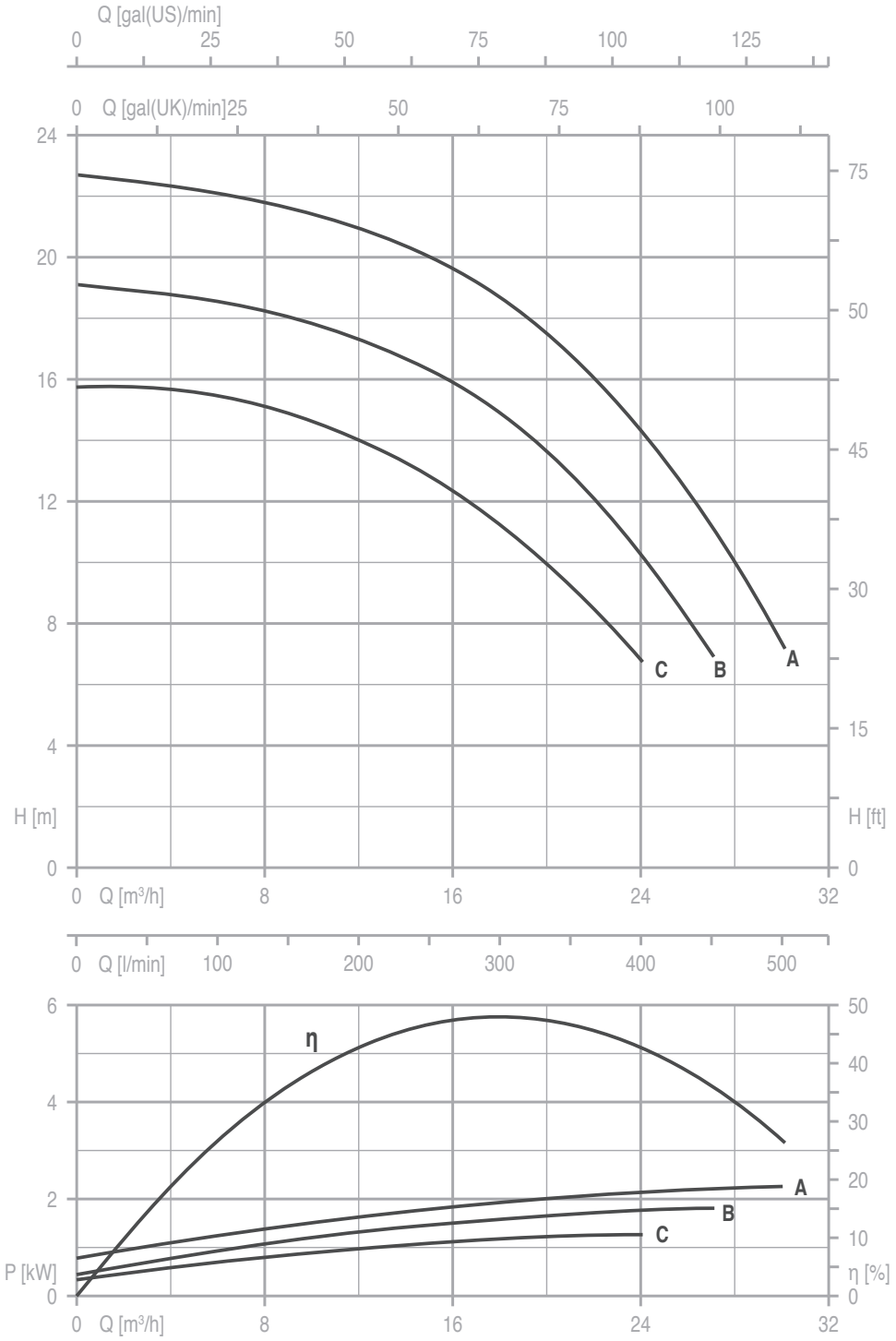

TYPE	Nominal Power (kW)	Motor Size	Q (m³/h - l/min)										
			0	7,5	9	10,5	12	15	18	21	24	27	30
			0	125	150	175	200	250	300	350	400	450	500
			H (m) / pump input power (kW)										
40-250C	1,1 1,5	90S 90L	15,8 0,35	15,1 0,82	14,9 0,89	14,5 0,95	14,1 1,00	12,9 1,08	11,2 1,18	9,1 1,26	6,8 1,31		
40-250B	2,2	100L	19,1 0,48	18,4 1,00	18,1 1,19	17,7 1,24	17,3 1,31	16,3 1,49	14,7 1,61	12,7 1,69	10,7 1,76	6,7 1,83	
40-250A	3	100L	22,7 0,80	21,9 1,36	21,7 1,45	21,4 1,54	21,0 1,62	20,0 1,79	18,5 1,93	16,8 2,07	14,4 2,14	11,3 2,21	7,1 2,29

40-315

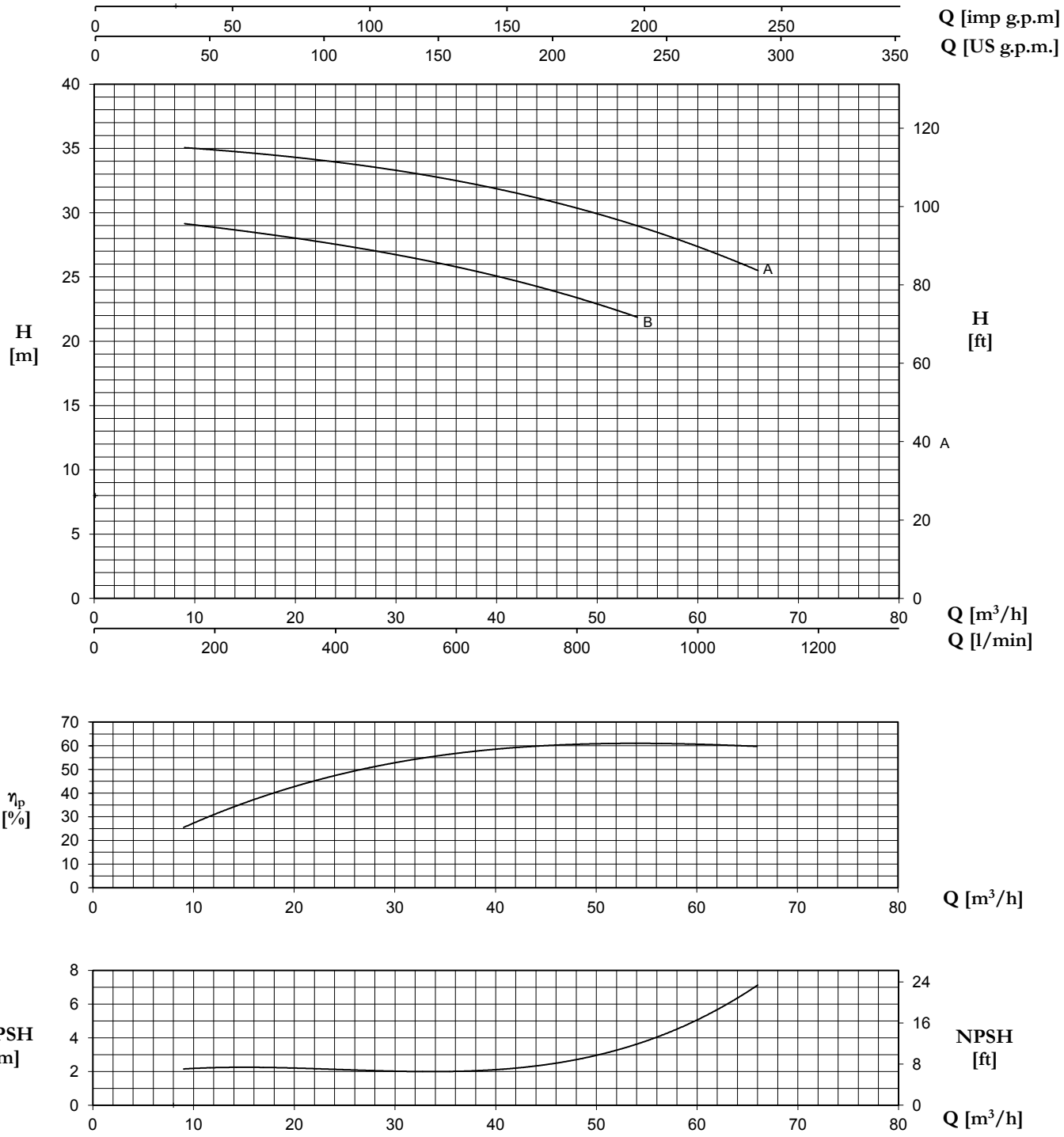

TYPE	Nominal Power (kW)	Motor Size	Q (m³/h - l/min)																		
			0	9	10,5	12	15	18	21	24	27	30	33	36	39	42	45	48	54	60	66
			0	150	175	200	250	300	350	400	450	500	550	600	650	700	750	800	900	1000	1100
			H (m) / pump input power (kW)																		
40-315B	5,5	132S	29,1 2,14	29,1 2,65	29,0 2,74	28,9 2,84	28,7 3,03	28,4 3,21	28,0 3,40	27,6 3,61	27,1 3,82	26,6 4,01	26,1 4,20	25,7 4,38	25,2 4,55	24,7 4,72	24,2 4,89	23,5 5,05	21,8 5,35		
40-315A	7,5	132M	34,9 2,77	35,0 3,41	35,0 3,54	34,9 3,67	34,8 3,92	34,5 4,16	34,3 4,40	34,0 4,65	33,7 4,90	33,3 5,15	32,9 5,41	32,4 5,65	31,9 5,88	31,4 6,10	30,9 6,32	30,4 6,52	29,1 6,93	27,5 7,33	25,5 7,69

50-125

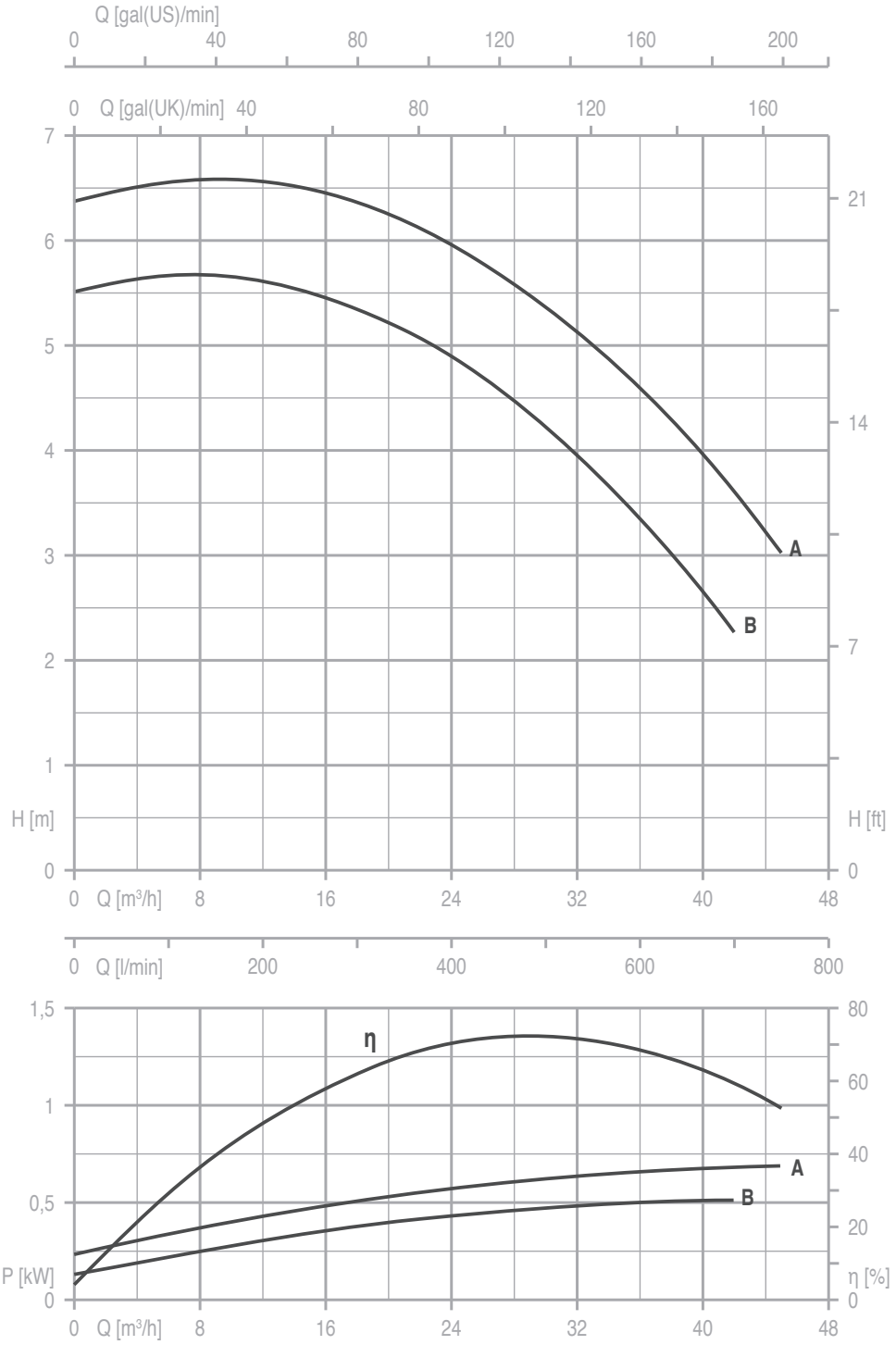

TYPE	Nominal Power (kW)	Motor Size	Q (m³/h - l/min)														
			0	9	10,5	12	15	18	21	24	27	30	33	36	39	42	45
			0	150	175	200	250	300	350	400	450	500	550	600	650	700	750
			H (m) / pump input power (kW)														
50-125B	0,55	80M	5,5 0,16	5,7 0,24	5,7 0,26	5,6 0,29	5,5 0,34	5,3 0,39	5,1 0,42	4,9 0,46	4,6 0,46	4,3 0,48	3,8 0,49	3,3 0,49	2,8 0,50	2,3 0,51	
50-125A	0,75	80M	6,4 0,24	6,6 0,39	6,6 0,41	6,5 0,43	6,5 0,46	6,3 0,49	6,2 0,53	6,0 0,57	5,7 0,61	5,4 0,64	5,0 0,66	4,6 0,66	4,1 0,67	3,6 0,67	3,0 0,68

50-160

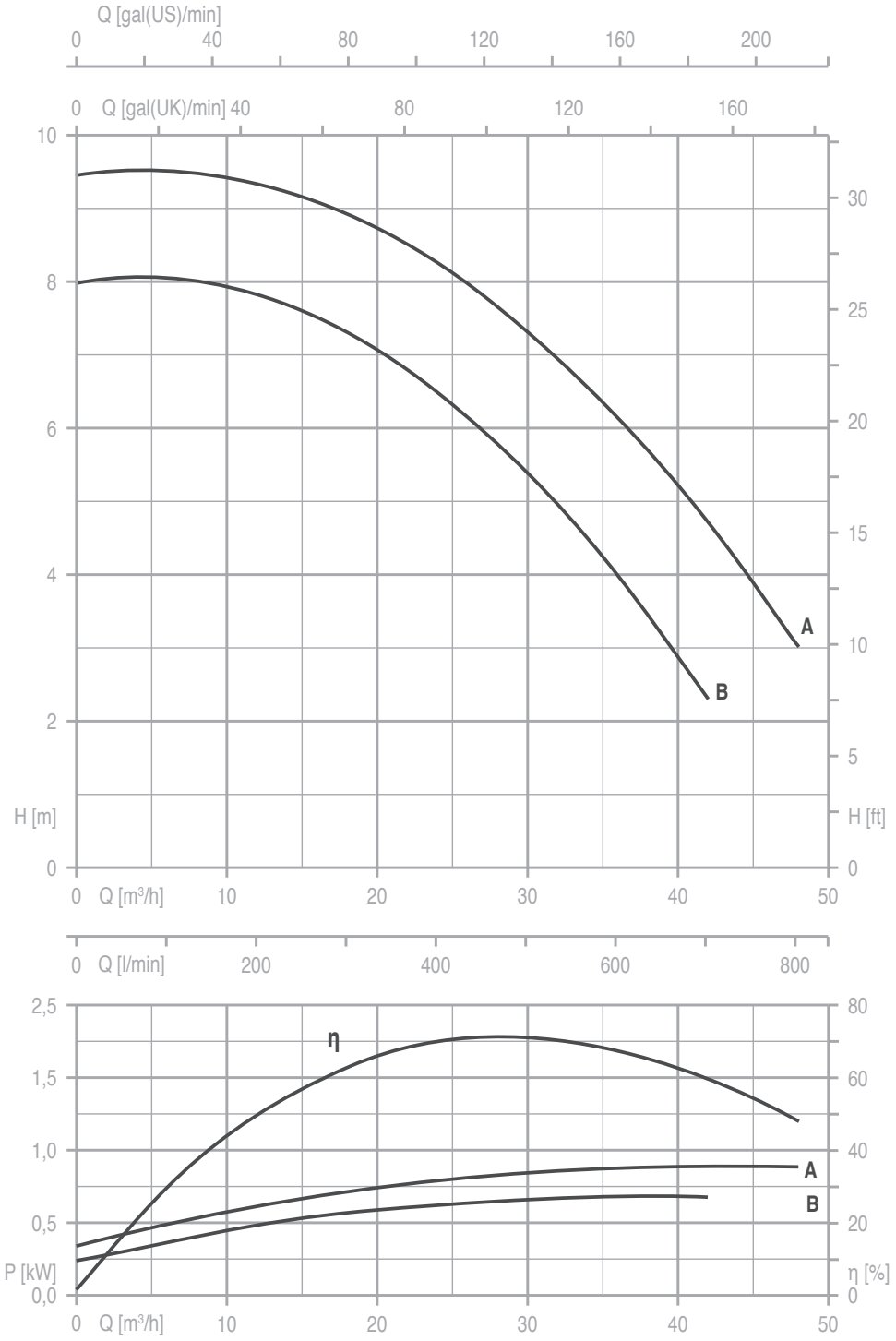

TYPE	Nominal Power (kW)	Motor Size	Q (m³/h - l/min)															
			0	9	10,5	12	15	18	21	24	27	30	33	36	39	42	45	48
			0	150	175	200	250	300	350	400	450	500	550	600	650	700	750	800
			H (m) / pump input power (kW)															
50-160B	0,75	80M	7,9 0,23	8 0,43	7,9 0,45	7,8 0,47	7,7 0,51	7,3 0,56	6,9 0,60	6,4 0,63	5,9 0,65	5,3 0,66	4,7 0,67	4 0,68	3,2 0,68	2,3 0,67		
50-160A	1,1	90S	9,4 0,34	9,4 0,55	9,4 0,57	9,3 0,59	9,2 0,65	9 0,72	8,7 0,77	8,3 0,80	7,8 0,82	7,2 0,84	6,7 0,86	6 0,87	5,4 0,88	4,7 0,88	3,9 0,89	3,1 0,88

50-200

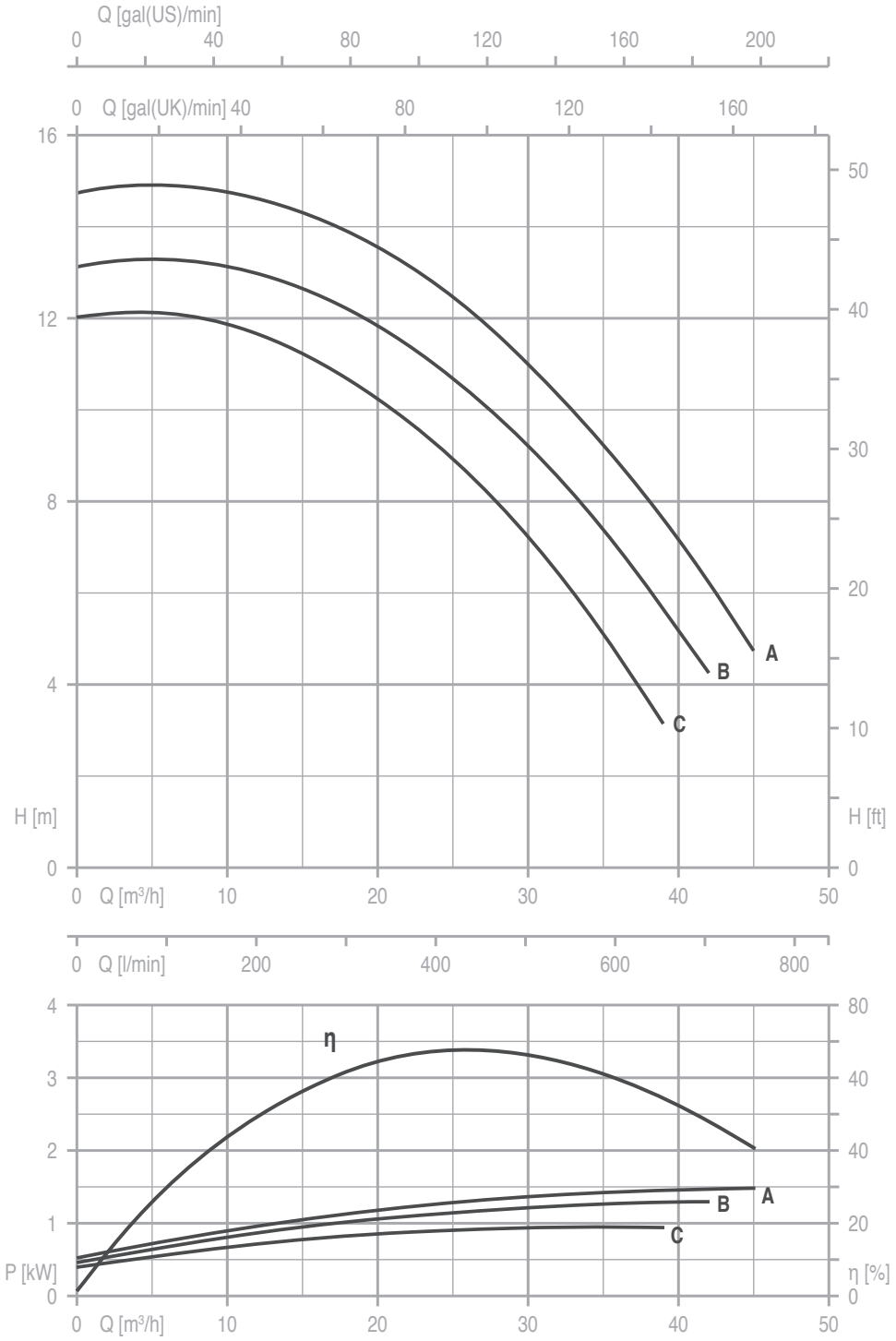

TYPE	Nominal Power (kW)	Motor Size	Q (m³/h - l/min)														
			0	9	10,5	12	15	18	21	24	27	30	33	36	39	42	45
			0	150	175	200	250	300	350	400	450	500	550	600	650	700	750
			H (m) / pump input power (kW)														
50-200C	1,1	90S	12 0,39	12 0,63	11,8 0,68	11,7 0,72	11,2 0,79	10,7 0,83	10 0,86	9,3 0,89	8,2 0,91	7,2 0,93	6 0,94	4,6 0,94	3,2 0,95		
50-200B	1,5	90L	13,1 0,48		13,1 0,77	13,1 0,83	12,7 0,92	12,2 1,02	11,6 1,09	10,9 1,14	10,0 1,18	9,2 1,22	8,2 1,24	7,0 1,27	5,7 1,27	4,2 1,27	
50-200A	1,5	90L	14,8 0,54		14,7 0,87	14,5 0,92	14,4 1,03	13,9 1,14	13,4 1,22	12,7 1,28	11,9 1,32	11,0 1,36	10,0 1,40	8,9 1,43	7,6 1,45	6,3 1,47	4,6 1,48

50-250

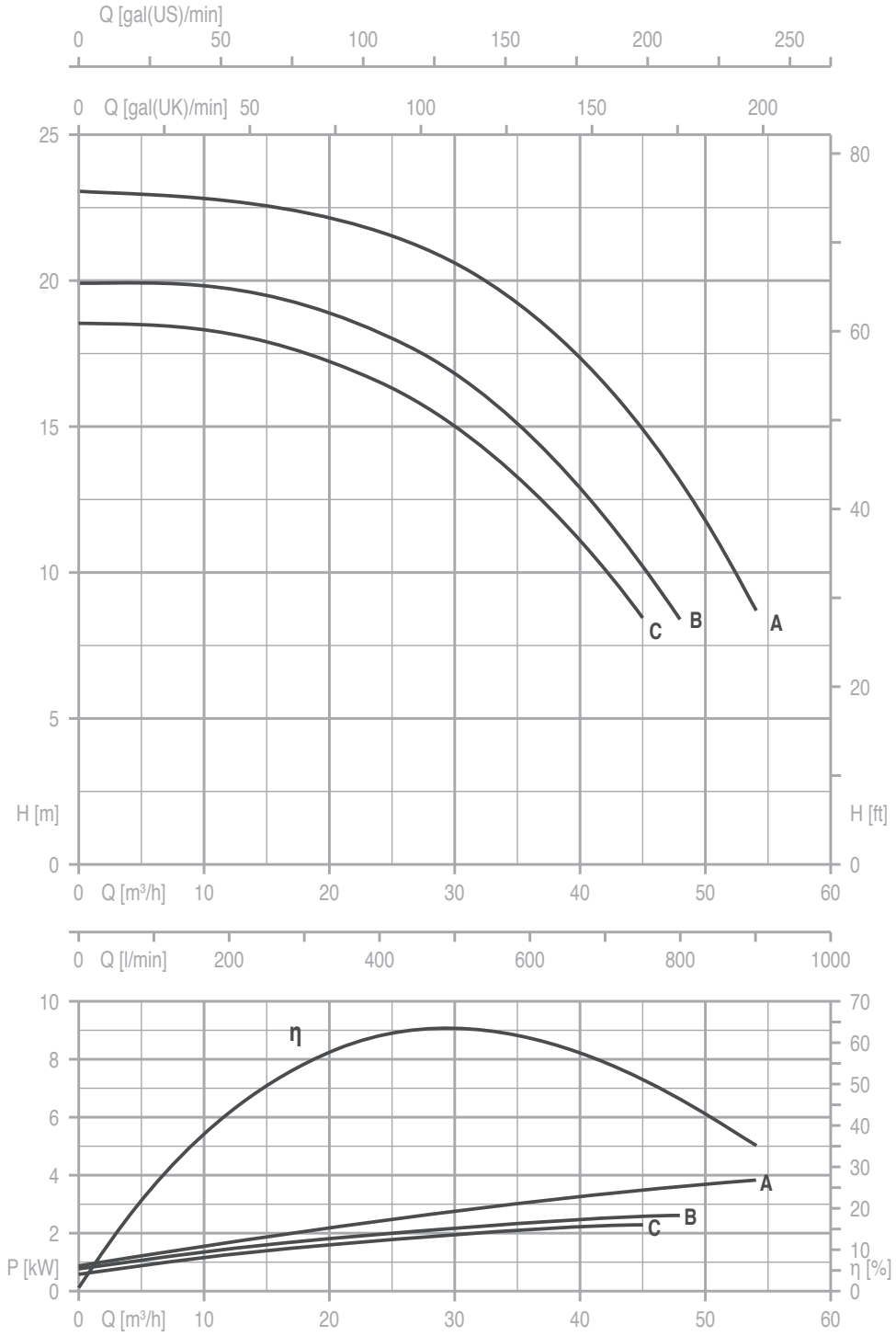

TYPE	Nominal Power (kW)	Motor Size	Q (m³/h - l/min)														
			0	12	15	18	21	24	27	30	33	36	39	42	45	48	54
			0	200	250	300	350	400	450	500	550	600	650	700	750	800	900
			H (m) / pump input power (kW)														
50-250C	2,2	100L	18,5 0,61	18,3 1,30	18,0 1,38	17,5 1,53	17,0 1,66	16,5 1,79	15,6 1,88	14,8 1,98	14,0 2,06	13,1 2,14	11,7 2,20	10,3 2,26	8,3 2,32		
	3	100L															
50-250B	3	100L	19,9 0,79		19,6 1,58	19,1 1,72	18,8 1,85	18,2 1,97	17,5 2,07	16,7 2,19	15,7 2,28	14,6 2,37	13,6 2,45	12,0 2,52	10,4 2,58	8,2 2,64	
50-250A	4	112M	23,0 0,90		22,7 1,84	22,5 2,07	22,2 2,21	21,8 2,42	21,1 2,60	20,4 2,78	19,5 2,95	18,7 3,12	17,7 3,28	16,6 3,43	15,2 3,53	13,4 3,62	8,4 3,74

50-315

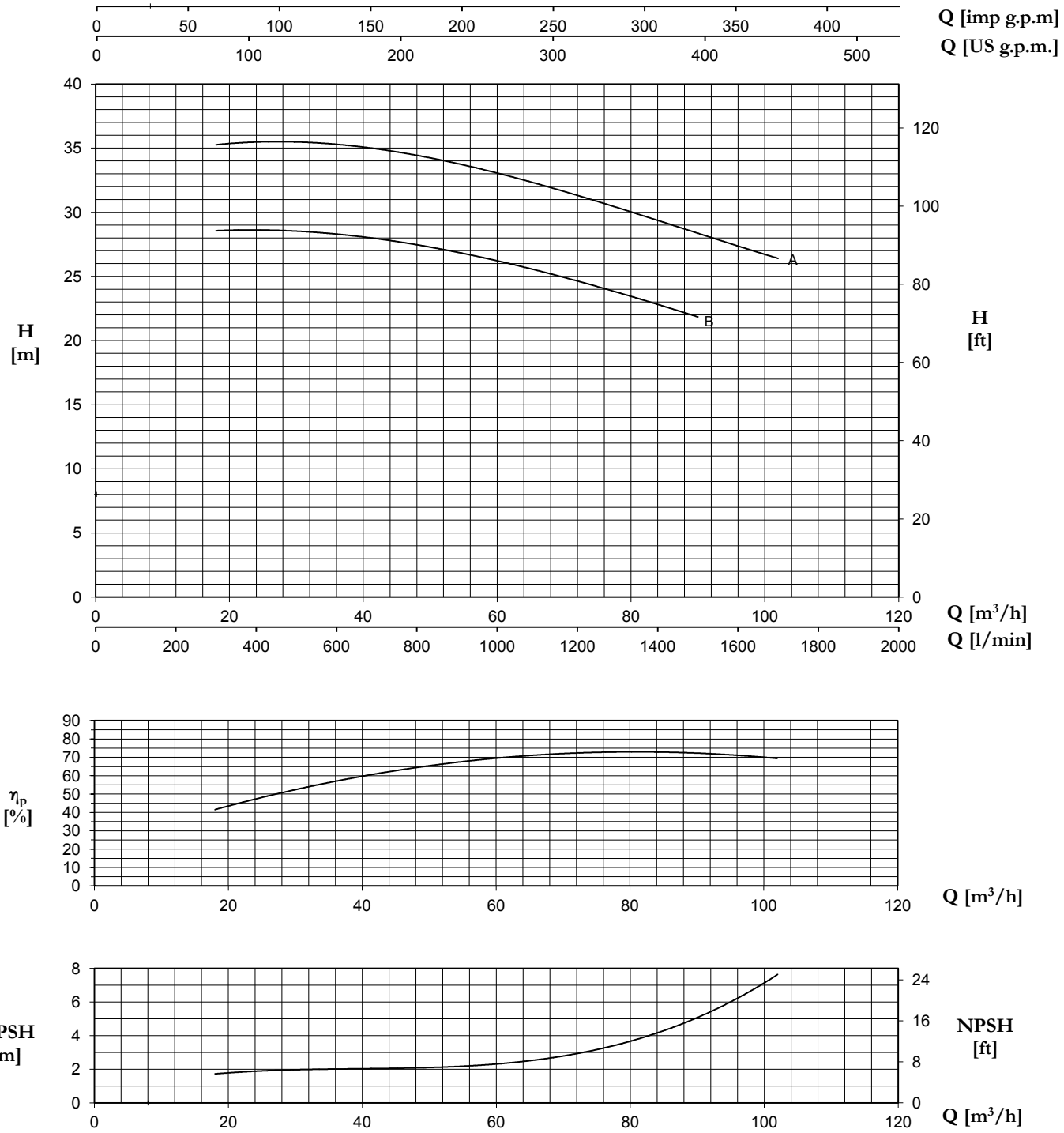

TYPE	Nominal Power (kW)	Motor Size	Q (m³/h - l/min)																				
			0	18	21	24	27	30	33	36	39	42	45	48	54	60	66	72	78	84	90	96	102
			0	300	350	400	450	500	550	600	650	700	750	800	900	1000	1100	1200	1300	1400	1500	1600	1700
			H (m) / pump input power (kW)																				
50-315B	7,5	132M	28,2 2,32	28,5 3,30	28,6 3,50	28,6 3,71	28,6 3,93	28,6 4,14	28,5 4,36	28,4 4,59	28,1 4,81	27,9 5,02	27,7 5,22	27,4 5,41	26,8 5,78	26,2 6,15	25,4 6,50	24,7 6,82	23,8 7,13	22,9 7,43	21,8 7,72		
50-315A	11	160M	35,3 3,18	35,3 4,33	35,3 4,59	35,4 4,86	35,4 5,11	35,4 5,37	35,4 5,62	35,3 5,87	35,2 6,12	35,0 6,37	34,8 6,62	34,5 6,86	33,8 7,33	33,0 7,78	32,1 8,20	31,3 8,59	30,4 8,99	29,5 9,37	28,5 9,70	27,3 10,02	26,5 10,40

65-125

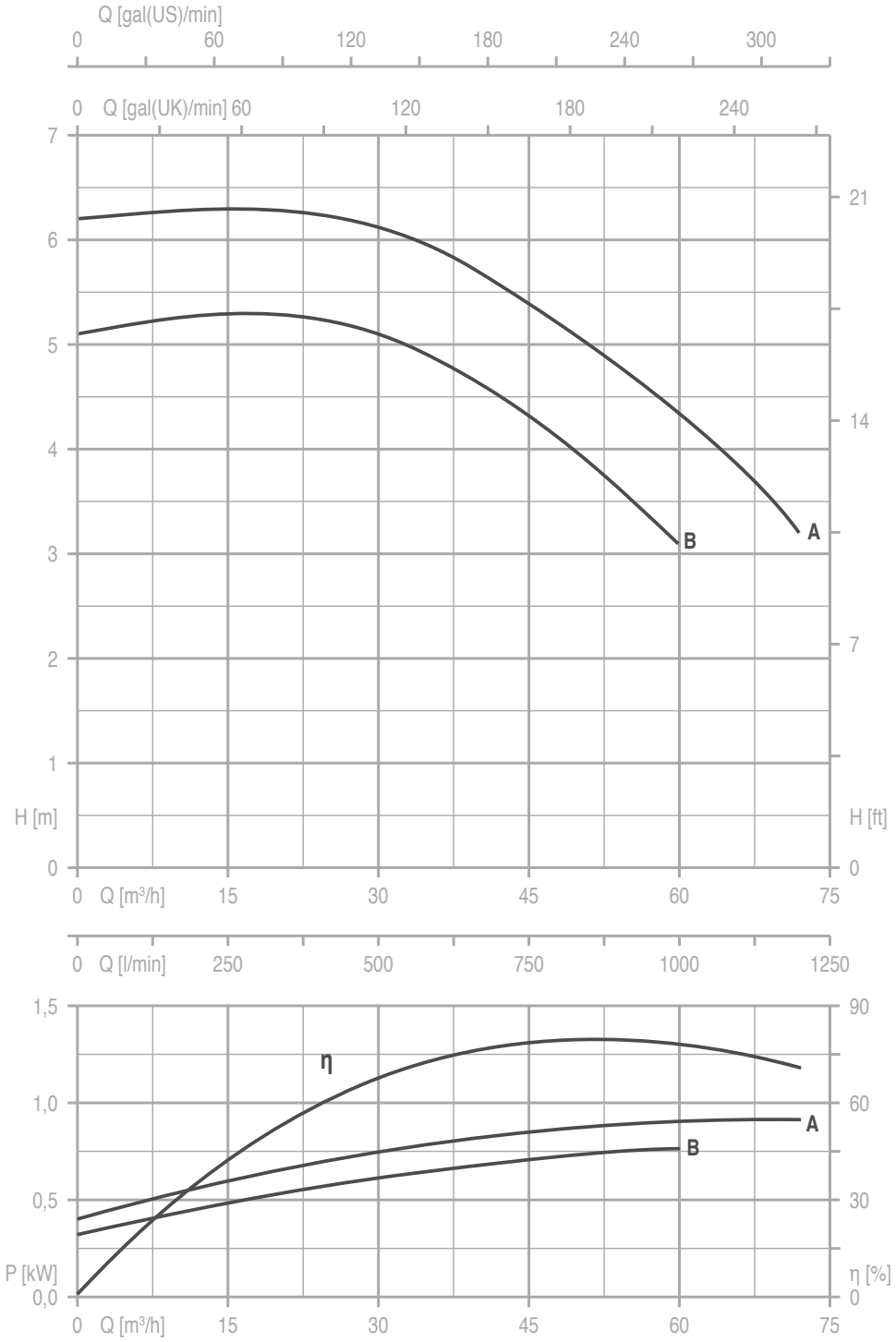

TYPE	Nominal Power (kW)	Motor Size	Q (m³/h - l/min)															
			0	18	21	24	27	30	33	36	39	42	45	48	54	60	66	72
			0	300	350	400	450	500	550	600	650	700	750	800	900	1000	1100	1200
			H (m) / pump input power (kW)															
65-125B	0,75	80M	5,1 0,33	5,3 0,51	5,3 0,53	5,2 0,56	5,2 0,59	5,1 0,60	5,0 0,63	4,8 0,66	4,7 0,68	4,6 0,70	4,3 0,71	4,1 0,73	3,6 0,74	3,1 0,75		
65-125A	1,1	90S	6,2 0,41		6,3 0,64	6,2 0,67	6,2 0,70	6,1 0,74	6,0 0,77	5,9 0,80	5,8 0,82	5,6 0,84	5,4 0,85	5,1 0,86	4,8 0,88	4,4 0,89	3,8 0,90	3,2 0,91

65-160

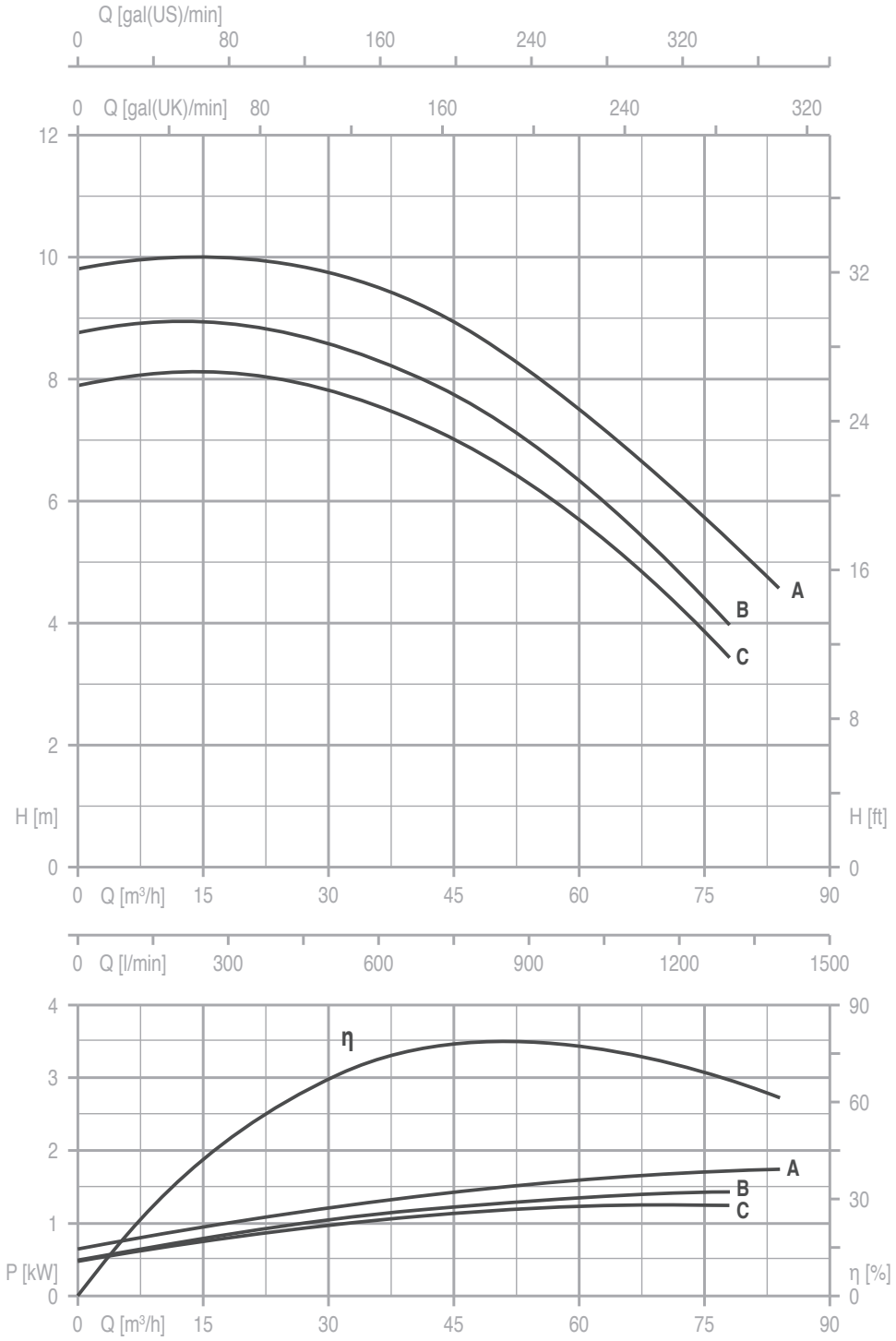

TYPE	Nominal Power (kW)	Motor Size	Q (m³/h - l/min)															
			0	24	27	30	33	36	39	42	45	48	54	60	66	72	78	84
			0	400	450	500	550	600	650	700	750	800	900	1000	1100	1200	1300	1400
			H (m) / pump input power (kW)															
65-160C	1,5	90L	7,8 0,48	8,1 0,87	8,0 0,92	7,9 0,97	7,7 1,01	7,6 1,05	7,4 1,08	7,2 1,11	7,0 1,12	6,7 1,14	6,3 1,16	5,6 1,22	5,0 1,24	4,2 1,25	3,6 1,25	
65-160B	1,5	90L	8,7 0,50	8,9 0,90	8,8 0,95	8,6 0,99	8,5 1,06	8,3 1,11	8,1 1,16	7,9 1,20	7,7 1,23	7,5 1,25	6,9 1,31	6,3 1,34	5,6 1,38	4,8 1,40	4,1 1,41	
65-160A	2,2	100L	9,8 0,66	9,9 1,06	9,9 1,14	9,8 1,20	9,6 1,25	9,5 1,30	9,3 1,34	9,1 1,39	8,9 1,42	8,7 1,46	8,2 1,52	7,6 1,58	6,8 1,63	6,1 1,67	5,3 1,72	4,6 1,72

65-200

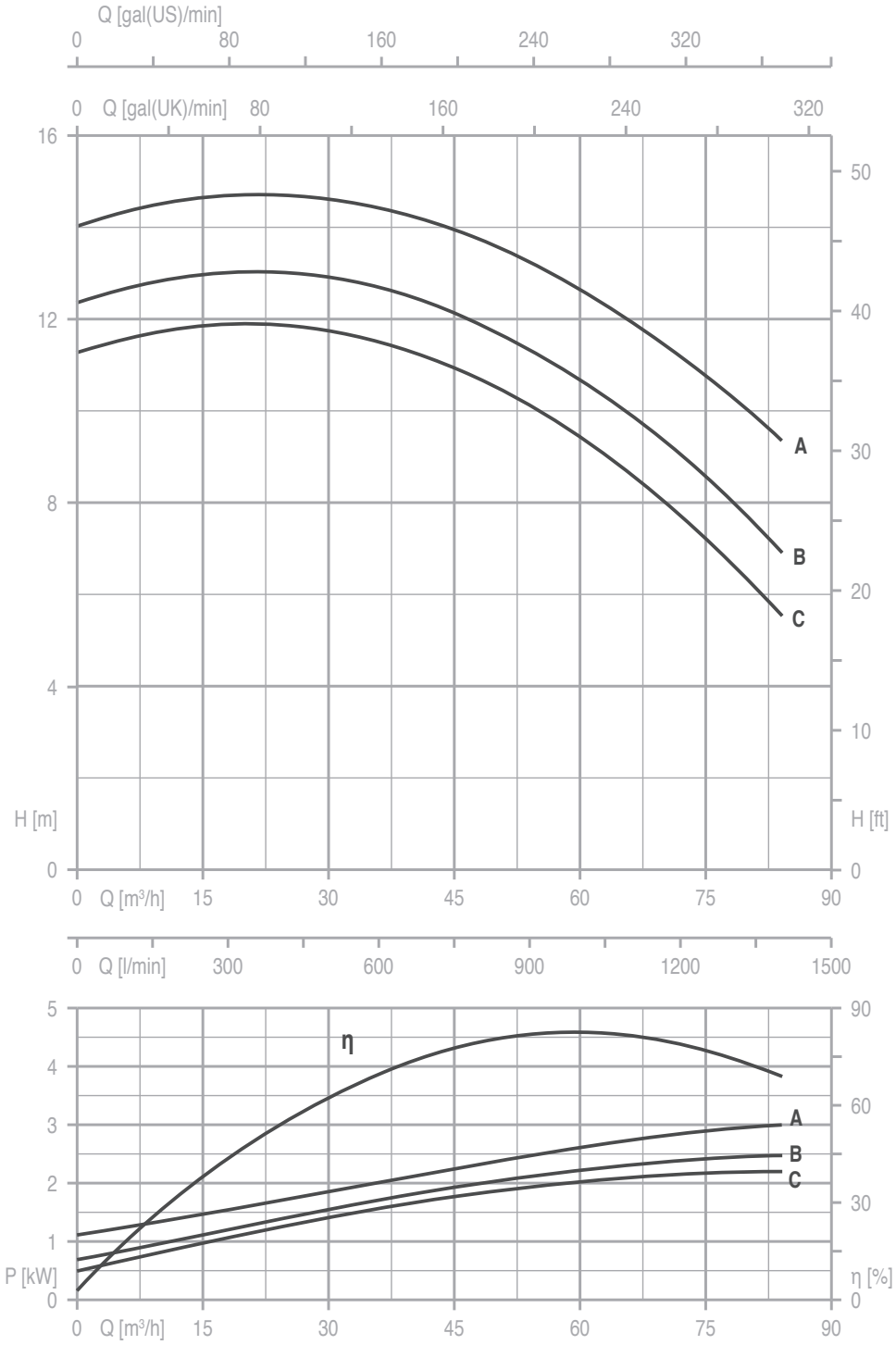

TYPE	Nominal Power (kW)	Motor Size	Q (m³/h - l/min)														
			0	27	30	33	36	39	42	45	48	54	60	66	72	78	84
			0	450	500	550	600	650	700	750	800	900	1000	1100	1200	1300	1400
			H (m) / pump input power (kW)														
65-200C	2,2	100L	11,2 0,50	11,9 1,29	11,8 1,38	11,7 1,48	11,6 1,57	11,5 1,65	11,2 1,71	10,8 1,77	10,6 1,83	10,0 1,95	9,4 2,01	8,6 2,07	7,7 2,12	6,8 2,17	5,6 2,21
65-200B	3	100L	12,3 0,69	13,1 1,45	13,0 1,51	12,8 1,61	12,7 1,70	12,5 1,77	12,3 1,88	12,1 1,95	11,9 2,01	11,3 2,11	10,6 2,21	10,0 2,29	9,0 2,36	8,0 2,42	7,0 2,48
65-200A	3	100L	14,0 1,12	14,8 1,74	14,7 1,82	14,6 1,92	14,5 2,02	14,2 2,10	14,0 2,18	13,9 2,26	13,7 2,34	13,3 2,48	12,7 2,59	12,0 2,70	11,3 2,81	10,3 2,91	9,3 3,00

65-250

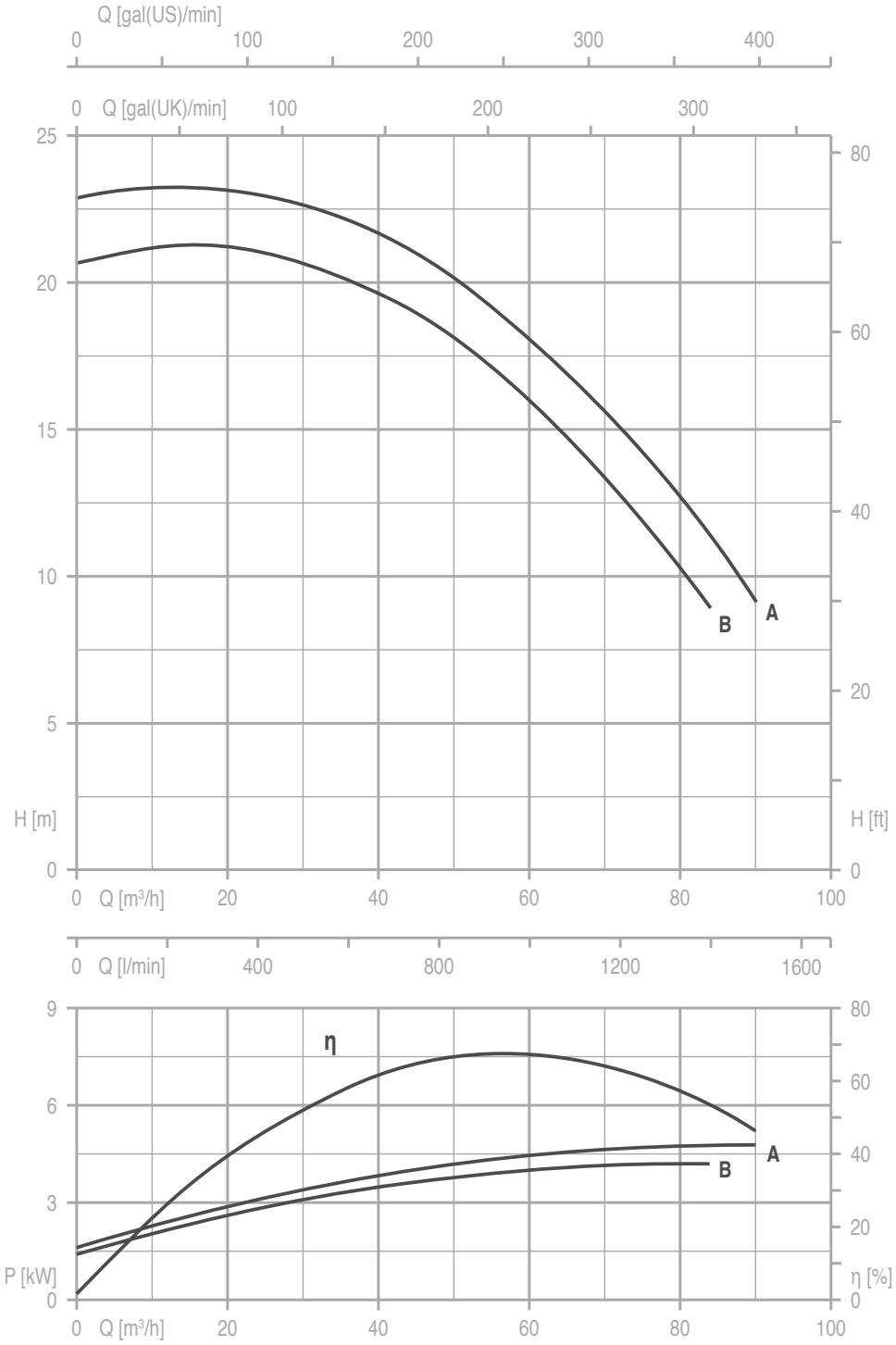

TYPE	Nominal Power (kW)	Motor Size	Q (m³/h - l/min)															
			0	27	30	33	36	39	42	45	48	54	60	66	72	78	84	90
			0	450	500	550	600	650	700	750	800	900	1000	1100	1200	1300	1400	1500
			H (m) / pump input power (kW)															
65-250B	4	112M	20,6	21,0	20,8	20,4	20,1	19,8	19,3	18,8	18,4	17,3	16,0	14,5	12,9	11,2	8,7	
	5,5	132S	1,42	2,87	2,98	3,18	3,38	3,50	3,61	3,70	3,78	3,87	3,97	4,07	4,17	4,19	4,21	
65-250A	5,5	132S	22,8		22,9	22,5	22,1	21,7	21,4	20,9	20,4	19,2	18,0	16,9	15,4	13,6	11,5	8,8
			1,58		3,41	3,56	3,70	3,79	3,88	4,00	4,11	4,31	4,44	4,58	4,71	4,75	4,79	4,80

65-315

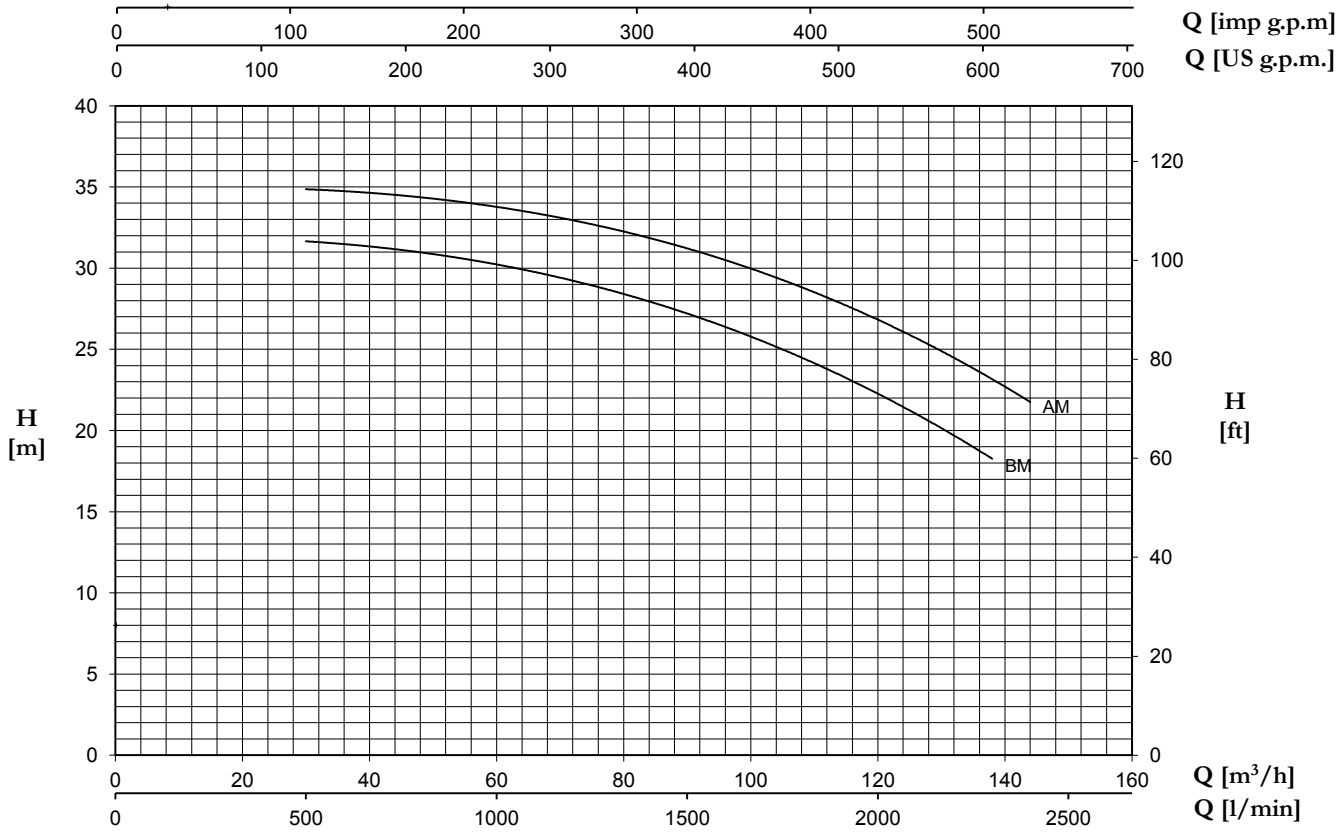

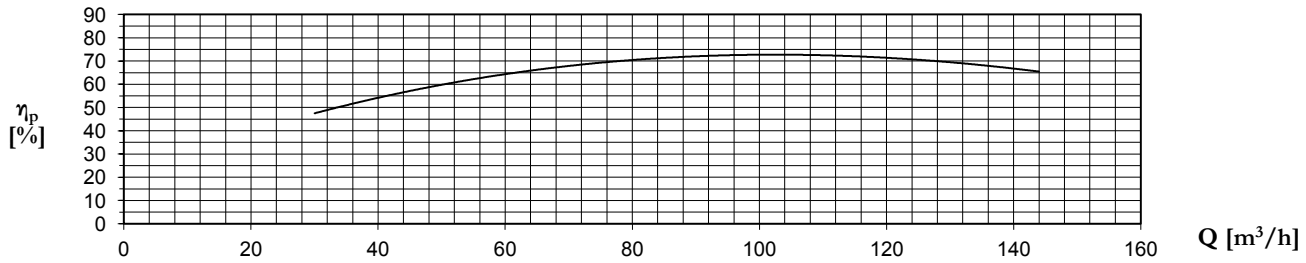

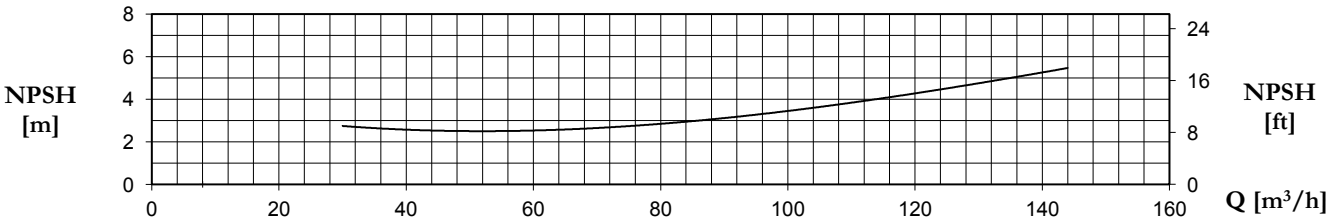

TYPE	Nom. Power (kW)	Motor Size	Q (m³/h - l/min)																								
			0	30	33	36	39	42	45	48	54	60	66	72	78	84	90	96	102	108	114	120	126	132	138	144	
			0	500	550	600	650	700	750	800	900	1000	1100	1200	1300	1400	1500	1600	1700	1800	1900	2000	2100	2200	2300	2400	
			H (m) / pump input power (kW)																								
65-315BM	11	160M	31,6 3,13	31,6 5,18	31,6 5,40	31,5 5,63	31,4 5,87	31,3 6,10	31,2 6,34	31,0 6,56	30,7 6,98	30,2 7,37	29,7 7,74	29,1 8,09	28,6 8,42	27,9 8,73	27,3 9,03	26,5 9,30	25,6 9,56	24,6 9,79	23,5 10,02	22,2 10,24	20,8 10,46	19,5 10,62	18,4 10,73		
65-315AM	15	160L	34,6 3,71	34,8 6,01	34,8 6,27	34,8 6,54	34,7 6,81	34,7 7,09	34,6 7,36	34,5 7,61	34,1 8,08	33,7 8,53	33,3 8,98	32,9 9,42	32,4 9,85	31,8 10,26	31,3 10,65	30,6 11,02	29,7 11,37	28,8 11,69	27,9 11,96	26,9 12,18	25,8 12,41	24,4 12,65	23,0 12,89	21,9 13,08	

80-160

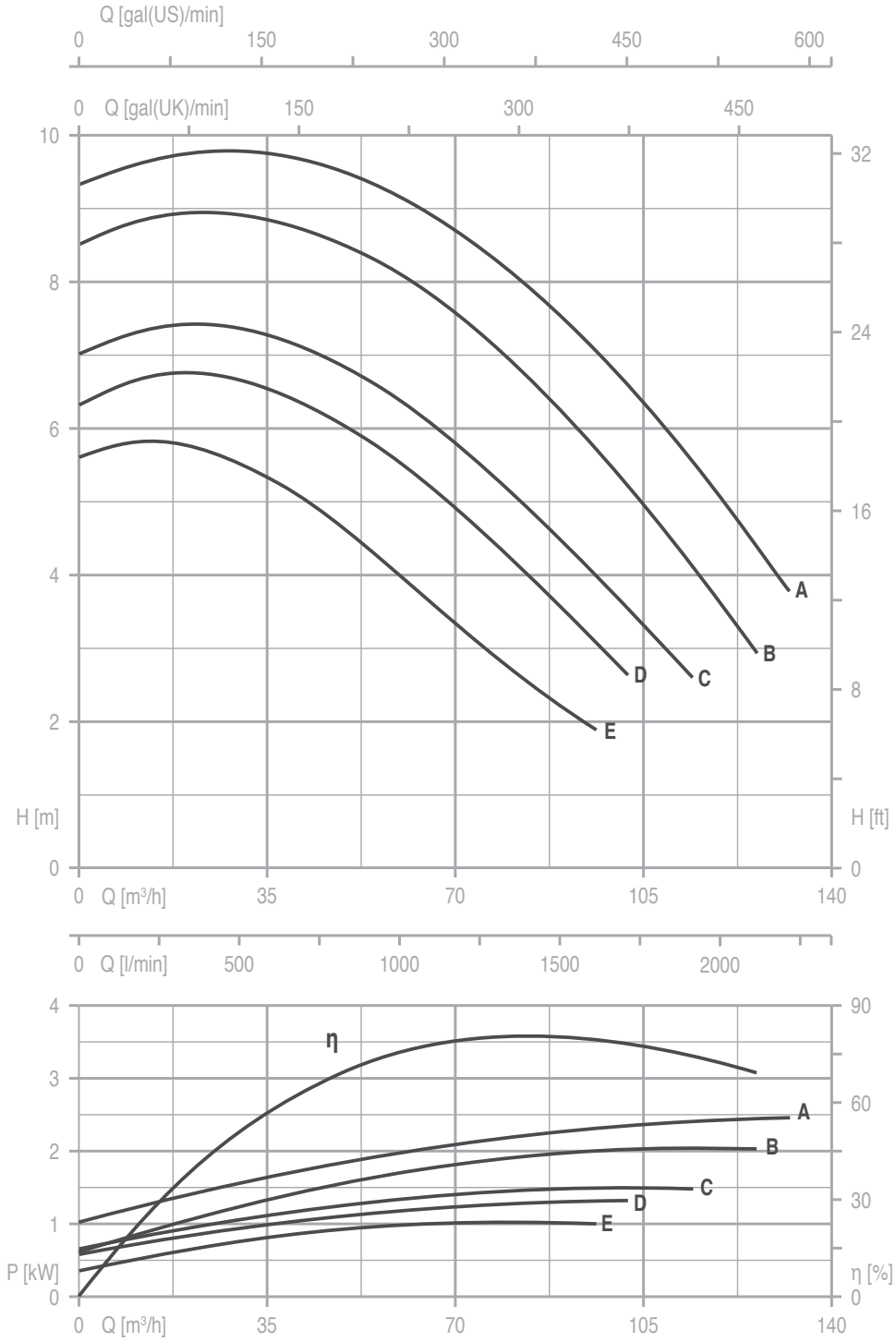

TYPE	Nominal Power (kW)	Motor Size	Q (m³/h - l/min)																									
			0	24	27	30	33	36	39	42	45	48	54	60	66	72	78	84	90	96	102	108	114	120	126	132		
			0	400	450	500	550	600	650	700	750	800	900	1000	1100	1200	1300	1400	1500	1600	1700	1800	1900	2000	2100	2200		
			H (m) / pump input power (kW)																									
80-160E	1,1	90S	5,5 0,35	5,7 0,71	5,7 0,74	5,7 0,74	5,6 0,78	5,4 0,81	5,3 0,85	5,1 0,88	5 0,89	4,9 0,90	4,5 0,93	4,2 0,97	4 1,00	3,8 1,02	3,3 1,02	2,8 1,02	2,4 1,01	2,2 1,00								
80-160D	1,5	90L	6,3 0,61		6,8 0,89	6,7 0,91	6,6 0,95	6,5 0,98	6,4 1,01	6,3 1,04	6,2 1,07	6,1 1,10	5,8 1,15	5,5 1,19	5,1 1,21	4,8 1,25	4,4 1,27	4 1,28	3,5 1,29	3,1 1,30	2,6 1,29							
80-160C	1,5	90L	7 0,67			7,4 1,04	7,3 1,08	7,3 1,12	7,2 1,15	7,1 1,18	6,9 1,21	6,8 1,25	6,6 1,30	6,4 1,35	6 1,39	5,7 1,42	5,3 1,44	4,9 1,47	4,5 1,47	4 1,48	3,5 1,48	3,1 1,48	2,6 1,47					
80-160B	2,2	100L	8,5 0,62				8,9 1,29	8,9 1,35	8,8 1,39	8,7 1,43	8,6 1,46	8,5 1,51	8,3 1,64	8,0 1,72	7,7 1,79	7,5 1,87	7,1 1,91	6,8 1,95	6,3 1,98	5,7 2,01	5,2 2,02	4,7 2,04	4,1 2,04	3,5 2,04	3,0 2,03		
80-160A	3	100L	9,3 1,09					9,8 1,60	9,7 1,66	9,7 1,71	9,6 1,76	9,5 1,81	9,3 1,92	9,1 2,01	8,8 2,08	8,6 2,14	8,3 2,21	7,9 2,27	7,6 2,30	7,1 2,34	6,6 2,37	6,2 2,39	5,5 2,41	5,0 2,42	4,4 2,43	3,8 2,43		

80-200

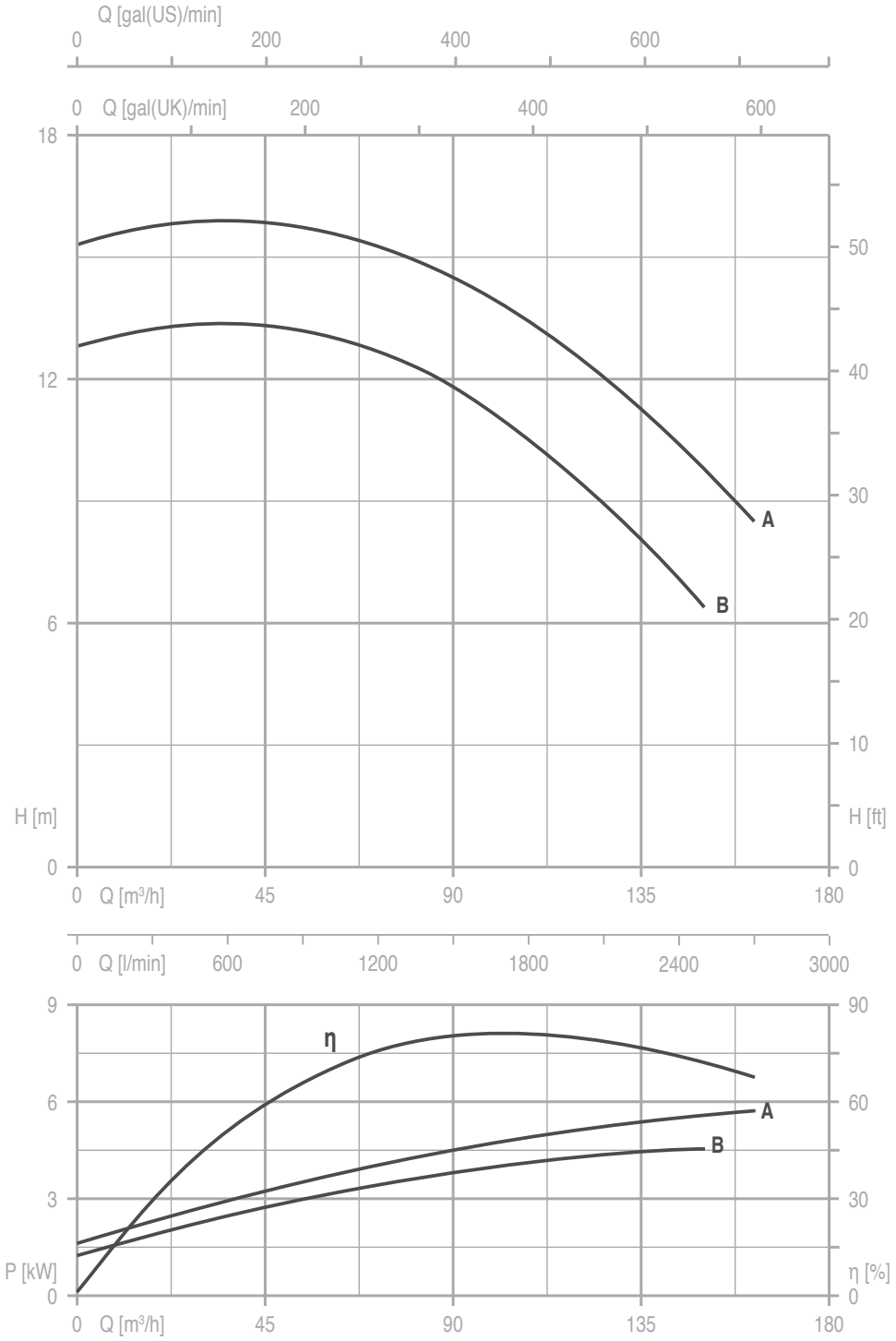

TYPE	Nominal Power (kW)	Motor Size	Q (m³/h - l/min)																								
			0	39	42	45	48	54	60	66	72	78	84	90	96	102	108	114	120	126	132	138	144	150	156	162	
			0	650	700	750	800	900	1000	1100	1200	1300	1400	1500	1600	1700	1800	1900	2000	2100	2200	2300	2400	2500	2600	2700	
			H (m) / pump input power (kW)																								
80-200B	4	112M	12,8	13,4	13,4	13,3	13,3	13,2	13,0	12,8	12,6	12,4	12,1	11,8	11,5	11,0	10,6	10,1	9,6	8,8	8,3	7,6	7,0	6,5			
	5,5	132S	1,37	2,39	2,50	2,60	2,71	2,93	3,21	3,37	3,52	3,65	3,77	3,85	3,92	4,01	4,10	4,21	4,32	4,35	4,37	4,42	4,47	4,49			
80-200A	5,5	132S	15,3		15,9	15,9	15,8	15,7	15,6	15,4	15,2	15,0	14,8	14,5	14,2	13,8	13,5	13,0	12,5	12,0	11,5	11,0	10,4	9,8	9,2	8,5	
			1,59		3,10	3,23	3,35	3,55	3,72	3,84	3,98	4,17	4,31	4,45	4,58	4,74	4,90	4,98	5,15	5,26	5,37	5,44	5,50	5,55	5,61	5,64	

80-250

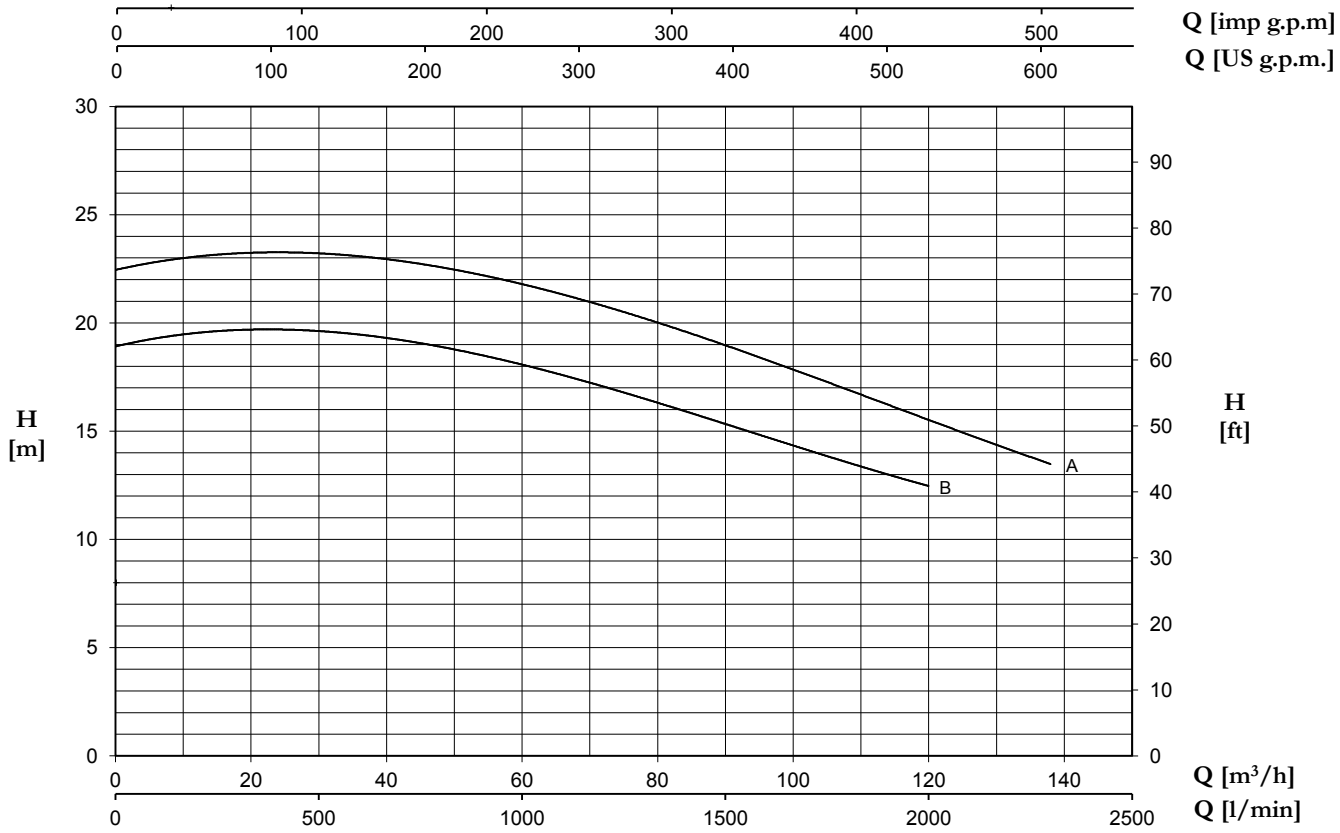

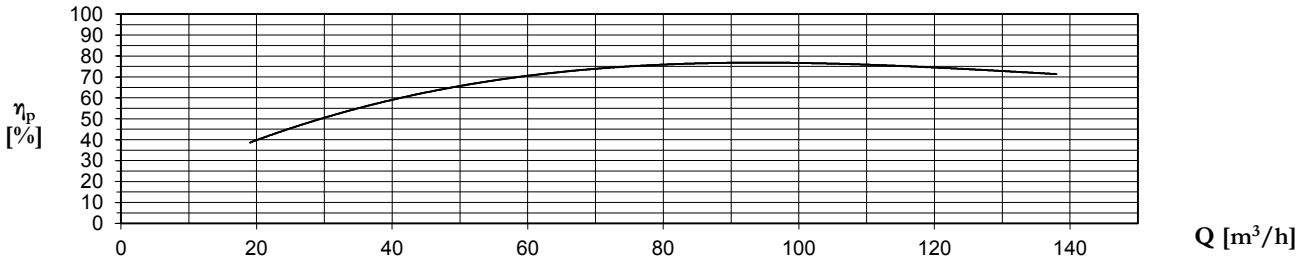

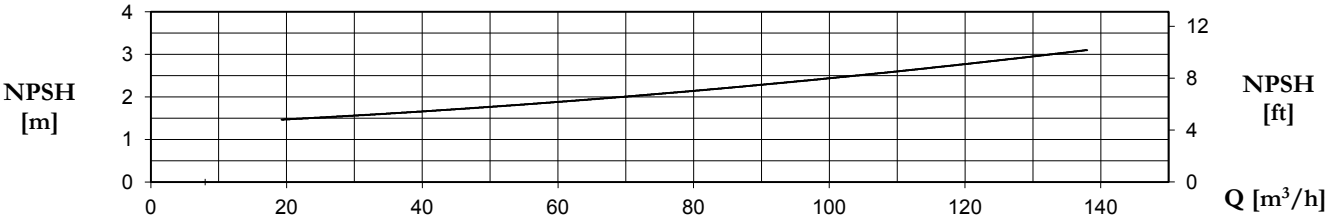

TYPE	Nominal Power (kW)	Motor Size	Q (m³/h - l/min)																			
			0	39	42	45	48	54	60	66	72	78	84	90	96	102	108	114	120	126	132	138
			0	650	700	750	800	900	1000	1100	1200	1300	1400	1500	1600	1700	1800	1900	2000	2100	2200	2300
			H (m) / pump input power (kW)																			
80-250B	5,5	132S	18,9 1,79	19,3 3,40	19,2 3,52	19,1 3,64	19,0 3,75	18,6 3,95	18,1 4,14	17,5 4,32	17,0 4,48	16,5 4,63	15,9 4,78	15,3 4,92	14,8 5,05	14,2 5,16	13,6 5,24	13,0 5,33	12,4 5,41			
80-250A	7,5	132S	22,4 2,22	23,0 4,13	22,9 4,28	22,8 4,42	22,6 4,56	22,3 4,82	21,8 5,05	21,2 5,26	20,7 5,46	20,1 5,66	19,6 5,85	19,0 6,03	18,3 6,21	17,7 6,37	17,0 6,52	16,3 6,65	15,6 6,77	14,9 6,87	14,2 6,96	13,4 7,04

80-315

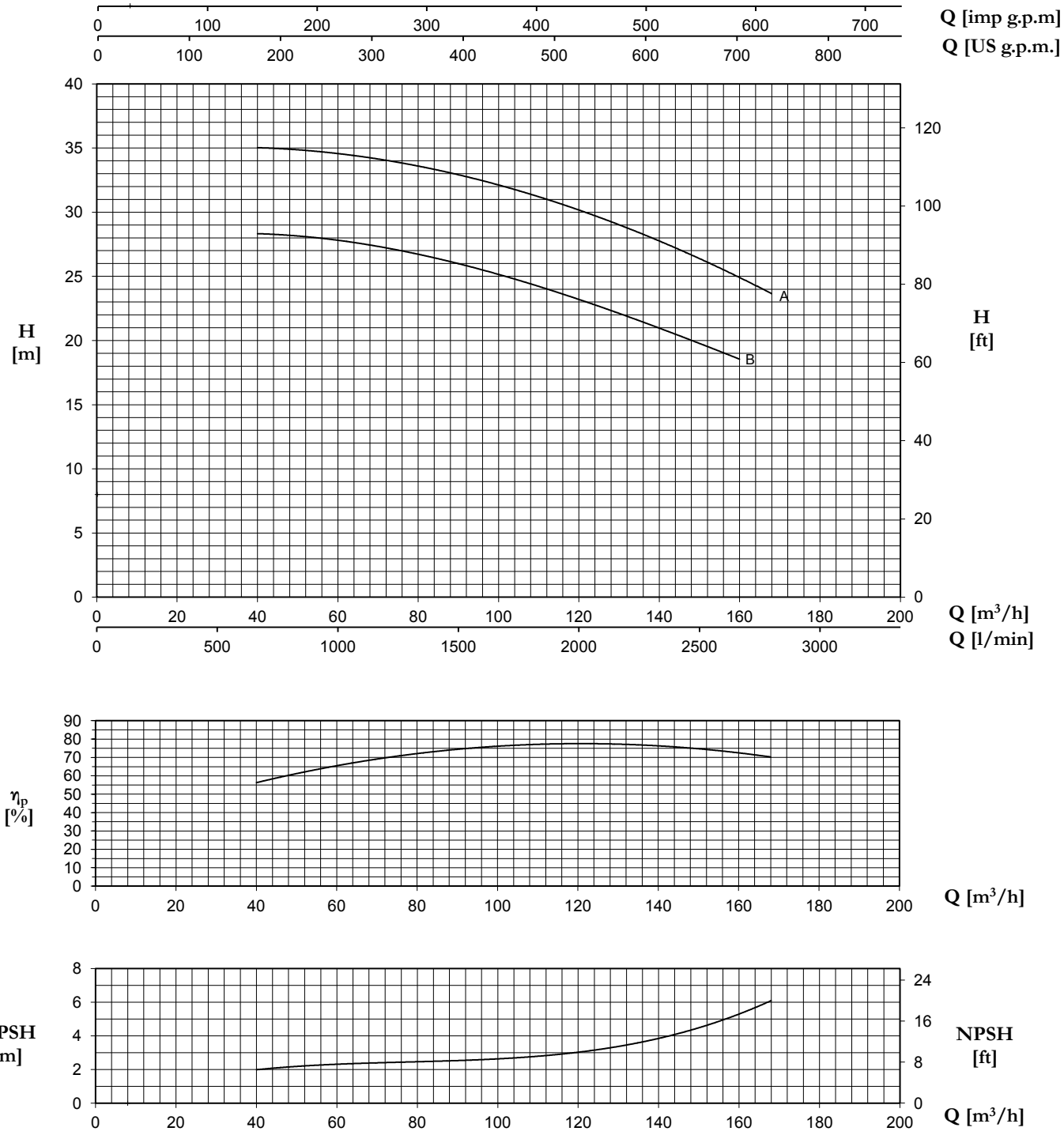

TYPE	Nominal Power (kW)	Motor Size	Q (m³/h - l/min)																							
			0	42	45	48	54	60	66	72	78	84	90	96	102	108	114	120	126	132	138	144	158	156	168
			0	700	750	800	900	1000	1100	1200	1300	1400	1500	1600	1700	1800	1900	2000	2100	2200	2300	2400	2500	2600	2800
			H (m) / pump input power (kW)																							
80-315B	11	160M	27,7 2,99	28,3 5,48	28,3 5,68	28,2 5,88	28,1 6,28	27,9 6,67	27,6 7,05	27,2 7,42	26,8 7,77	26,4 8,09	25,9 8,39	25,4 8,67	24,9 8,95	24,4 9,21	23,9 9,47	23,2 9,74	22,6 10,02	21,9 10,28	21,2 10,50	20,5 10,69	19,9 10,87		
80-315A	15	160L	34,5 4,29	35,0 7,30	35,0 7,54	34,9 7,79	34,8 8,27	34,6 8,75	34,4 9,21	34,1 9,66	33,7 10,10	33,3 10,53	32,9 10,95	32,4 11,36	31,9 11,77	31,3 12,17	30,7 12,56	30,1 12,91	29,5 13,22	28,8 13,50	28,1 13,77	27,3 14,04	26,4 14,31	25,6 14,56	23,7 15,04

100-200

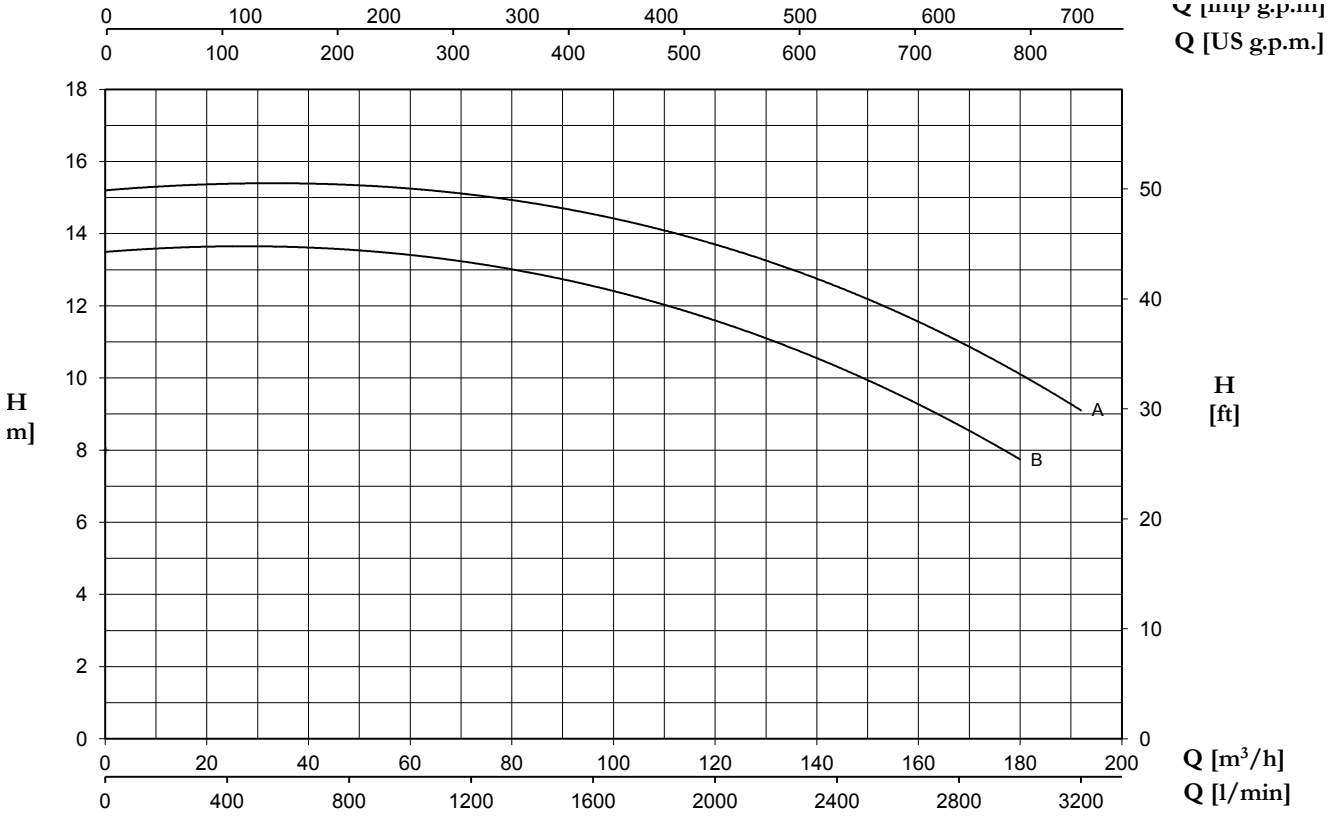

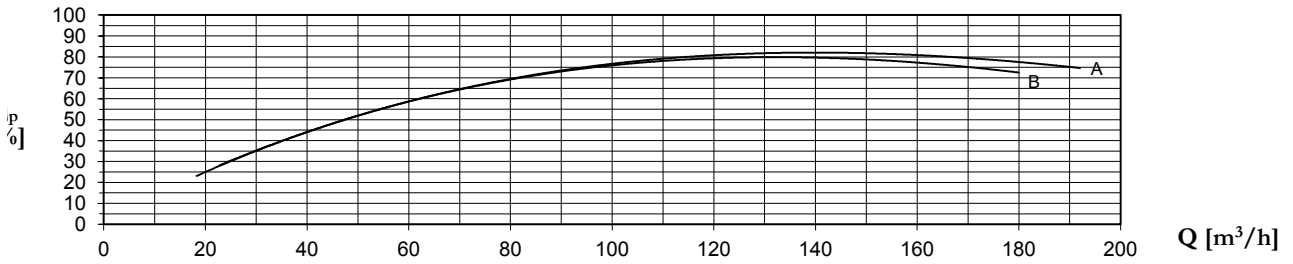

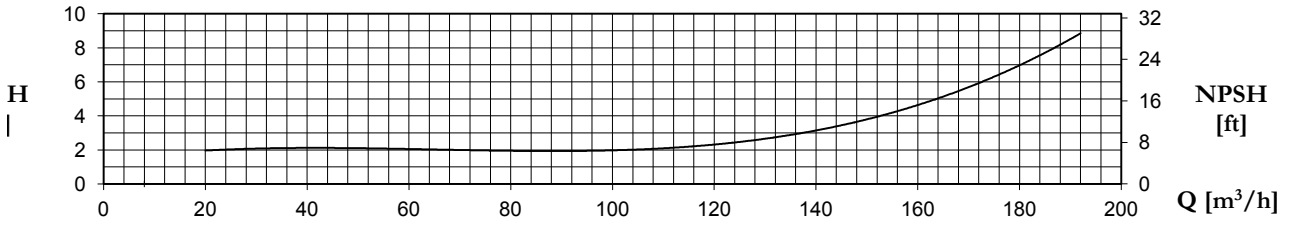

TYPE	Nominal Power (kW)	Motor Size	Q (m³/h - l/min)																							
			0	48	54	60	66	72	78	84	90	96	102	108	114	120	126	132	138	144	158	156	168	180	192	
			0	800	900	1000	1100	1200	1300	1400	1500	1600	1700	1800	1900	2000	2100	2200	2300	2400	2500	2600	2800	3000	3200	
			H (m) / pump input power (kW)																							
100-200B	5,5	132S	13,5 2,79	13,6 3,48	13,5 3,59	13,4 3,70	13,3 3,81	13,1 3,93	13,0 4,04	12,8 4,15	12,7 4,27	12,5 4,38	12,3 4,49	12,1 4,59	11,9 4,68	11,6 4,77	11,3 4,85	11,0 4,93	10,7 5,00	10,3 5,05	9,9 5,09	9,5 5,13	8,7 5,19	7,8 5,23		
100-200A	7,5	132M	15,2 3,12	15,4 3,96	15,4 4,09	15,3 4,22	15,1 4,36	15,0 4,48	14,9 4,61	14,8 4,74	14,6 4,88	14,5 5,03	14,4 5,17	14,2 5,31	14,0 5,45	13,8 5,58	13,5 5,69	13,2 5,80	12,9 5,90	12,5 5,99	12,2 6,07	11,8 6,13	11,0 6,23	10,1 6,33	9,1 6,40	

100-250

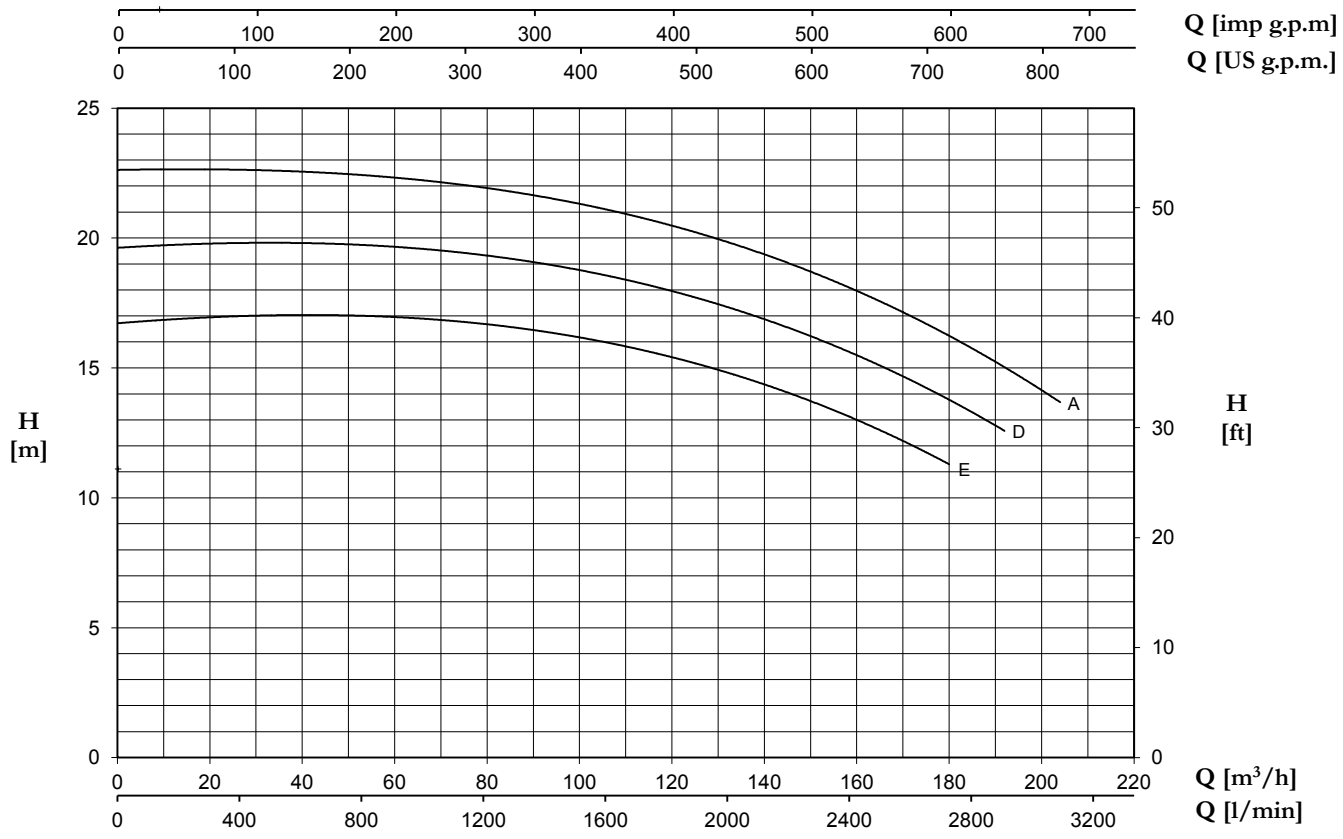

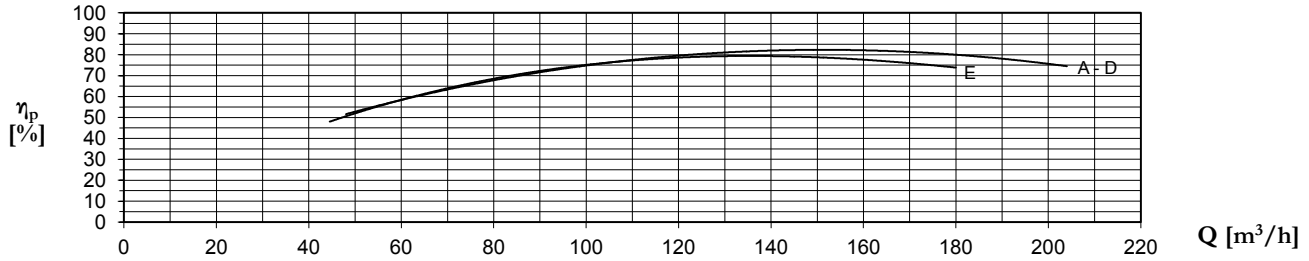

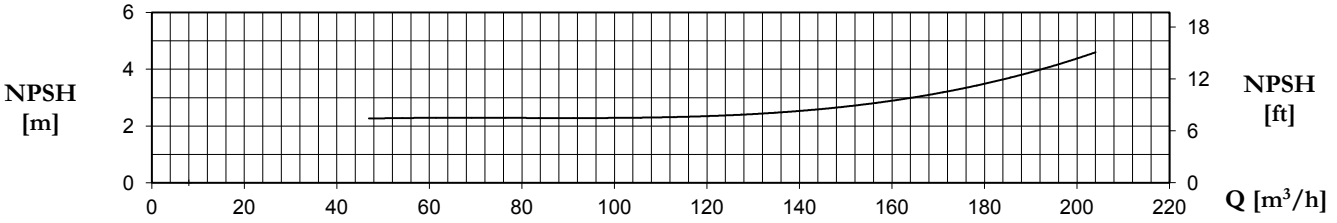

TYPE	Nominal Power (kW)	Motor Size	Q (m³/h - l/min)																					
			0	60	66	72	78	84	90	96	102	108	114	120	126	132	138	144	158	156	168	180	192	204
			0	1000	1100	1200	1300	1400	1500	1600	1700	1800	1900	2000	2100	2200	2300	2400	2500	2600	2800	3000	3200	3400
			H (m) / pump input power (kW)																					
100-250E	7,5	132M	16,7 3,06	16,9 4,71	16,8 4,88	16,8 5,06	16,7 5,24	16,6 5,42	16,5 5,59	16,3 5,75	16,2 5,91	16,0 6,07	15,7 6,23	15,5 6,39	15,2 6,54	14,8 6,69	14,4 6,83	14,0 6,96	13,6 7,08	13,2 7,19	12,4 7,38	11,4 7,53		
100-250D	7,5 11	132M 160M	19,6 3,39	19,6 5,44	19,5 5,66	19,4 5,88	19,3 6,08	19,2 6,29	19,1 6,48	18,9 6,66	18,7 6,82	18,5 6,98	18,3 7,14	18,0 7,30	17,7 7,45	17,4 7,60	17,0 7,75	16,6 7,90	16,2 8,05	15,7 8,19	14,8 8,41	13,7 8,60	12,7 8,75	
100-250A	11	160M	22,6 3,96	22,3 6,17	22,2 6,42	22,1 6,67	22,0 6,91	21,8 7,15	21,6 7,37	21,4 7,59	21,2 7,80	21,0 8,00	20,8 8,19	20,5 8,37	20,2 8,55	19,9 8,71	19,5 8,88	19,1 9,04	18,7 9,20	18,3 9,36	17,3 9,63	16,1 9,85	15,0 10,04	13,8 10,19

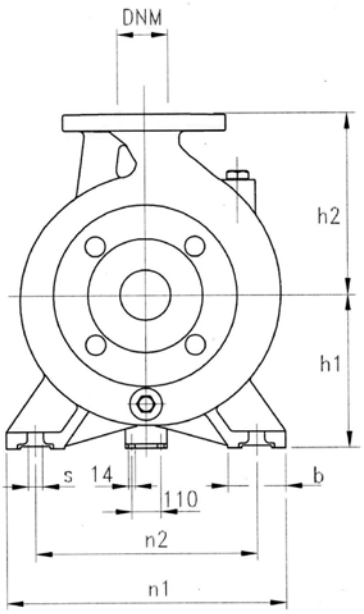
DNM
h2
h1
s
14
110
b
n2
n1

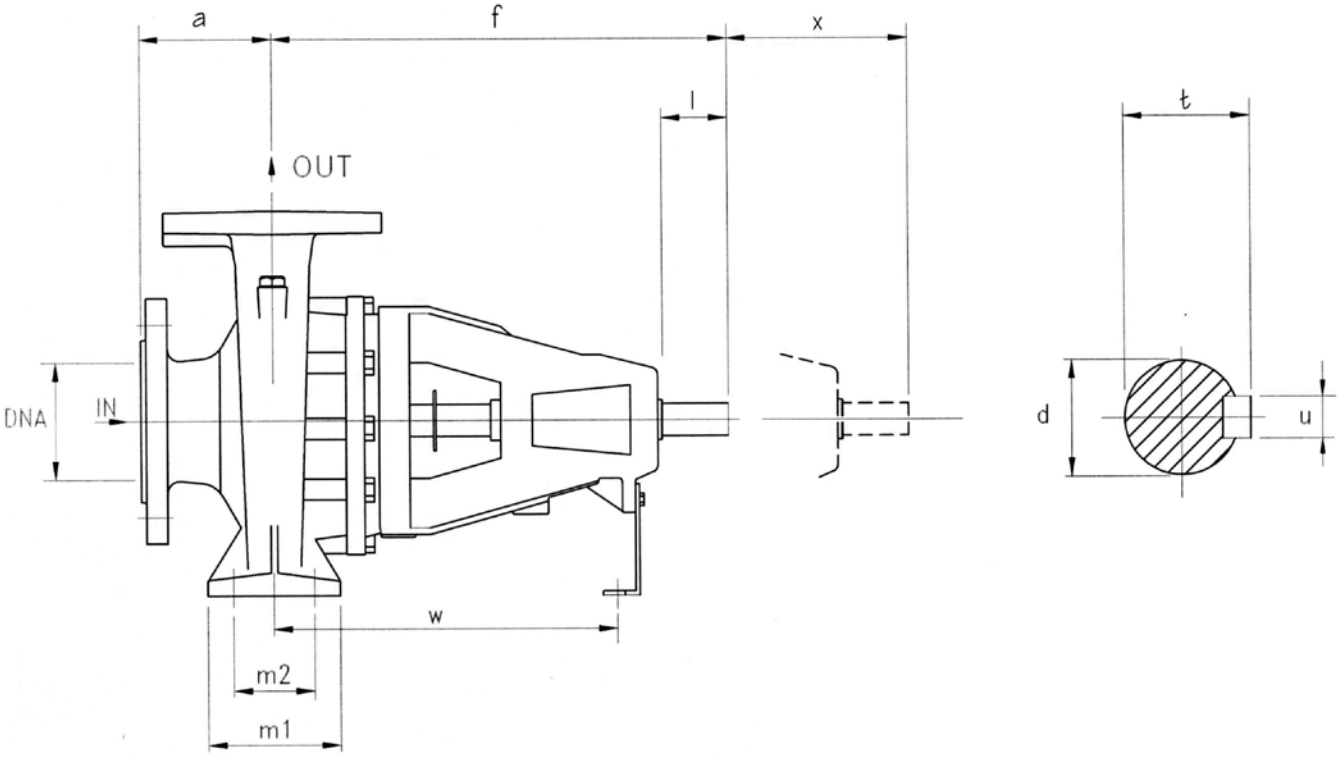
a
f
x
l
OUT
DNA
IN
w
m2
m1
t
d
u

TYPE	DIMENSIONS (mm)																				Kg
	DNA	DNM	a	f	h1	h2	m1	m2	n1	n2	s	b	l	d	t	u	x	w	l	L	M	
32-160	50	32	80	360	132	160	100	70	240	190	14	50	50	24	27	8	100	260	535	320	445	38
32-200			80	360	160	180	100	70	240	190	14	50	50	24	27	8	100	260	535	320	445	41
32-250			100	360	180	225	125	95	320	250	14	65	65	24	27	8	100	260	680	405	545	50
40-125	65	40	80	360	112	140	100	70	210	160	14	50	50	24	27	8	100	260	535	320	445	37
40-160			80	360	132	160	100	70	240	190	14	50	50	24	27	8	100	260	535	320	445	40
40-200			100	360	160	180	100	70	265	212	14	50	50	24	27	8	100	260	535	320	445	44
40-250			100	360	180	225	125	95	320	250	14	65	50	24	27	8	100	260	680	405	545	50
40-315			125	470	200	250	125	95	345	280	14	65	80	32	35,3	10	100	340	655	465	585	84
50-125	65	50	100	360	132	160	100	70	240	190	14	50	50	24	27	8	100	260	535	320	445	40,5
50-160			100	360	160	180	100	70	265	212	14	50	50	24	27	8	100	260	535	320	445	44
50-200			100	360	160	200	100	70	265	212	14	50	50	24	27	8	100	260	535	320	445	47
50-250			100	360	180	225	100	95	320	250	14	65	50	24	27	8	100	260	680	405	545	54
50-315	80		125	470	225	280	125	95	345	280	14	65	80	32	35,3	10	100	340	655	465	585	82
65-125	80	65	100	360	160	180	125	95	280	212	14	65	65	24	27	8	100	260	535	320	445	41
65-160			100	360	160	200	125	95	280	212	14	65	65	24	27	8	100	260	535	320	445	49
65-200			100	360	180	225	125	95	320	250	14	65	65	24	27	8	140	260	680	405	545	53
65-250			100	470	200	250	160	120	360	280	19	80	80	32	35	10	140	340	680	405	545	76,5
65-315			150	470	225	280	160	120	400	315	19	80	80	32	35	10	140	340	655	465	585	94
80-160	100	80	125	360	180	225	125	95	320	250	14	65	50	24	27	8	140	260	680	405	545	58
80-200			125	470	180	250	125	95	345	280	14	65	80	32	35	10	140	340	680	405	545	73
80-250			125	470	250	315	160	120	400	315	18	80	80	32	35,3	10	140	340	655	465	585	97
80-315			125	470	200	280	160	120	400	315	18	80	80	32	35,3	10	140	340	655	465	585	82
100-200	125	100	125	470	200	280	160	120	360	286	18	80	80	32	35,3	10	140	340	655	465	585	74
100-250			140	470	225	280	160	120	400	315	18	80	80	32	35,3	10	140	340	655	465	585	94

flanges

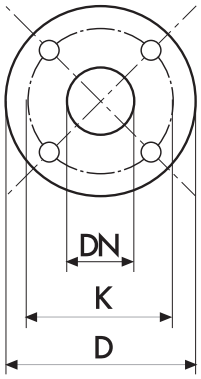

DIMENSIONS (mm)				
DN	D	K	holes	
			n°	Ø
32	140	100	4	18
40	150	110	4	18
50	165	125	4	18
65	185	145	4	18
80	200	160	8	18
100	220	180	8	18

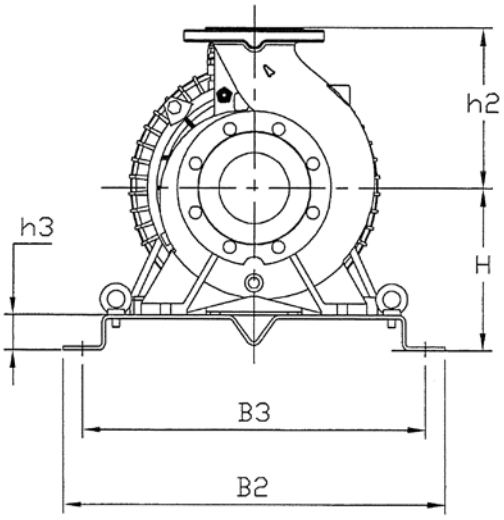
h2
h3
H
B3
B2

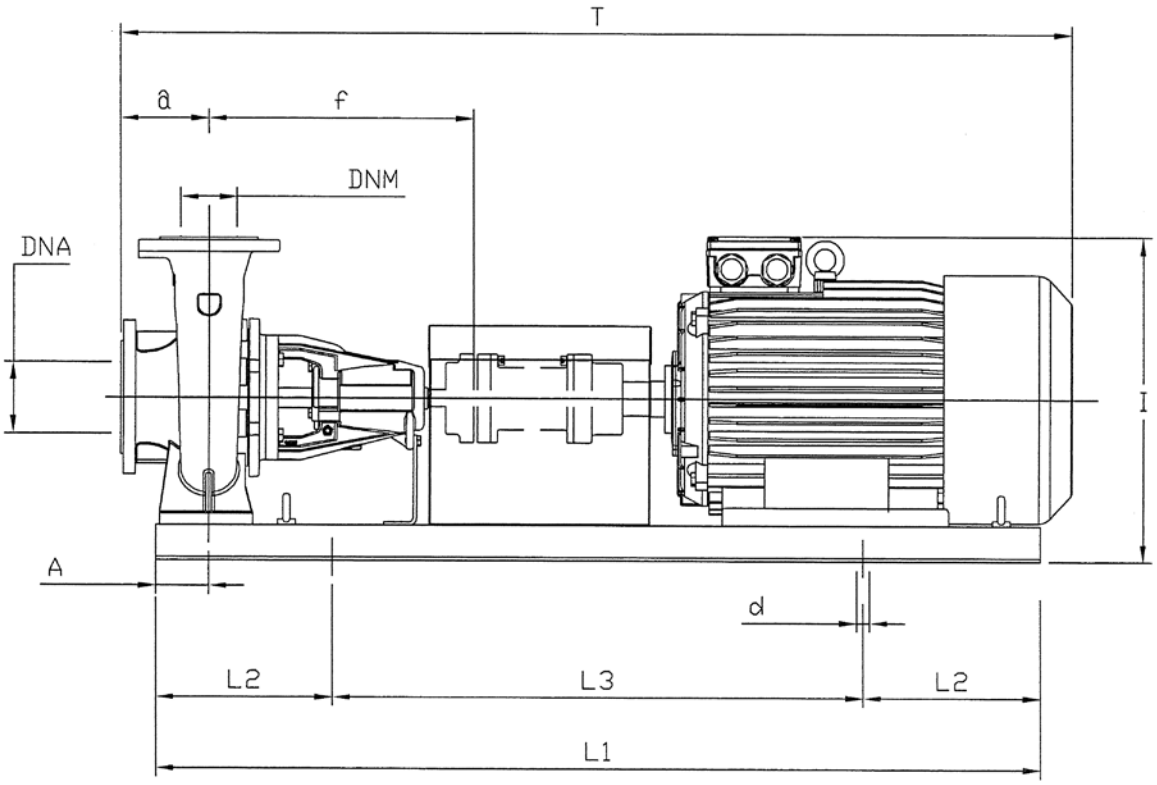
T
a
f
DNM
DNA
I
A
d
L2
L3
L2
L1

TYPE	kW	Motor Size	DIMENSIONS (mm)																Kg
			DNA	DNM	a	f	H	h2	h3	L1	L2	L3	B2	B3	A	d	T	I	
32-160C	**0,37**	**71M**	50	32	80	360	182	160	50	800	130	540	360	320	60	18	851	371	45,5
32-160B	**0,37**	**71M**	50	32	80	360	182	160	50	800	130	540	360	320	60	18	851	371	45,5
32-160A	**0,55**	**80M**	50	32	80	360	182	160	50	800	130	540	360	320	60	18	851	371	46,5
32-200C	**0,75**	**80M**	50	32	80	360	210	180	50	800	130	540	360	320	60	18	851	419	51
32-200B	**1,1**	**90S**	50	32	80	360	210	180	50	800	130	540	360	320	60	18	886	419	53,5
32-200A	**1,1**	**90S**	50	32	80	360	210	180	50	800	130	540	360	320	60	18	886	419	53,5
32-250C	**1,5**	**90L**	50	32	100	360	230	225	50	1000	170	660	450	400	75	22	1056	484	65
32-250B	**1,5**	**90L**	50	32	100	360	230	225	50	1000	170	660	450	400	75	22	1056	484	65
32-250A	**2,2**	**100L**	50	32	100	360	230	225	50	1000	170	660	450	400	75	22	1056	484	71,5
40-125C	**0,37**	**71M**	65	40	80	360	162	140	50	800	130	540	360	320	60	18	855	331	44,5
40-125B	**0,37**	**71M**	65	40	80	360	162	140	50	800	130	540	360	320	60	18	855	331	44,5
40-125A	**0,55**	**80M**	65	40	80	360	162	140	50	800	130	540	360	320	60	18	872	331	45,5
40-160B	**0,55**	**80M**	65	40	80	360	182	160	50	800	130	540	360	320	60	18	872	371	48,5
40-160A	**0,75**	**80M**	65	40	80	360	182	160	50	800	130	540	360	320	60	18	872	371	50
40-200B	**1,1**	**90S**	65	40	100	360	210	180	50	900	150	600	390	350	60	18	975	419	56,5
40-200A	**1,1**	**90S**	65	40	100	360	210	180	50	900	150	600	390	350	60	18	975	419	56,5
40-200A	**1,5**	**90L**	65	40	100	360	210	180	50	900	150	600	390	350	60	18	975	419	59
40-250C	**1,1**	**90S**	65	40	100	360	230	225	50	1000	170	660	450	400	75	22	1060	484	62,5
40-250C	**1,5**	**90L**	65	40	100	360	230	225	50	1000	170	660	450	400	75	22	1060	484	65
40-250B	**2,2**	**100L**	65	40	100	360	230	225	50	1000	170	660	450	400	75	22	1060	484	71,5
40-250A	**3**	**100L**	65	40	100	360	230	225	50	1000	170	660	450	400	75	22	1060	484	75,5
40-315B	**5,5**	**132S**	65	40	125	470	250	250	50	1120	190	740	490	440	75	22	1213	473	146
40-315A	**7,5**	**132M**	65	40	125	470	250	250	50	1120	190	740	490	440	75	22	1281	473	158
50-125B	**0,55**	**80M**	65	50	100	360	182	160	50	800	130	540	360	320	60	18	895	373	49
50-125A	**0,75**	**80M**	65	50	100	360	182	160	50	800	130	540	360	320	60	18	895	373	50,5
50-160B	**0,75**	**80M**	65	50	100	360	210	180	50	900	150	600	390	350	60	18	978	421	54
50-160A	**1,1**	**90S**	65	50	100	360	210	180	50	900	150	600	390	350	60	18	978	421	56,5
50-200C	**1,1**	**90S**	65	50	100	360	210	200	50	900	150	600	390	350	60	18	978	441	59,5
50-200B	**1,5**	**90L**	65	50	100	360	210	200	50	900	150	600	390	350	60	18	978	441	62
50-200A	**1,5**	**90L**	65	50	100	360	210	200	50	900	150	600	390	350	60	18	978	441	62
50-250C	**2,2**	**100L**	65	50	100	360	230	225	50	900	150	600	390	350	75	18	963	486	75,5
50-250C	**3**	**100L**	65	50	100	360	230	225	50	900	150	600	390	350	75	18	963	486	79,5
50-250B	**3**	**100L**	65	50	100	360	230	225	50	900	150	600	390	350	75	18	963	486	79,5
50-250A	**4**	**112M**	65	50	100	360	230	225	50	900	150	600	390	350	75	18	988	486	86
50-315B	**7,5**	**132M**	80	50	125	470	275	280	50	1150	190	740	490	440	75	22	1281	491	156
50-315A	**11**	**160M**	80	50	125	470	275	280	50	1250	205	840	540	490	75	22	1362	540	197
65-125B	**0,75**	**80M**	80	65	100	360	210	180	50	900	150	600	390	350	75	18	963	425	51
65-125A	**1,1**	**90S**	80	65	100	360	210	180	50	900	150	600	390	350	75	18	963	425	53,5
65-160C	**1,5**	**90L**	80	65	100	360	210	200	50	1000	170	660	450	400	75	22	1062	445	64
65-160B	**1,5**	**90L**	80	65	100	360	210	200	50	1000	170	660	450	400	75	22	1062	445	64
65-160A	**2,2**	**100L**	80	65	100	360	210	200	50	1000	170	660	450	400	75	22	1062	445	70,5
65-200C	**2,2**	**100L**	80	65	100	360	230	225	50	1120	190	740	490	440	75	22	1183	490	74,5
65-200B	**3**	**100L**	80	65	100	360	230	225	50	1120	190	740	490	440	75	22	1183	490	78,5
65-200A	**3**	**100L**	80	65	100	360	230	225	50	1120	190	740	490	440	75	22	1183	490	78,5
65-200A	**4**	**112M**	80	65	100	360	230	225	50	1120	190	740	490	440	75	22	1183	490	85
65-250B	**4**	**112M**	80	65	100	470	250	250	50	1120	190	740	490	440	90	22	1168	535	108,5
65-250B	**5,5**	**132S**	80	65	100	470	250	250	50	1120	190	740	490	440	90	22	1218	535	118,5
65-250A	**5,5**	**132S**	80	65	100	470	250	250	50	1120	190	740	490	440	90	22	1218	535	118,5
65-315B	**11**	**160M**	80	65	125	470	275	280	50	1250	205	840	540	490	90	22	1373	590	209
65-315A	**15**	**160L**	80	65	125	470	275	280	50	1400	230	940	540	550	90	26	1428	590	229
80-160E	**1,1**	**90S**	100	80	125	360	230	225	50	1000	170	660	450	400	75	22	1093	493	70,5
80-160D	**1,5**	**90L**	100	80	125	360	230	225	50	1000	170	660	450	400	75	22	1093	493	73
80-160C	**1,5**	**90L**	100	80	125	360	230	225	50	1000	170	660	450	400	75	22	1093	493	73
80-160B	**2,2**	**100L**	100	80	125	360	230	225	50	1120	190	740	450	440	75	22	1093	493	79,5
80-160A	**3**	**100L**	100	80	125	360	230	225	50	1120	190	740	450	440	75	22	1093	493	83,5
80-200B	**4**	**112M**	100	80	125	470	230	250	50	1120	190	740	490	440	75	22	1213	518	105
80-200B	**5,5**	**132S**	100	80	125	470	230	250	50	1120	190	740	490	440	75	22	1248	518	115
80-200A	**5,5**	**132S**	100	80	125	470	230	250	50	1120	190	740	490	440	75	22	1248	518	115
80-250B	**5,5**	**132S**	100	80	125	470	250	280	50	1250	205	840	540	490	90	22	1210	473	144
80-250A	**7,5**	**132M**	100	80	125	470	250	280	50	1250	205	840	540	490	90	22	1278	473	156
80-315B	**11**	**160M**	100	100	125	470	300	315	50	1400	230	940	610	550	90	22	1353	565	212
80-315A	**15**	**160L**	100	100	125	470	300	315	50	1400	230	940	610	550	90	22	1397	565	232
100-200B	**5,5**	**132S**	125	100	125	470	250	280	50	1120	190	740	490	440	90	22	1198	473	136
100-200A	**7,5**	**132M**	125	100	125	470	250	280	50	1120	190	740	490	440	90	22	1266	473	148
100-250E	**7,5**	**132M**	125	100	140	470	275	280	50	1250	205	840	540	490	90	22	1281	498	168
100-250D	**7,5**	**132M**	125	100	140	470	275	280	50	1250	205	840	540	490	90	22	1281	498	168
100-250D	**11**	**160M**	125	100	140	470	275	280	50	1250	205	840	540	490	90	22	1362	540	209
100-250A	**11**	**160M**	125	100	140	470	275	280	50	1250	205	840	540	490	90	22	1362	540	209

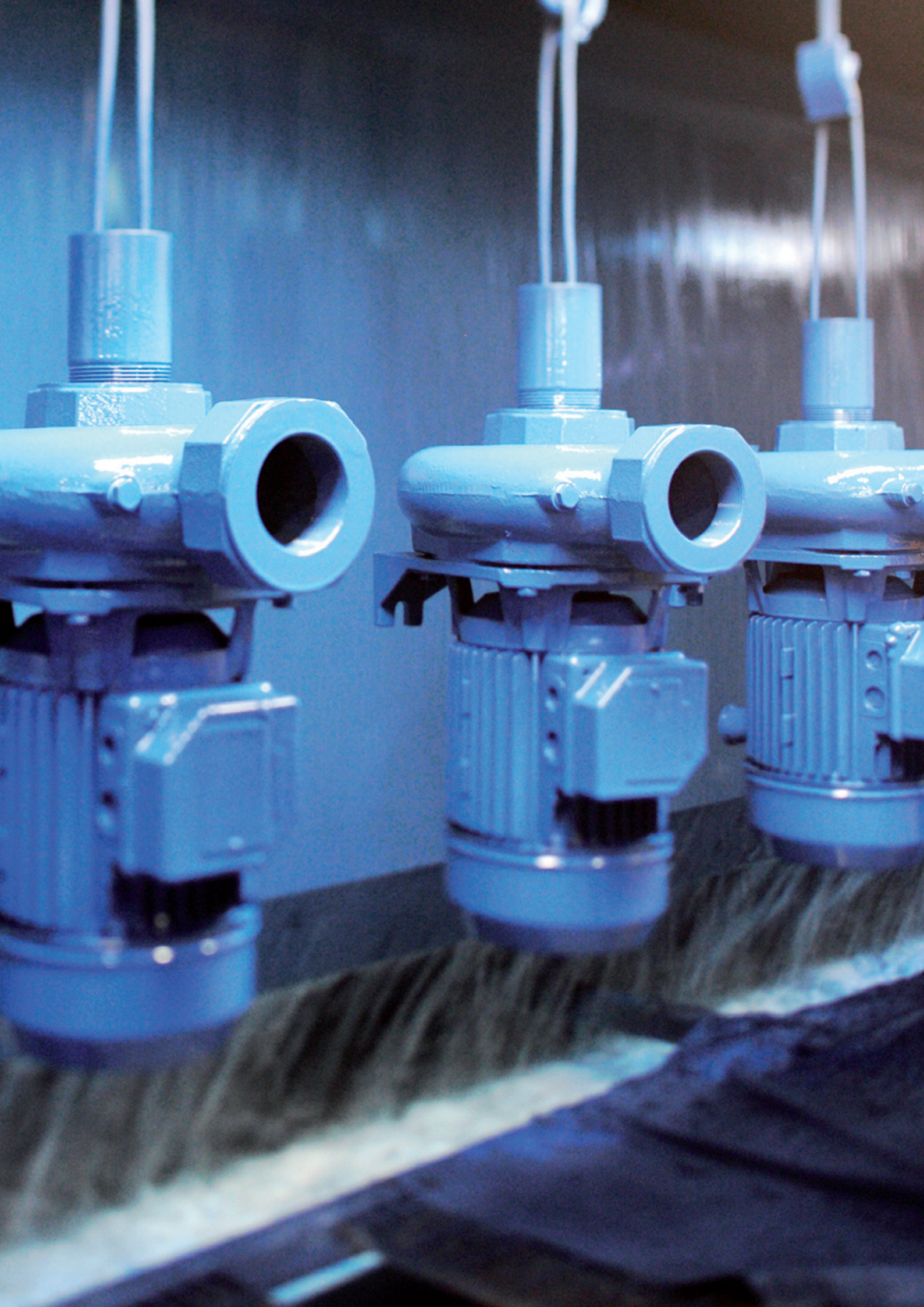

MSH/MSV





CARATTERISTICHE COSTRUTTIVE / CONSTRUCTION FEATURES CARACTERÍSTICAS CONSTRUCTIVAS / CARACTÉRISTIQUES D'EXÉCUTION	
Corpo pompa **Pump body** **Cuerpo bomba** **Corps de pompe**	ghisa cast iron fundición fonte
Supporto motore **Motor bracket** **Soporte motor** **Support moteur**	ghisa cast iron fundición fonte
Girante **Impeller** **Rodete** **Turbine**	ottone brass latón laiton
Tenuta meccanica **Mechanical seal** **Sello mecánico** **Garniture mécanique**	ceramica-grafite ceramic-graphite cerámica-grafito céramique-graphite
Albero motore **Motor shaft** **Eje motor** **Arbre moteur**	acciaio AISI 304 stainless steel AISI 304 acero AISI 304 acier AISI 304
Temperatura del liquido **Liquid temperature** **Temperatura del liquído** **Température du liquide**	-10 ÷ +90 °C
Pressione di esercizio **Operating pressure** **Presión de trabajo** **Pression de fonctionnement**	max 30 bar
MOTORE / MOTOR / MOTOR / MOTEUR	
Motore 2 poli a induzione **2 pole induction motor** **Motor de 2 polos a inducción** **Moteur à induction à 2 pôles**	3~ 230/400V-50Hz 1~ 230V-50Hz Classe di efficienza IE2 o standard Pentax IE2 efficiency class or Pentax standard Clase de eficiencia IE2 o standard Pentax Classe rendement IE2 ou Pentax standard
Classe di isolamento **Insulation class** **Clase de aislamiento** **Classe d'isolation**	F
Grado di protezione **Protection degree** **Grado de protección** **Protection**	IP55

Pompe centrifughe multistadio, verticali e orizzontali, che assicurano pressioni elevate. Particolarmente adatte per applicazioni civili ed industriali - in particolare per gruppi di pressurizzazione, impianti antincendio e impianti di lavaggio.

Multi-stage centrifugal pumps, vertical and horizontal, that guarantee high pressure. Particularly suitable for civil and industrial applications - in particular pressurisation systems, fire fighting systems and washing plant.

Bombas centrífugas multicelulares, verticales y horizontales, que garantizan presiones elevadas. Particularmente apropiadas para aplicaciones civiles e industriales - en particular para equipos de presión, instalaciones antiincendio e instalaciones de lavado.

Pompes centrifuges multicellulaires, verticales et horizontales, qui assurent des pressions élevées. Particulièrement indiquées pour les applications civiles et industrielles, spécialement pour les groupes de surpression, les installations anti-incendie et les installations de lavage.

TYPE		P2		P1 kW	I(A) 3x400V	0	6	9	12	15	18	21
		HP	kW			100	150	200	250	300	350	
						1,67	2,5	3,33	4,17	5	5,83	
MSVA MSHA	-3/5,5	7,5	5,5	6,8	11,8	91	84,9	81,4	76,5	69,7	62,4	54,1
	-4/7,5	10	7,5	8,6	14,7	120,3	111,6	107,7	101	93	83,8	73,2
	-5/9,2	12,5	9,2	10,5	18,2	154,5	143	137	129,4	119,3	108,5	97,3
	-6/11	15	11	12,9	22,2	179	167,2	159,5	150	138	123,2	107,6
	-8/15	20	15	17,2	28,8	240,4	227,2	219,2	206,5	191,5	171,7	147
MSVB MSHB	-2/7,5	10	7,5	9	15,4	76,8			72,9	71,3	68,7	66,2
	-3R/9,2	12,5	9,2	10,9	18,7	103,5			102	99,5	95,5	92
	-3/11	15	11	12,8	22,2	116,6			111,6	109,1	106	101,5
	-4/15	20	15	16,4	27,6	155,5			146,5	143	137,5	133
	-5/18,5	25	18,5	21,7	35,7	195,5			181	176,8	170,8	163,7
	-6/22	30	22	24,7	41,8	226,2			214,6	210	203	195,2
MSVC MSHC	-2R1/11	15	11	13	22,5	80,2						
	-3R/15	20	15	18,3	31,0	113,2						
	-3/18,5	25	18,5	21,5	35,3	131,3						
	-4R1/22	30	22	25,5	43,3	162,2						
	-5/30	40	30	35,7	59,4	219						
	-6/37	50	37	43,9	72,4	261,5						
MSVD MSHD	-2/15	20	15	17,9	29,8	79,8						
	-3R/18,5	25	18,5	22,4	37,2	104						
	-3/22	30	22	24,9	42,4	119,2						
	-4/30	40	30	33,7	55,8	155,5						
	-5/37	50	37	41,9	69,6	197,5						

TYPE	DN1	DN2
MSVA	(UNI PN 16) 50	(UNI PN 40) 40
MSHA	(UNI PN 16) 65	(UNI PN 40) 40
MSVB	(UNI PN 16) 50	(UNI PN 40) 40
MSHB	(UNI PN 16) 65	(UNI PN 40) 40
MSVC	(UNI PN 16) 65	(UNI PN 40) 50
MSHC	(UNI PN 10) 80	(UNI PN 40) 50
MSVD	(UNI PN 16) 65	(UNI PN 40) 50
MSHD	(UNI PN 10) 80	(UNI PN 40) 50

Q (m³/h - l/min - l/s)																
	24	27	30	33	36	39	42	48	54	57	60	66	72	78	84	90
	400	450	500	550	600	650	700	800	900	950	1000	1100	1200	1300	1400	1500
	6,67	7,5	8,33	9,17	10	10,83	11,67	13,33	15	15,83	16,67	18,33	20	21,67	23,33	25
H (m)																
	44,7	34,3														
	62,1	49,7														
	83,8	68,2														
	87,4															
	118,4															
	63	57,6	54,1	49,5	44,5	38,9										
	85,4	78,8	70,7	62,1	53,6	44,5										
	96	89,9	83,8	76	67,7	57,8										
	125,8	118	110	100,5	91	81,8										
	155,5	147,5	137,7	126,3	114,1	102										
	185,3	174,7	162,6	149,5	135,3	120,2										
	76,8	74,8	73,2	71	68,6	65,6	62,6	55,2	46,4	40,4						
	109	106	102,8	98,5	94,1	89,9	85,1	72,8	59,3	50,6						
	126	122,7	119,2	115,6	111,3	107	102	90,9	79,7	72,5	63,8					
	157,5	153,7	150,3	145,3	139,7	134,1	128,3	117,4	98,8	89,7	79,3					
	208,5	204,5	200	194,5	188,4	181,3	173,7	155,5	135,8	125,2	111,3					
	252	246,5	239,4	233	225	2178	209	189,6	165,5	151	134,8					
					78	77	75,7	73,4	69,9	67,9	66	61,6	56,7	51,3	45,2	38,4
					101,5	99,5	97,8	93,2	88,4	85,8	82,8	76,7	69,7	62,6	53,8	44,7
					116	114	112	107,4	102,2	99,2	95,6	88,9	81,2	73,5	65,6	56,1
					152,7	150,5	147,6	141,4	134,3	130,3	126,3	116,7	107	97,2	85,8	73,2
					188	185	181	173,8	164,4	159	154	143,4	132	119,5	106	90,9

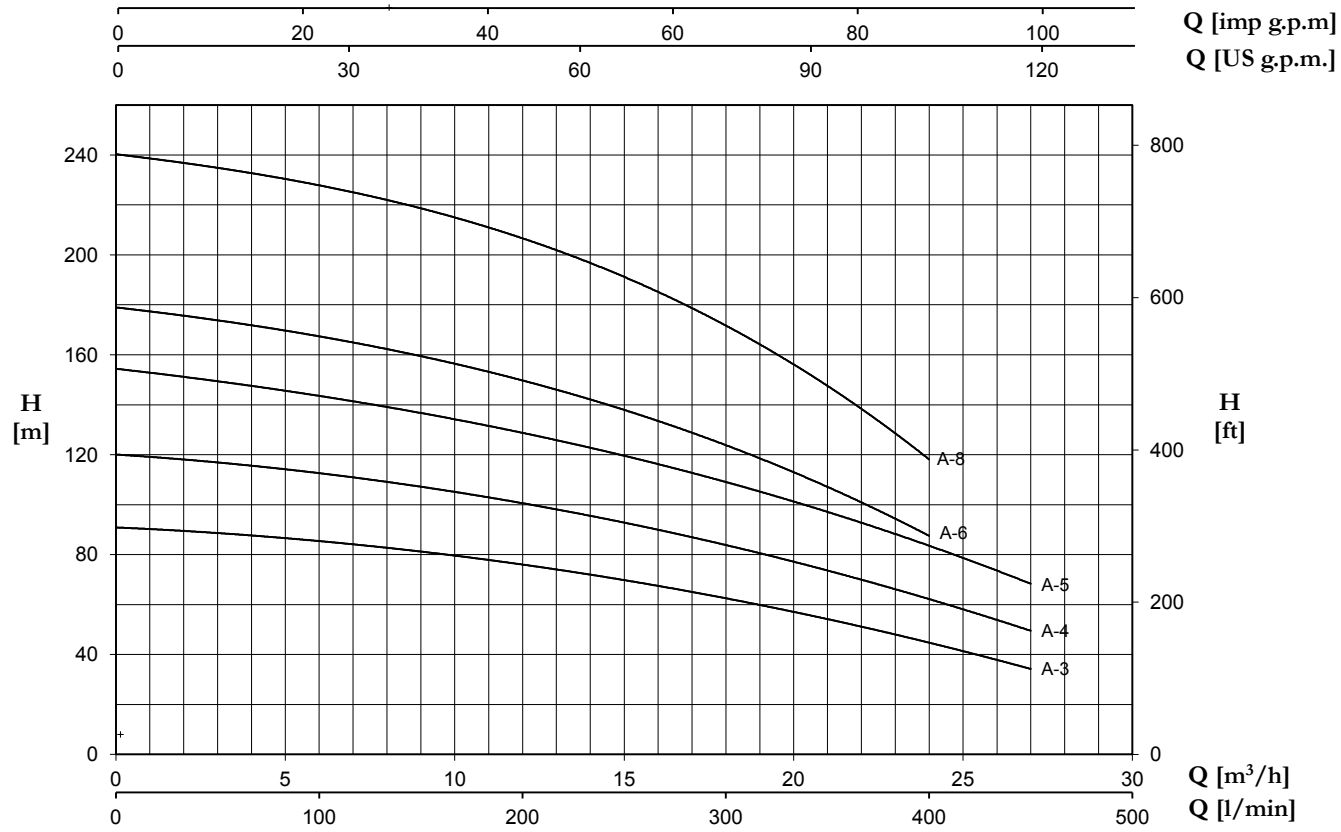

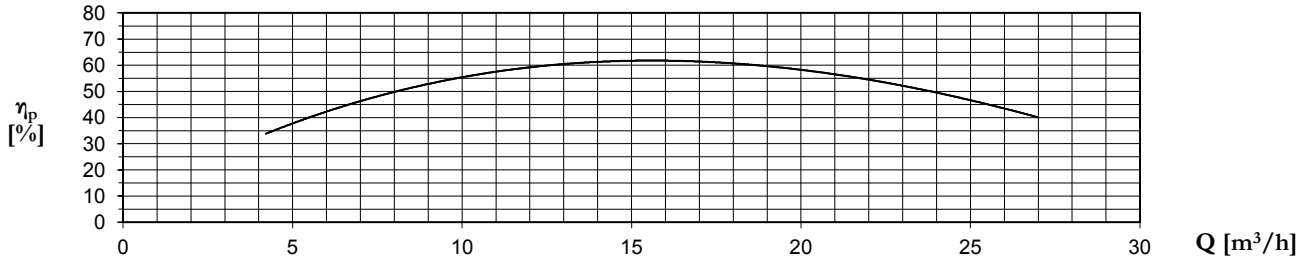

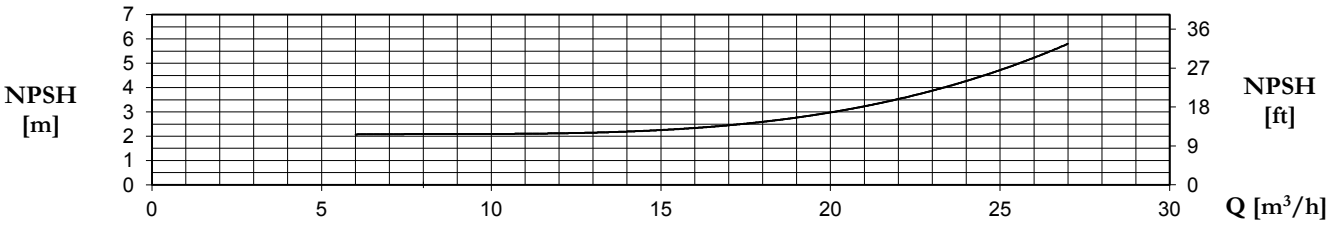

TYPE		P2		P1 kW	I(A) 3x400V	Q (m³/h - l/min - l/s)								
		HP	kW			0	6	9	12	15	18	21	24	27
							100	150	200	250	300	350	400	450
							1,67	2,5	3,33	4,17	5	5,83	6,67	7,5
						H (m)								
MSVA MSHA	-3/5,5	7,5	5,5	6,8	11,8	91	84,9	81,4	76,5	69,7	62,4	54,1	44,7	34,3
	-4/7,5	10	7,5	8,6	14,7	120,3	111,6	107,7	101	93	83,8	73,2	62,1	49,7
	-5/9,2	12,5	9,2	10,5	18,2	154,5	143	137	129,4	119,3	108,5	97,3	83,8	68,2
	-6/11	15	11	12,9	22,2	179	167,2	159,5	150	138	123,2	107,6	87,4	-
	-8/15	20	15	17,2	28,8	240,4	227,2	219,2	206,5	191,5	171,7	147	118,4	-

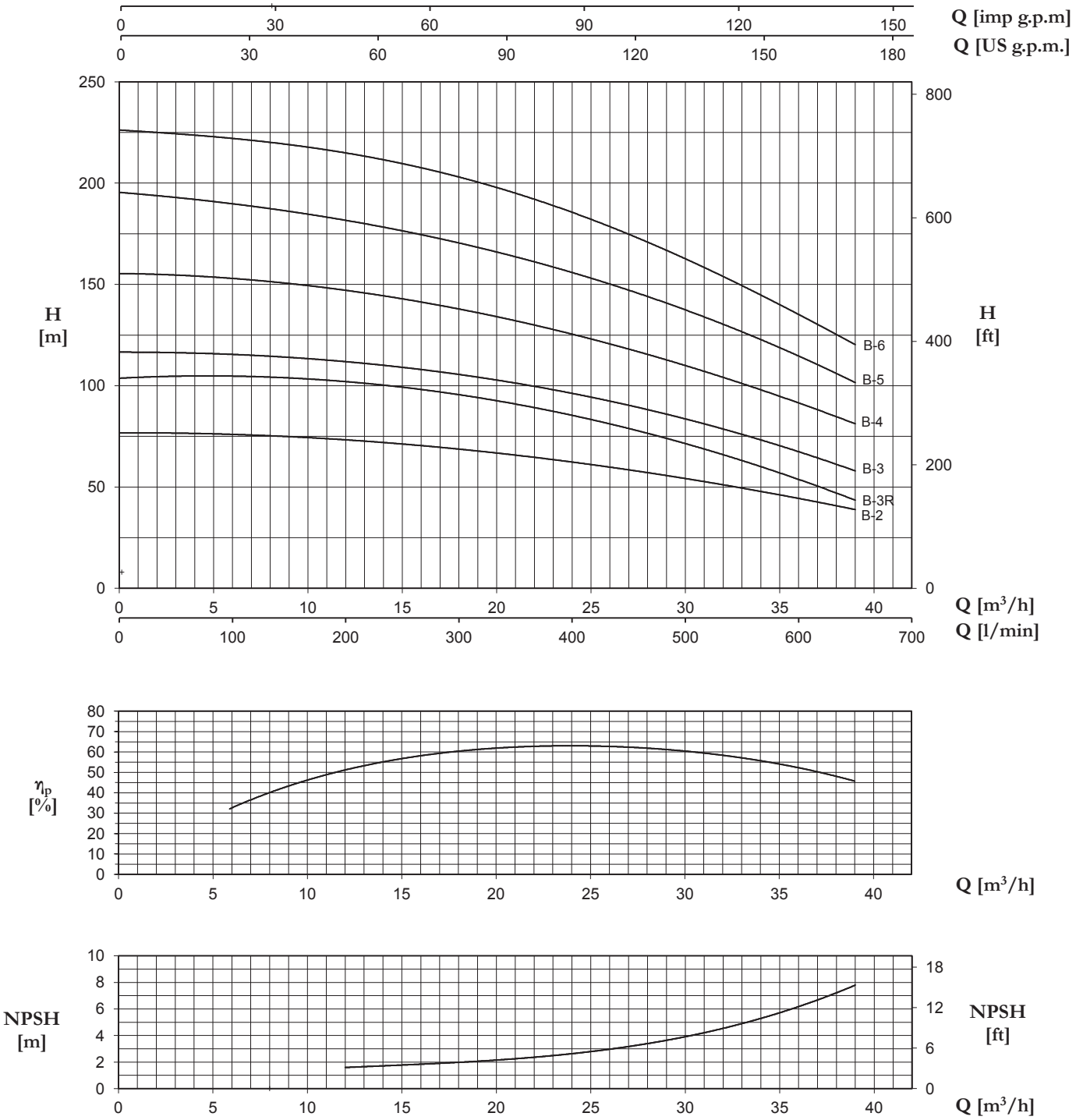

TYPE		P2		P1 kW	I(A) 3x400V	Q (m³/h - l/min - l/s)										
						0	12	15	18	21	24	27	30	33	36	39
							200	250	300	350	400	450	500	550	600	650
		HP	kW				3,33	4,17	5	5,83	6,67	7,5	8,33	9,17	10	10,83
						H (m)										
MSVB MSHB	-2/7,5	10	7,5	9	15,4	76,8	72,9	71,3	68,7	66,2	63	57,6	54,1	49,5	44,5	38,9
	-3R/9,2	12,5	9,2	10,9	18,7	103,5	102	99,5	95,5	92	85,4	78,8	70,7	62,1	53,6	44,5
	-3/11	15	11	12,8	22,2	116,6	111,6	109,1	106	101,5	96	89,9	83,8	76	67,7	57,8
	-4/15	20	15	16,4	27,6	155,5	146,5	143	137,5	133	125,8	118	110	100,5	91	81,8
	-5/18,5	25	18,5	21,7	35,7	195,5	181	176,8	170,8	163,7	155,5	147,5	137,7	126,3	114,1	102
	-6/22	30	22	24,7	41,8	226,2	214,6	210	203	195,2	185,3	174,7	162,6	149,5	135,3	120,2

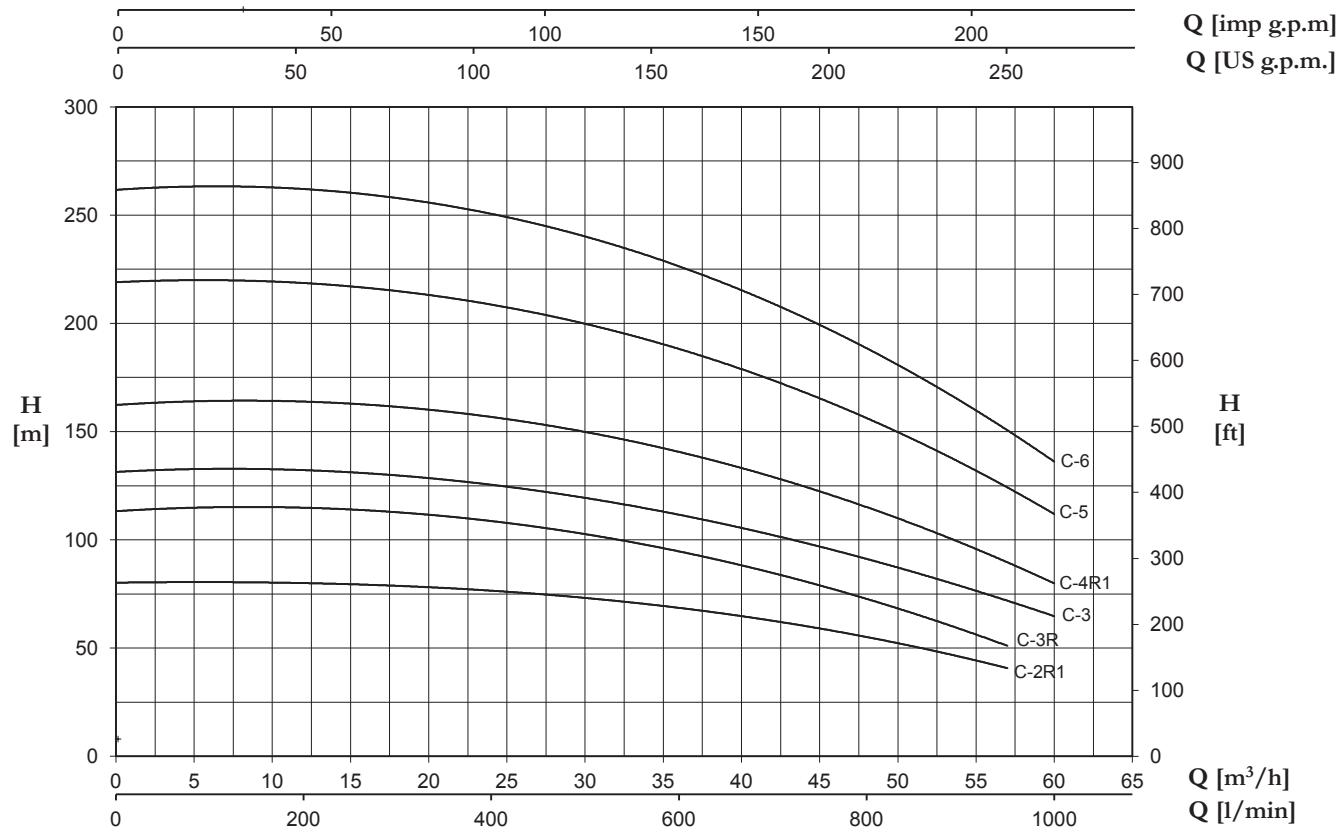

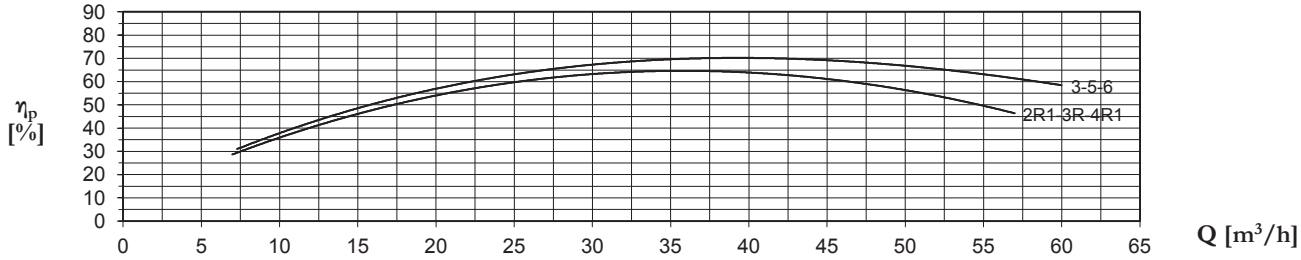

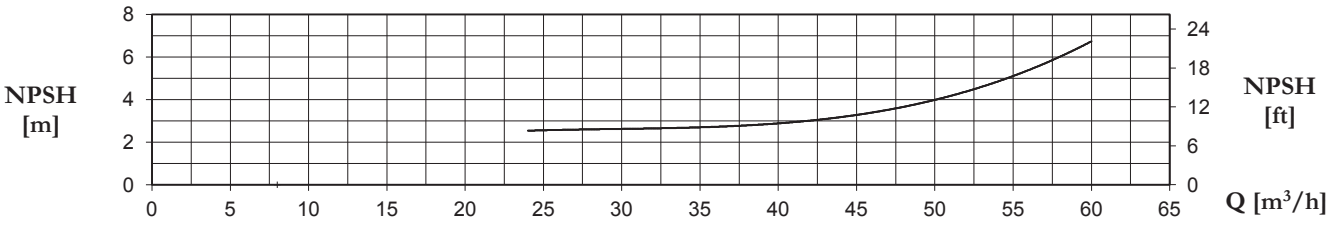

TYPE		P2		P1 kW	I(A) 3x400V	Q (m³/h - l/min - l/s)											
		HP	kW			0	24	27	30	33	36	39	42	48	54	57	60
							400	450	500	550	600	650	700	800	900	950	1000
							6,67	7,5	8,33	9,17	10	10,83	11,67	13,33	15	15,83	16,67
						H (m)											
MSVC MSHC	-2R1/11	15	11	13	22,5	80,2	76,8	74,8	73,2	71	68,6	65,6	62,6	55,2	46,4	40,4	-
	-3R/15	20	15	18,3	31,0	113,2	109	106	102,8	98,5	94,1	89,9	85,1	72,8	59,3	50,6	-
	-3/18,5	25	18,5	21,5	35,3	131,3	126	122,7	119,2	115,6	111,3	107	102	90,9	79,7	72,5	63,8
	-4R1/22	30	22	25,5	43,3	162,2	157,5	153,7	150,3	145,3	139,7	134,1	128,3	117,4	98,8	89,7	79,3
	-5/30	40	30	35,7	59,4	219	208,5	204,5	200	194,5	188,4	181,3	173,7	155,5	135,8	125,2	111,3
	-6/37	50	37	43,9	72,4	261,5	252	246,5	239,4	233	225	217,8	209	189,6	165,5	151	134,8

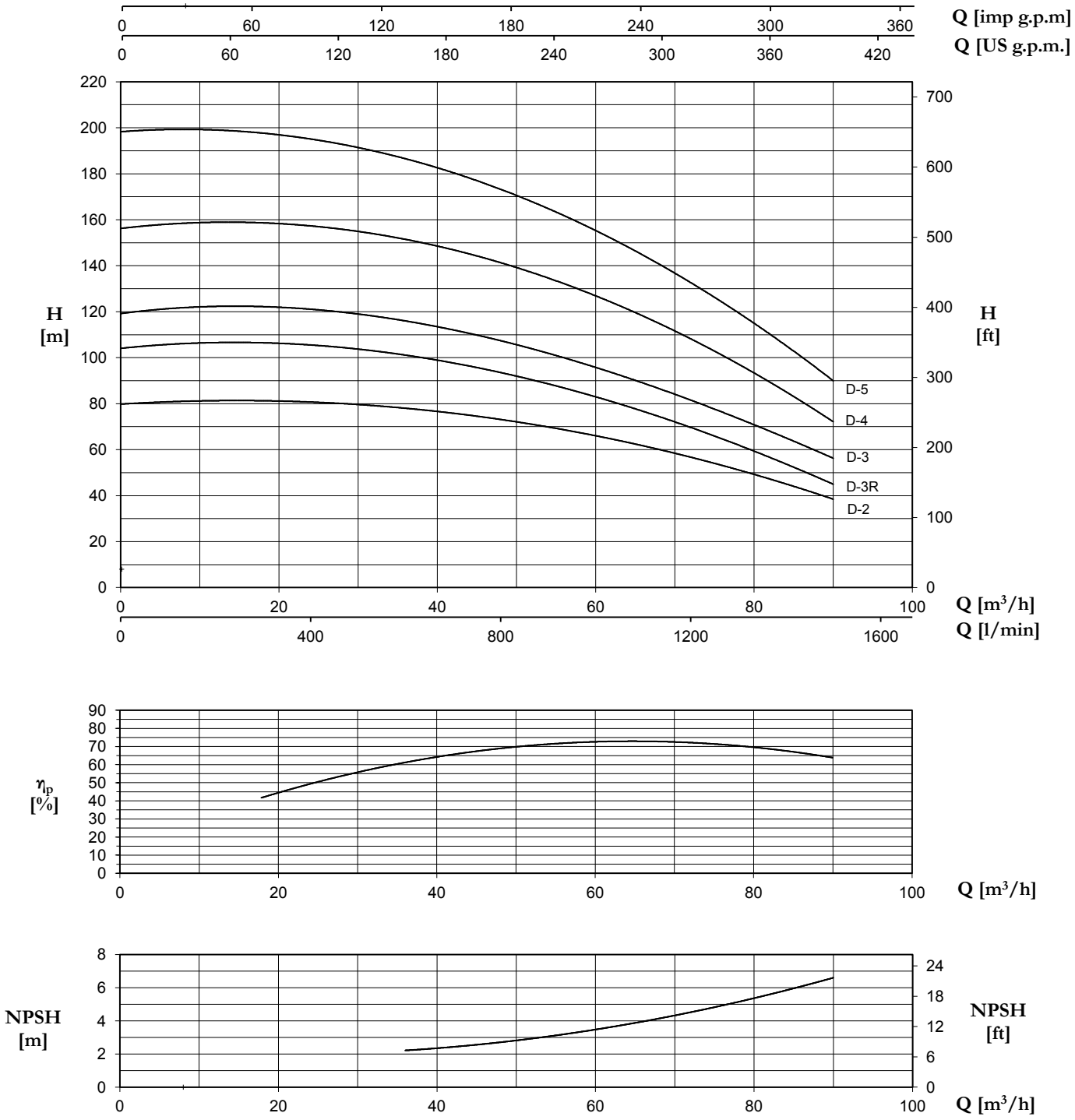

TYPE		P2		P1 kW	I(A) 3x400V	Q (m³/h - l/min - l/s)												
						0	36	39	42	48	54	57	60	66	72	78	84	90
							600	650	700	800	900	950	1000	1100	1200	1300	1400	1500
		HP	kW				10	10,83	11,67	13,33	15	15,83	16,67	18,33	20	21,67	23,33	25
						H (m)												
MSVD MSHD	-2/15	20	15	17,9	29,8	79,8	78	77	75,7	73,4	69,9	67,9	66	61,6	56,7	51,3	45,2	38,4
	-3R/18,5	25	18,5	22,4	37,2	104	101,5	99,5	97,8	93,2	88,4	85,8	82,8	76,7	69,7	62,6	53,8	44,7
	-3/22	30	22	24,9	42,4	119,2	116	114	112	107,4	102,2	99,2	95,6	88,9	81,2	73,5	65,6	56,1
	-4/30	40	30	33,7	55,8	155,5	152,7	150,5	147,6	141,4	134,3	130,3	126,3	116,7	107	97,2	85,8	73,2
	-5/37	50	37	41,9	69,6	197,5	188	185	181	173,8	164,4	159	154	143,4	132	119,5	106	90,9

DIMENSIONS (mm)				
DN	D	K	holes	
			n°	Ø
40	150	110	4	18
50	165	125	4	18
65	185	145	4	18
80	200	160	4	18

flanges

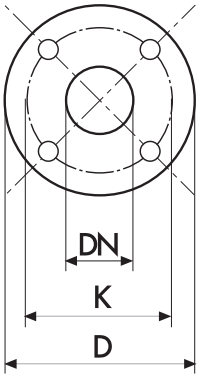

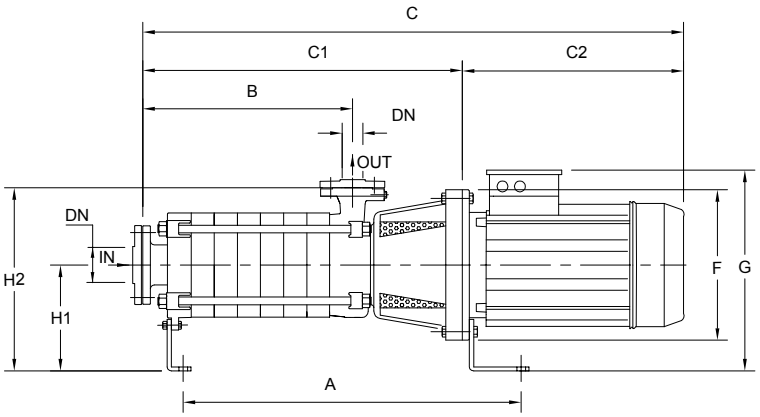

STANDARD

Orientamento bocche
Direction of nozzles
Orientación bocas
Orientation brides

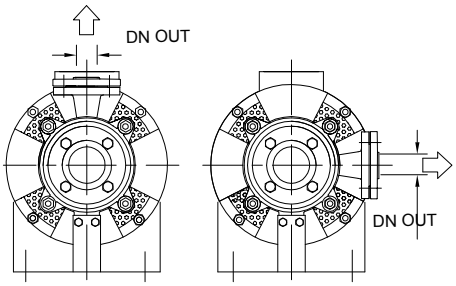

STANDARD Pos. 01

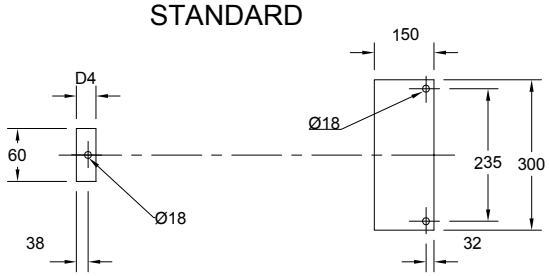

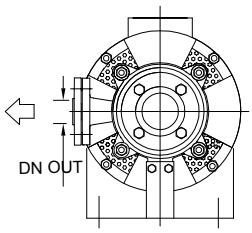

Pos. 02

Dimensioni imballo
Package dimensions
Dimensiones embalaje
Dimensions d'emballage

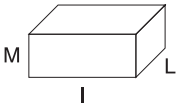

TYPE	DN IN	DN OUT	N. STAGE	DIMENSIONS (mm)													Kg	
				A	B	C	C1	C2	F	G	H1	H2	D4	I	L	M	Std.	IE2
MSHA -3/5.5	(UNI PN 16) 65	(UNI PN 40) 40	3	604	257	893	516	37	300	425	245	420	70	1100	400	500	135	138
MSHA -4/7.5			4	655	308	944	567	377	300	425				1100	400	500	156	154
MSHA -5/9.2			5	706	359	1034	618	416	300	425				1100	400	500	172	230
MSHA -6/11			6	757	410	1085	669	416	300	425				1100	400	500	190	240
MSHA -8/15			8	859	512	1269	771	498	350	480				1100	500	500	259	283
MSHB -2/7.5	(UNI PN 16) 65	(UNI PN 40) 40	2	553	206	842	465	37	300	425	245	420	70	1100	400	500	135	134
MSHB -3R/9.2			3	604	257	932	516	416	300	425				1100	400	500	151	208
MSHB -3/11			3	604	257	932	516	416	300	425				1100	400	500	161	209
MSHB -4/15			4	655	308	1065	567	498	350	480				1400	500	500	220	244
MSHB -5/18.5			5	706	359	1065	618	541	350	480				1400	500	500	244	271
MSHB -6/22			6	757	410	1210	669	541	350	480				1400	500	500	262	316
MSHC -2R1/11	(UNI PN 16) 80	(UNI PN 40) 50	2	596	243	924	508	416	300	425	245	445	60	1100	400	500	177	215
MSHC -3R/15			3	656	303	1066	568	498	350	480				1100	400	500	211	251
MSHC -3/18.5			3	656	303	1109	568	541	350	480				1400	500	500	248	275
MSHC -4R1/22			4	716	363	1169	628	541	350	480				1400	500	500	271	325
MSHC -5/30			5	776	423	1256	688	568	350	495				1400	500	500	333	390
MSHC -6/37			6	836	843	1316	748	568	350	495				1400	500	500	373	424
MSHD -2/15	(UNI PN 10) 80	(UNI PN 40) 50	2	596	243	1000	502	498	350	480	245	445	60	1400	400	500	201	233
MSHD -3R/18.5			3	656	303	1109	568	541	350	480				1400	500	500	230	274
MSHD -3/22			3	656	303	1109	568	541	350	480				1400	500	500	241	309
MSHD -4/30			4	716	363	1196	628	568	350	495				1400	500	500	324	377
MSHD -5/37			5	776	423	1256	688	568	350	495				1400	500	500	363	408

flanges

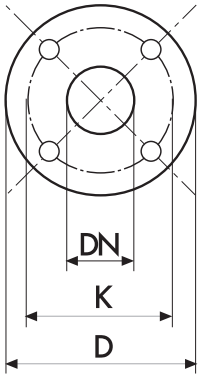

DIMENSIONS (mm)				
DN	D	K	holes	
			n°	Ø
40	150	110	4	18
50	165	125	4	18
65	185	145	4	18
80	200	160	4	18

Orientamento bocche
Direction of nozzles
Orientación bocas
Orientation brides

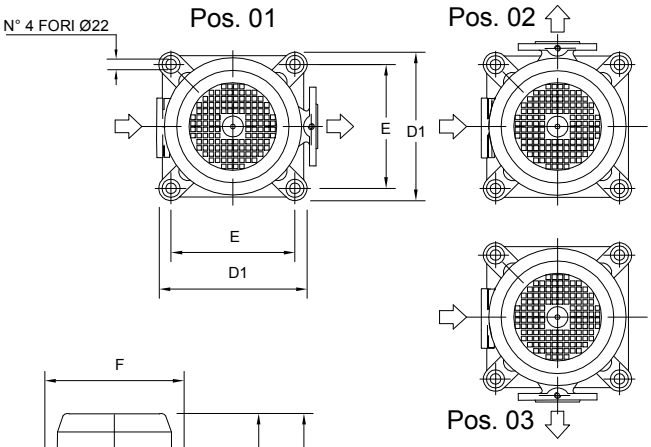

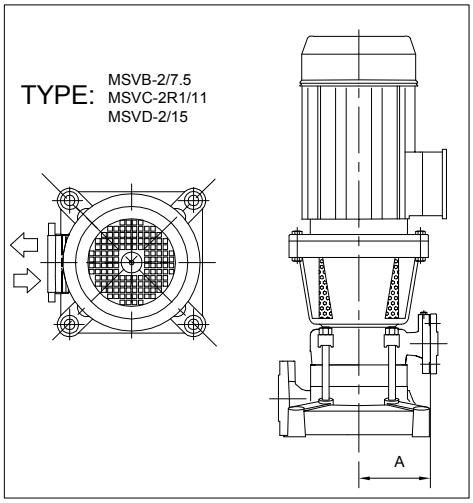

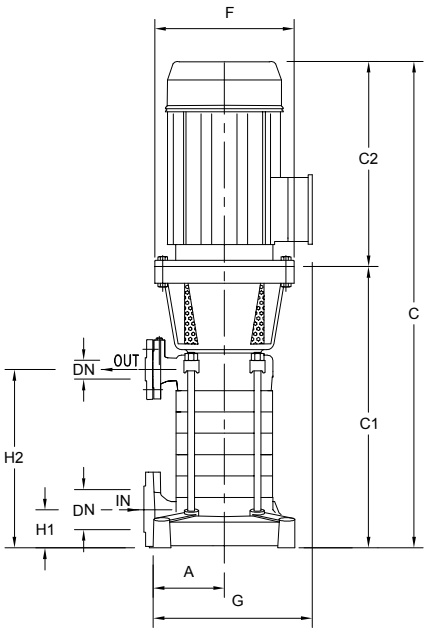

STANDARD

STANDARD

Dimensioni imballo
Package dimensions
Dimensiones embalaje
Dimensions d'emballage

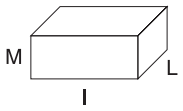

TYPE	DN IN	DN OUT	N. STAGE	DIMENSIONS (mm)													Kg	
				A	C	C1	C2	D1	E	F	G	H1	H2	I	L	M	Std.	IE2
MSVA -3/5.5	(UNI PN 16) 50	(UNI PN 40) 40	3	175	892	515	377	306	256	300	355	82	237	1100	400	500	134	137
MSVA -4/7.5			4		943	566	377			300	355		288	1100	400	500	155	153
MSVA -5/9.2			5		1033	617	416			300	355		339	1100	400	500	171	229
MSVA -6/11			6		1084	668	416			300	355		390	1100	400	500	189	239
MSVA -8/15			8		1284	770	498			350	410		492	1400	500	500	259	283
MSVB -2/7.5	(UNI PN 16) 50	(UNI PN 40) 40	2	175	841	464	377	306	256	300	355	82	186	1100	400	500	135	133
MSVB -3R/9.2			3		931	515	416			300	335		237	1100	400	500	150	207
MSVB -3/11			3		931	515	416			300	355		237	1100	400	500	160	208
MSVB -4/15			4		1064	566	498			350	410		288	1400	500	500	192	236
MSVB -5/18.5			5		1158	617	541			350	410		339	1400	500	500	219	271
MSVB -6/22			6		1209	668	541			350	410		390	1400	500	500	238	316
MSVC -2R1/11	(UNI PN 16) 65	(UNI PN 40) 50	2	200	914	498	416	332	282	300	380	95	215	1100	400	500	175	217
MSVC -3R/15			3		1056	558	498			350	435		275	1100	400	500	208	259
MSVC -3/18.5			3		1099	558	541			350	435		275	1400	500	500	227	277
MSVC -4R1/22			4		1159	618	541			350	435		335	1400	500	500	247	327
MSVC -5/30			5		1246	678	568			350	450		395	1400	500	500	330	392
MSVC -6/37			6		1306	738	568			350	450		455	1400	500	500	369	426
MSVD -2/15	(UNI PN 10) 65	(UNI PN 40) 50	2	200	996	498	498	332	282	350	435	95	215	1400	400	500	175	235
MSVD -3R/18.5			3		1099	558	541			350	435		275	1400	500	500	208	276
MSVD -3/22			3		1099	558	541			350	435		275	1400	500	500	227	312
MSVD -4/30			4		1086	618	568			350	450		335	1400	500	500	247	379
MSVD -5/37			5		1246	678	568			350	450		395	1400	500	500	330	410

Richiedi il catalogo completo all'Ufficio Commerciale
For the complete catalogue please contact our Sales Dpt.
A su disposición en el Dpto Comercial el catálogo completo
Demandez le catalogue complet au Dpt. Comercial

HP•HPM•HPR•HV•HVM

Pompe centrifughe multistadio orizzontali e verticali
Horizontal and vertical multistage centrifugal pumps
Pompes centrifuges à plusieurs êtapes horizontales et verticales
Bombas centrifugas multietapa horizontales y verticales



COSTRUZIONE
Pompe centrifughe multistadio, a sezione radiale, per installazioni orizzontale o verticale. Bocche aspirante e premente radiali, ruotabili di 90°, con flangiatura standard UNI/DIN. Giranti radiali chiuse e girante di aspirazione nel primo stadio per un miglior valore di NPSH. I vari stadi sono tra loro accoppiati tramite o-ring di tenuta e assemblati mediante robusti tiranti.

SUPPORTAZIONE - SPINTA ASSIALE
Le pompe presentano una doppia supportazione con cuscinetti ampliamente dimensionati e dispositivo idraulico di equilibratura della pressione. Supporti flangiati con lubrificazione a grasso o in bagno d'olio su entrambi i lati della pompa. Possibilità di raffreddare la supportazione: vedi varianti costruttive. Il bloccaggio radiale, sul lato comando, avviene con cuscinetti a rulli. Il bloccaggio assiale, sul alto opposto comando, è ottenuto tramite l'utilizzo di cuscinetti sovradimensionati per una maggiore durata della macchina.

TENUTA SULL'ALBERO
Tenuta a baderna registrabile e non raffreddata oppure tenuta meccanica, normalizzata DIN 24960, non raffreddata o raffreddata.

ACCOPPIAMENTO
Robusto basamento con accoppiamento diretto pompa-motore elettrico, tramite giunto elastico, sul lato aspirazione (disponibile a richiesta anche l'accoppiamento sul lato mandata). L'accoppiamento può avvenire anche a motori termici, sia direttamente che indirettamente con riduttore di velocità.

IMPIEGO
- Impianti di lavaggio
- Impianti di irrigazione
- Impianti di innevamento
- Impianti di refrigerazione
- Impianti ad osmosi inversa
- Impianti ad acqua surriscaldata
- Impianti per alimentazione caldaia
- Impianti per estrazione condensato
- Impianti di sollevamento ad alte pressioni
- Impianti di alimentazione idrica e antincendio

DATI DI FUNZIONAMENTO

Q	fino a 800 m^3/h (220 l/s)
H	fino a 1000 m
P	fino a 100 bar
T	da -20°C a +180°C
Velocità	fino a 3600 giri/min
Flange standard	UNI/DIN
Bocca aspirante	DN 40-250 PN 16-25
Bocca premente	DN 25-150 PN 64-100

Tempo massimo di funzionamento a bocca chiusa:

con liquido a 90°C	0 minuti
con liquido a 40°C	1500 giri/min, 5 minuti 3000 giri/min, 2 minuti

CONSTRUCTION
Multistage centrifugal pumps with radial cross-section for horizontal or vertical installation. Radial inlets and outlets rotating 90 degrees, with standard UNI/DIN flanges. Closed radial impellers and intake impeller in first stage for improved NPSH. Stages are coupled to each by O-ring seals and secured by strong bolts.

SUPPORT - AXIAL THRUST
The pumps are provided with double supports with oversized bearings and a hydraulic pressure-balancing device. Flanged supports with grease or oil-bath lubrication on both sides of the pump. The supports can be cooled (see construction variations). Radial clamping, on the controls side, is provided by roller bearings. Axial clamping, on the side opposite the controls, is provided by oversized bearings for longer pump life.

SHAFT SEAL
Adjustable, non-cooled packing seal or cooled or non-cooled DIN 24960-compliant mechanical seal.

COUPLING
Sturdy base with direct, flexible pump-motor coupling on the intake side (delivery-side coupling available on request). The pump can also be coupled to a combustion engine, either directly or indirectly through a speed reducer.

APPLICATIONS
- Washing plants
- Artificial snowing plants
- Irrigation plants
- Cooling plants
- Reverse osmosis plants
- Superheated water plants
- Boiler feed plants
- Condensate lift plants
- High pressure lift plants
- Water feed and anti-fire plants

WORKING FEATURES

Q	up to 800 m^3/h (220 l/s)
H	up to 1000 m
P	up to 100 bar
T	from -20°C to +180°C
Speed	up to 3600 rpm
Standard flanges	UNI/DIN
Suction inlet	DN 40-250 PN 16-25
Discharge outlet	DN 25-150 PN 64-100

Max working time at close inlet:

with liquid at 90°C	0 minutes
with liquid at 40°C	rpm 1500, 5 minutes rpm 3000, 2 minutes

HP•HPM•HPR•HV•HVM

CONSTRUCTION
Pompes centrifuges multi-étages, à section radiale, pour installations à l'horizontale ou en verticale. Bouches d'aspiration et de refoulement radiales, orientables de 90°, avec flasques standard UNI/DIN. Roues radiales fermées et roue d'aspiration dans le premier étage pour une meilleure valeur de NPSH. Les différents étages sont couplés entre eux à l'aide de joints toriques d'étanchéité et assemblés à l'aide de tirants robustes.

SUPPORTS - POUSSÉE AXIALE
Les pompes sont munies d'un double support avec des roulements largement dimensionnées et d'un dispositif hydraulique d'équilibrage de la pression. Supports bridés avec lubrification à graisse ou dans bain d'huile de chaque côté de la pompe. Possibilité de refroidir les supports : voir variantes de construction. Le blocage radial, sur le côté d'entraînement, est assuré par des roulements à rouleaux. Le blocage axial, sur le côté opposé à l'entraînement, est assuré par l'utilisation de roulements surdimensionnés pour une plus longue durée de vie de la machine.

ÉTANCHÉITE SUR L'ARBRE
Presse-étoupe réglable et non refroidi ou bien garniture mécanique, normalisée DIN 24960, non refroidie ou refroidie.

ACCOUPLEMENT
Socle robuste avec accouplement direct pompe-moteur électrique, à l'aide d'un joint élastique, sur le côté de l'aspiration (disponible sur demande également l'accouplement sur le coté du refoulement). L'accouplement peut également être réalisé avec des moteurs thermiques, aussi bien directement qu'indirectement avec un réducteur de vitesse.

EMPLOI
- Systèmes d'irrigation
- Systèmes de lavage
- Enneigeurs
- Systèmes de refroidissement
- Systèmes d'eau surchauffée
- Systèmes à osmose inverse
- Systèmes pour l'alimentation de la chaudière
- Systèmes pour l'extraction du condensat
- Systèmes de levage à des pressions élevées
- Systèmes d'alimentation hydrique et anti-incendie

DONNÉES DE FONCTIONNEMENT

Q	jusqu'à 800 m³/h (200 Vs.)
H	jusqu'à 1000 m
P	jusqu'à 100 bar
T	de -20°C à +180°C
Vitesse	jusqu'à 3600 tours/min
Norme de la bride	UNI/DIN
Bouche d'aspiration	DN 40-250
	PN 16-25
Bouche de refoulement	DN 25-150
	PN 64-100

Temps max de fonctionnement à bouche serrée:

avec liquide à 90°C	0 minutes
avec liquide à 40°C	1500 tours/min, 5 minutes
	3000 tours/min, 2 minutes

CONSTRUCCIÓN
Bombas centrífugas multietapa sección radial para instalaciones en horizontal o vertical. Bocas de aspiración y de presión radiales, giratorias a 90°, con empalme estándar UNI/DIN. Rotores radiales cerrados y rotor de aspiración en la primera etapa para mejorar el valor de NPSH. Las diferentes etapas se han acoplado entre sí mediante juntas tóricas de estanqueidad y se han ensamblado con tirantes de alta resistencia.

SOPORTE - EMPUJE AXIAL
Las bombas llevan un doble soporte con cojinetes de grandes dimensiones y dispositivo hidráulico para equilibrar la presión. Soportes Cangiati con lubricación con grasa o baño de aceite en ambos lados de la bomba. Posibilidad de refrigerar el soporte: vea variantes constructivas. El bloqueo radial en el lado de control, se produce con cojinetes de rodillos. El bloqueo axial, en el lado opuesto al de mando, se consigue mediante el uso de cojinetes debidamente dimensionados para una mayor duración de la máquina.

ESTANQUEIDAD EN EL EJE
Estanqueidad de baderna regulable y no refrigerada o estanqueidad mecánica, normalizada DIN 24960, no refrigerada o refrigerada.

ACOPLAMIENTO
Base robusta con acople directo entre bomba-motor eléctrico, mediante junta elástica, en el lado de aspiración (disponible bajo pedido, también acople en el lado de impulsión). El acople puede producirse incluso en motores térmicos, tanto directamente como indirectamente con reductor de velocidad.

USO
- Sistemas de lavado
- Sistemas de irrigación
- Sistemas de innivación (cañón de nieve)
- Sistemas de refrigeración
- Sistemas por ósmosis inversa
- sistemas por agua sobrecalentada
- Sistemas para alimentación de caldera
- Sistemas para extracción de condensado
- Sistemas de elevación a altas presiones
- Sistemas de alimentación hídrica y antiincendio

DATOS DE FUNCIONAMIENTO

Q	hasta 800 m³/h (220 l/s)
H	hasta 1000 m
P	hasta 100 bares
T	de -20°Ca+180°C
Velocidad	hasta 3600 revoluciones /min
Bridas estándar	UNI/DÌN
Boca aspirante	DN 40-250
	PN 16-25
Boca de presión	DN 25-150
	PN 64-100

Tiempo máximo de funcionamiento con boca cerrada:

con líquido a 90°C	0 minutos
con líquido a 40°C	1500 revol./min, 5 minutos
	3000 revol./min, 2 minutos

Campo di prestazioni - Performances range - Champ de préstations

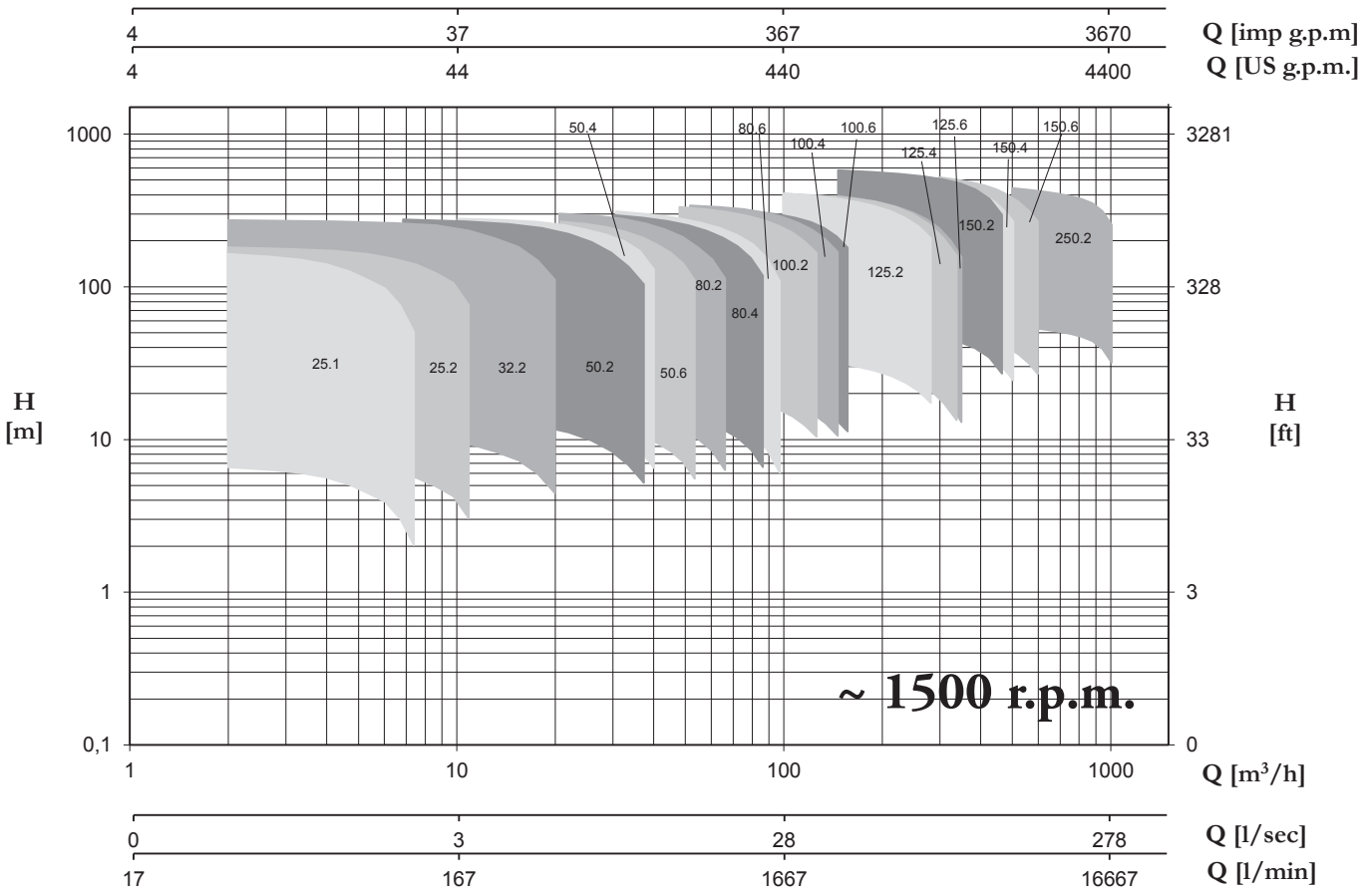

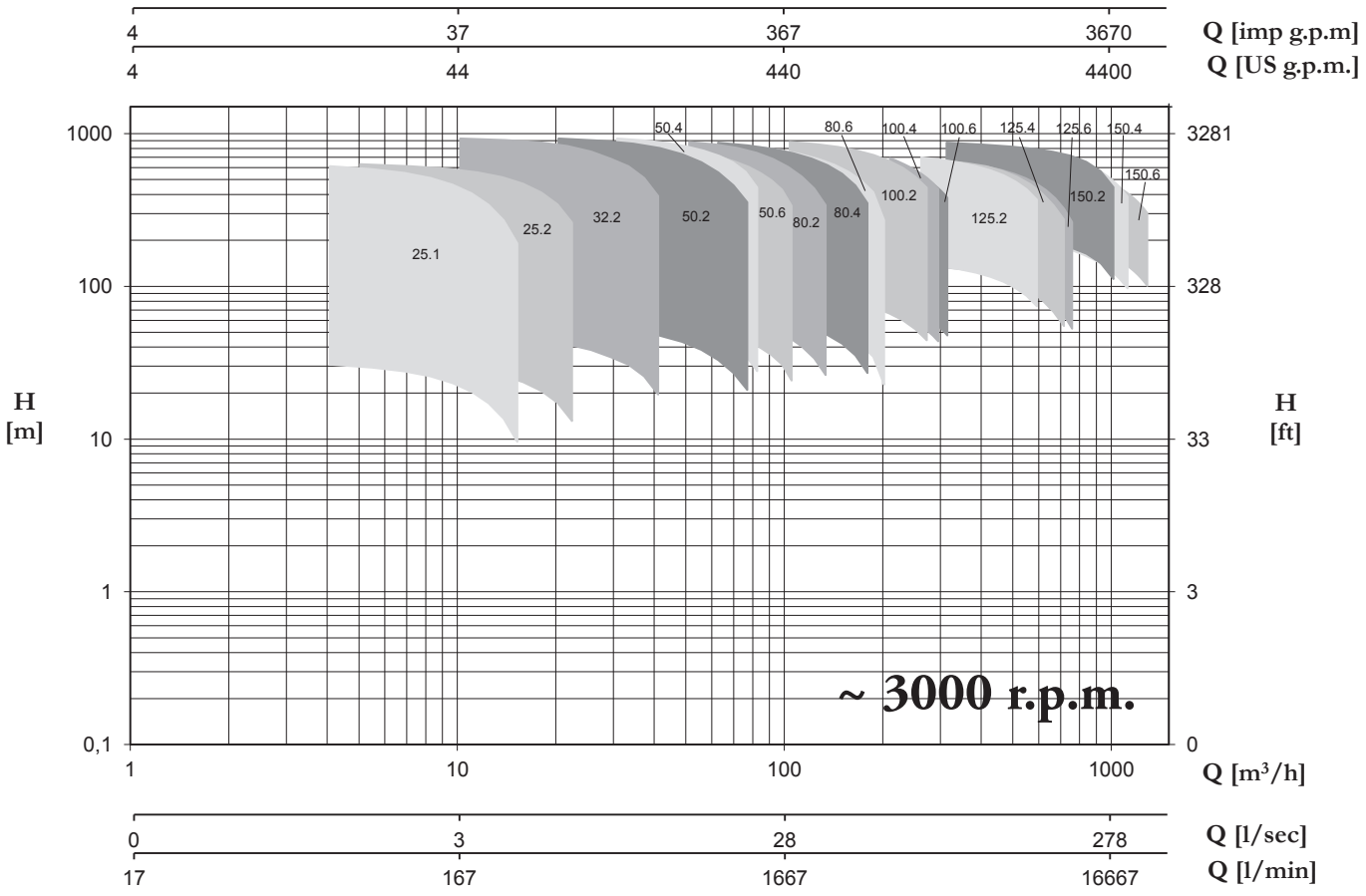

ULTRA



ULTRA 3



ULTRA 5



ULTRA 7



ULTRA 9



ULTRA 18



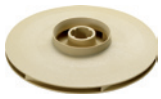

Pompe centrifughe multistadio orizzontali. Adatte alla movimentazione di liquidi non carichi; sistemi di presurizzazione; irrigazione; acque potabili o con glicole in soluzione; trattamento acque; industria alimentare; riscaldamento e condizionamento; sistemi di lavaggio.

Stainless steel multistage horizontal pumps. Pumping of clean non-loaded fluids; pressurizing system; irrigation; drinking and glycol water; water treatment; heating and air conditioning; washing system.

Bombas centrífugas multietapas horizontales. Bombeo de líquidos químicamente y mecánicamente no agresivos; sistemas de presurización; riegos; agua potable o con glycol; tratamientos del agua; industria alimenticia; calefacción y refrigeración; sistemas de lavado.

Pompes centrifuges multicellulaires horizontales. Pompage d'eaux propres non chargées; groupes de surpression; irrigation; eau potable ou solution de glycol; traitement des eaux; industrie alimentaire; chauffage et climatisation; stations de lavage auto.

U 3 - 120/6 T

- T — 3~
- 6 — No. of impellers
- 120 — nominal power HPx100
- 3 — nominal flow-rate m^3/h
- U — type

CARATTERISTICHE COSTRUTTIVE / CONSTRUCTION FEATURES CARACTERÍSTICAS CONSTRUCTIVAS / CARACTÉRISTIQUES D'EXÉCUTION	
Corpo pompa	acciaio cromo-nickel AISI 304
Pump body	stainless steel AISI 304
Cuerpo bomba	acero cromo-níquel AISI 304
Corps de pompe	acier chrome-nickel AISI 304
Supporto motore	alluminio
Motor bracket	aluminium
Soporte motor	aluminio
Support moteur	aluminium
Girante **Impeller** **Rodete** **Turbine**	Noryl®
Tenuta meccanica	ceramica-grafite ≤ 6 giranti grafite-carburo di silicio ≥ 7 giranti
Mechanical seal	ceramic-graphite ≤ 6 impellers graphite-silicon carbide ≥ 7 impellers
Sello mecánico	cerámica-grafito ≤ 6 rodetes grafito-carburo de silicio ≥ 7 rodetes
Garniture mécanique	céramique-graphite ≤ 6 turbines graphite-carbure de silicium ≥ 7 turbines
Albero motore	acciaio cromo-nickel AISI 303
Motor shaft	stainless steel AISI 303
Eje motor	acero cromo-níquel AISI 303
Arbre moteur	acier chrome-nickel AISI 303
Temperatura del liquido **Liquid temperature** **Temperatura del liquído** **Température du liquide**	-5 ÷ +35 °C
Pressione di esercizio **Operating pressure** **Presión de trabajo** **Pression de fonctionnement**	max 8,5 bar
MOTORE / MOTOR / MOTOR / MOTEUR	
Motore 2 poli a induzione **2 pole induction motor** **Motor de 2 polos a inducción** **Moteur à induction à 2 pôles**	3~ 230/400V-50Hz 1~ 230V-50Hz con termoprotettore fino a 1,85kW with thermal protection up to 1,85 kW con protección térmica hasta 1,85 kW avec protection thermique jusqu'à 1,85 kW
Classe di isolamento **Insulation class** **Clase de aislamiento** **Classe d'isolation**	F
Grado di protezione **Protection degree** **Grado de protección** **Protection**	IP44

3

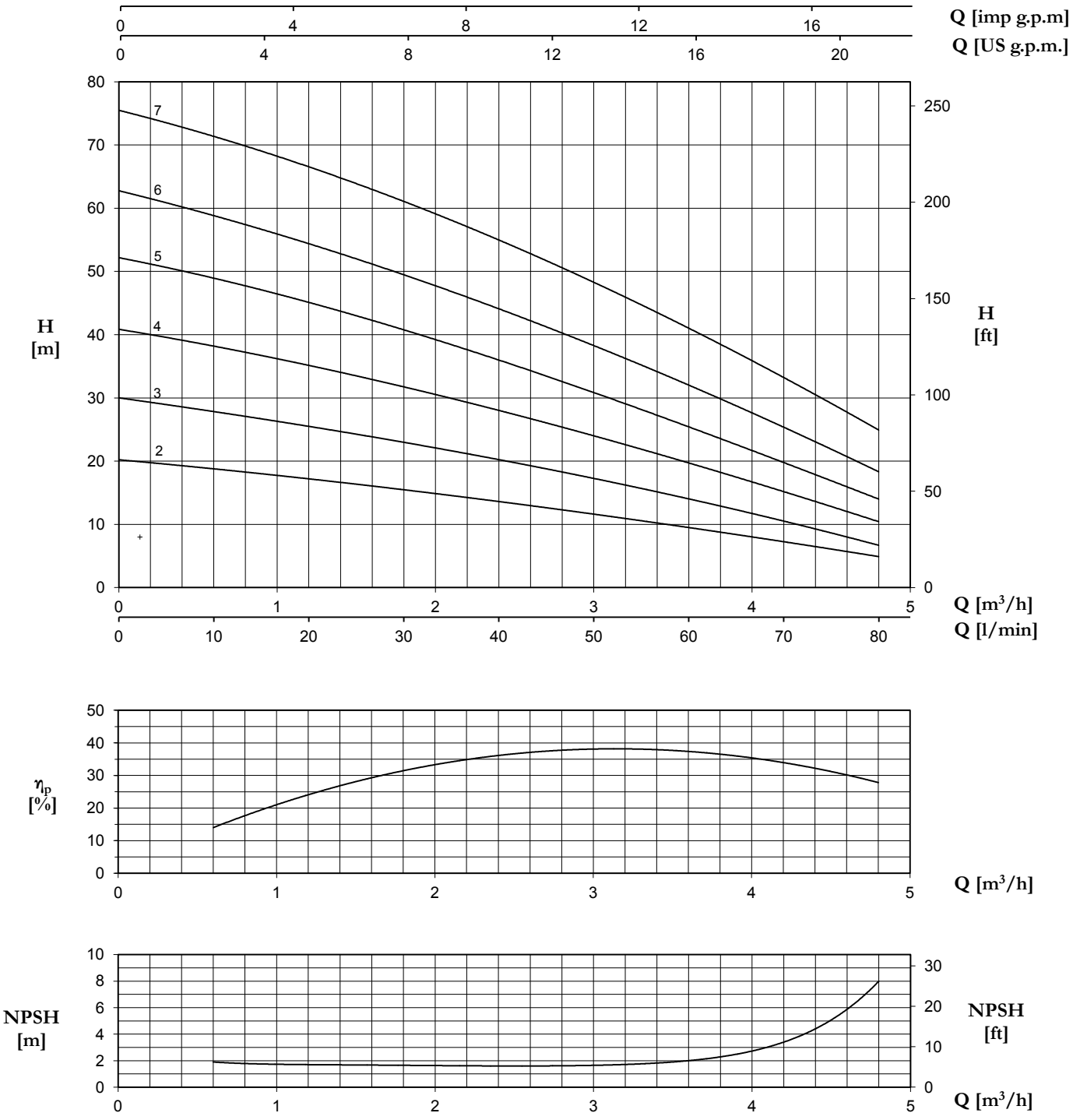

TYPE		P2		P1 (kW)		AMPERE		Q (m³/h - l/min)						
1~	3~					1~	3~	0	0,6	1,2	1,8	2,4	3,6	4,8
								0	10	20	30	40	60	80
		(HP)	(kW)	1~	3~	1x230 V 50 Hz	3x400 V 50 Hz	H (m)						
U 3-50/2	U 3-50/2 T	0,5	0,37	0,45	0,46	2	0,9	20,2	18,8	17,3	15,3	13,7	9,5	4,9
U 3-70/3	U 3-70/3 T	0,7	0,51	0,65	0,63	2,9	1,2	30	27,9	25,4	23	20,3	14	6,7
U 3-90/4	U 3-90/4 T	0,9	0,66	0,9	0,88	4	1,8	40,8	38,3	35,1	31,8	27,9	19,8	10,4
U 3-100/5	U 3-100/5 T	1	0,75	1,06	1,01	4,8	1,9	52,2	48,9	45,1	40,8	36	25,4	14
U 3-120/6	U 3-120/6 T	1,2	0,9	1,23	1,23	5,6	2,6	62,8	58,7	54,5	49,6	43,9	32,1	18,3
U 3-150/7	U 3-150/7 T	1,5	1,1	1,54	1,45	7,1	2,9	75,5	71,3	66,6	61,2	54,8	41,1	24,9

5

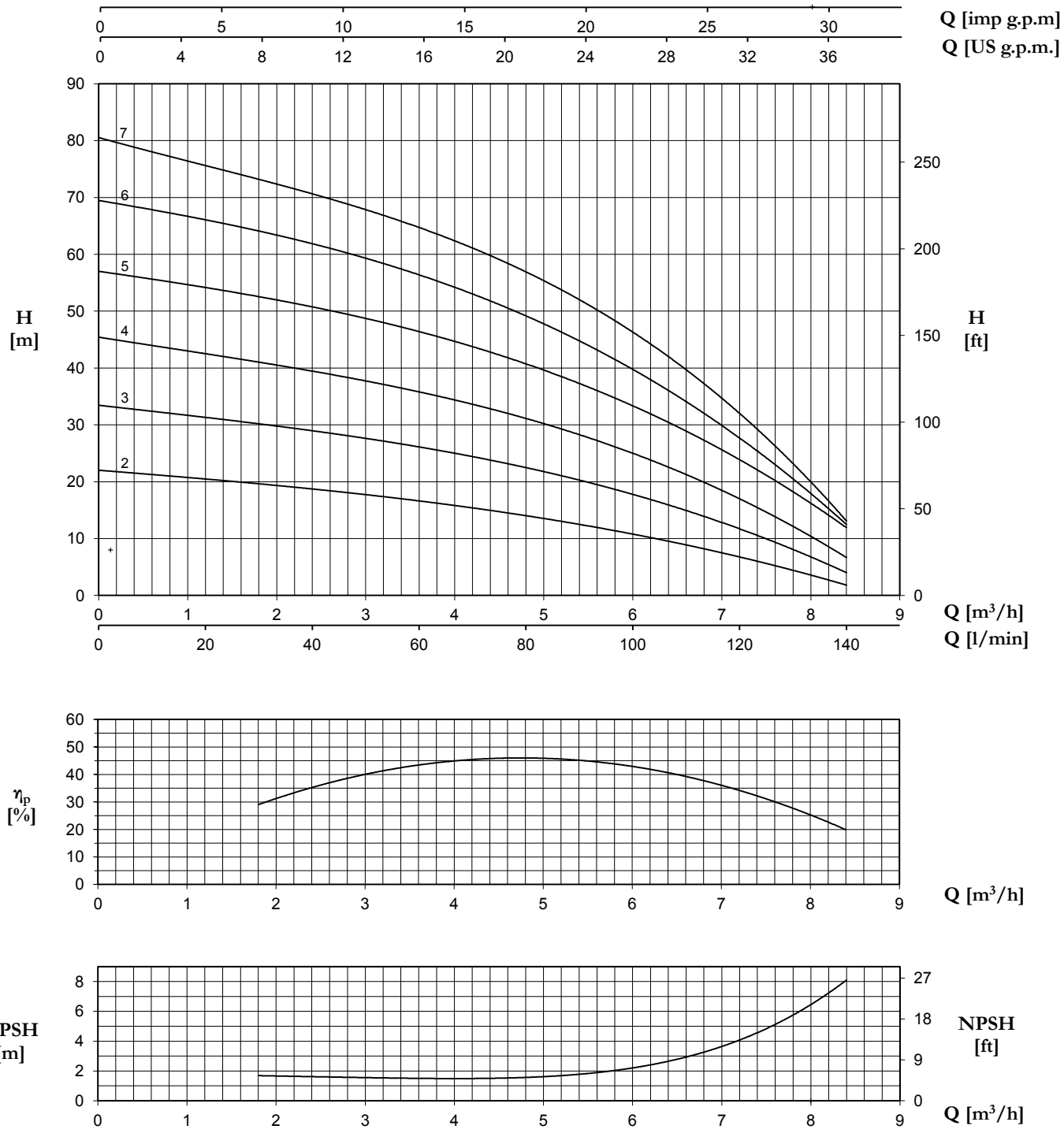

TYPE		P2		P1 (kW)		AMPERE		Q (m³/h - l/min)							
1~	3~					1~	3~	0	1,8	2,4	3,6	4,8	6	7,2	8,4
								0	30	40	60	80	100	120	140
		(HP)	(kW)	1~	3~	1x230 V 50 Hz	3x400 V 50 Hz	H (m)							
U 5-70/2	U 5-70/2 T	0,7	0,51	0,61	0,58	2,7	1,1	22	19,7	18,7	16,6	14	10,8	6,8	1,8
U 5-80/3	U 5-80/3 T	0,8	0,6	0,86	0,79	3,9	1,5	33,4	30,3	29	26	22,5	17,6	12	3,9
U 5-120/4	U 5-120/4 T	1,2	0,9	1,13	1,13	5,2	2,5	45,3	41,3	39,6	35,6	30,8	24,9	17,6	6,4
U 5-150/5	U 5-150/5 T	1,5	1,1	1,47	1,39	6,8	2,8	56,8	53	51	46,1	40,1	33,3	24,8	11,5
U 5-180/6	U 5-180/6 T	1,8	1,3	1,7	1,62	7,7	3	69,3	64,4	62	55,6	48,2	39,6	28,8	12
U 5-200/7	U 5-200/7 T	2	1,5	2	1,86	9	3,4	80,3	73,6	71	64,5	56,1	46	33,4	12,5

7

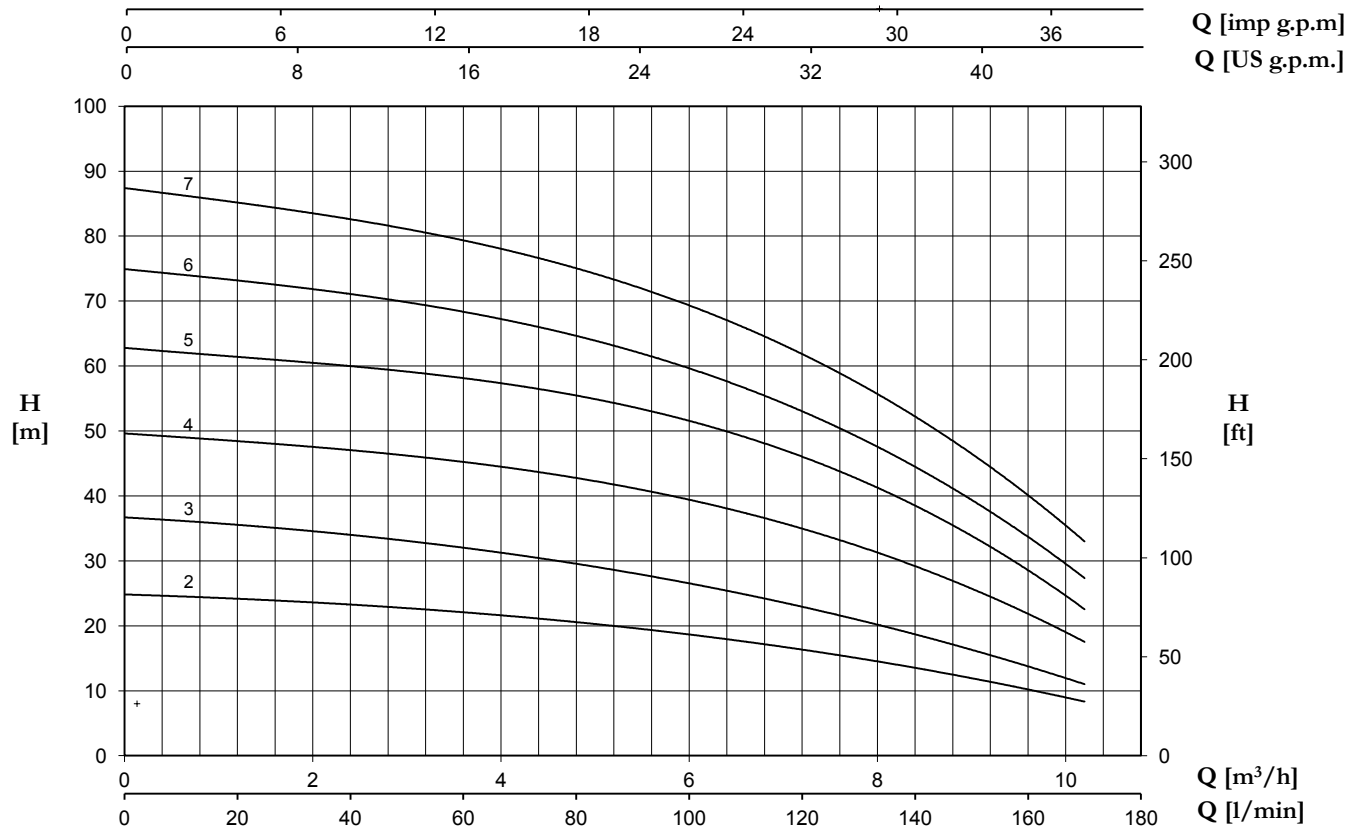

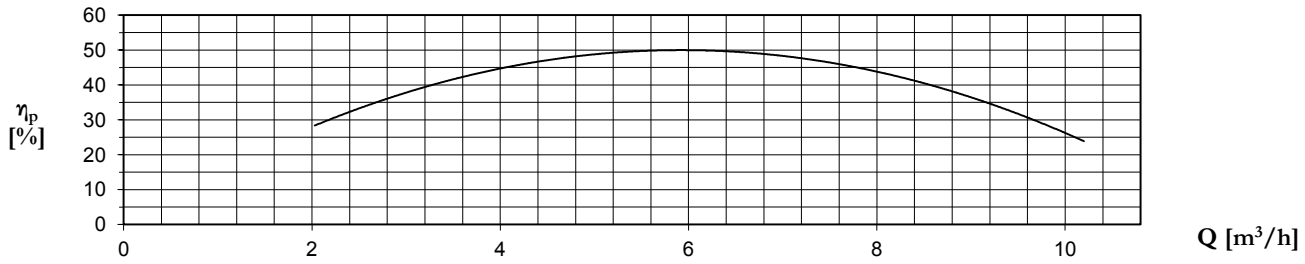

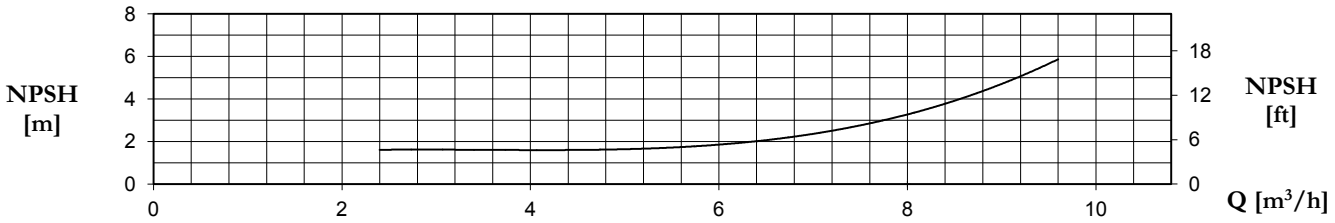

TYPE		P2		P1 (kW)		AMPERE		Q (m³/h - l/min)								
1~	3~					1~	3~	0	2,4	3,6	4,8	6	7,2	8,4	9,6	10,2
								0	40	60	80	100	120	140	160	170
		(HP)	(kW)	1~	3~	1x230 V 50 Hz	3x400 V 50 Hz	H (m)								
U 7-100/2	U 7-100/2 T	1	0,75	0,97	0,9	4,4	1,7	24,8	23,4	22	20,5	18,7	16,3	13,6	10,2	8,3
U 7-120/3	U 7-120/3 T	1,2	0,9	1,32	1,3	5,9	2,6	36,7	34	32	29,6	26,5	23	18,6	13,8	11
U 7-180/4	U 7-180/4 T	1,8	1,3	1,83	1,71	8,3	3,2	49,5	47,4	45,3	42,5	39,2	34,8	29,4	22,6	16,9
U 7-250/5	U 7-250/5 T	2,5	1,85	2,39	2,15	10,9	4,2	62,6	60,6	58,2	55,1	51,1	45,8	39	29,8	21,5
U 7-300/6	U 7-300/6 T	3	2,2	2,68	2,63	12,2	5	74,8	71,5	68,3	64,5	59,3	53	44,6	34,5	26,7
-	U 7-350/7 T	3,5	2,57	-	3,04	-	5,5	87,2	83,3	79,3	74,6	68,9	61,9	52,5	41	32,2

9

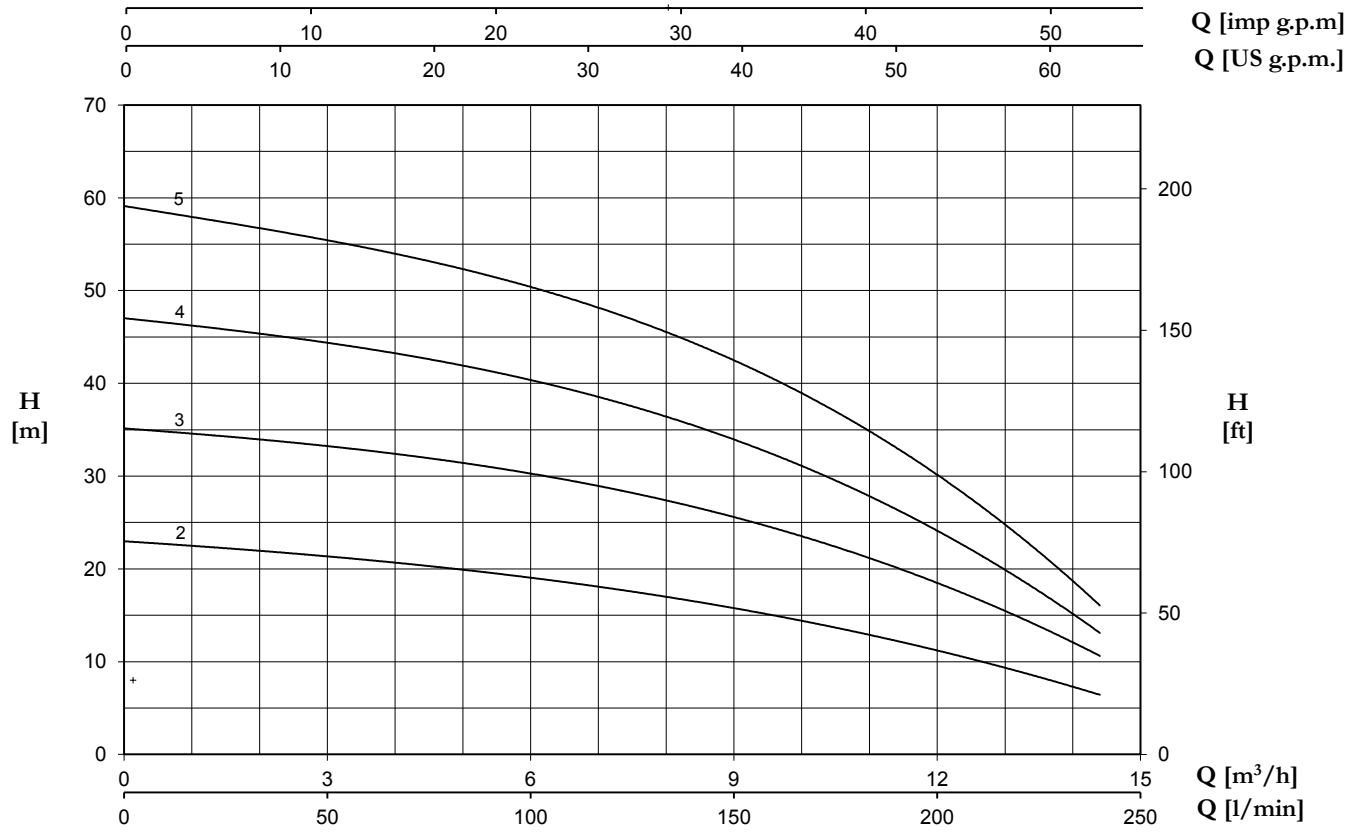

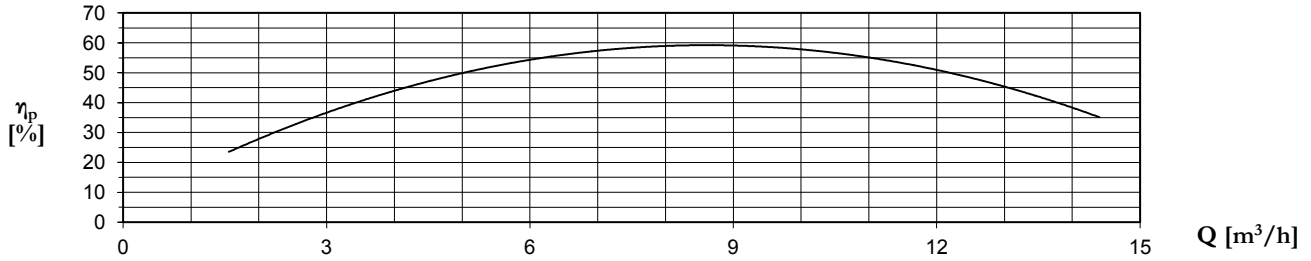

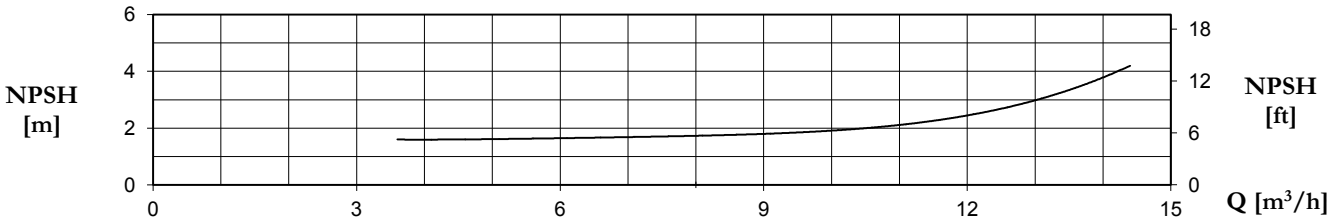

TYPE		P2		P1 (kW)		AMPERE		Q (m³/h - l/min)										
1~	3~					1~	3~	0	3,6	4,8	6	7,2	8,4	9,6	10,8	12	13,2	14,4
								0	60	80	100	120	140	160	180	200	220	240
		(HP)	(kW)	1~	3~	1x230 V 50 Hz	3x400 V 50 Hz	H (m)										
U 9-100/2	U 9-100/2 T	1	0,75	0,98	0,92	4,4	1,7	23	20,9	20	19,1	17,9	16,6	15	13,2	11,1	8,9	6,5
U 9-150/3	U 9-150/3 T	1,5	1,1	1,43	1,38	6,7	2,8	35,2	32,6	31,5	30,3	28,8	26,9	24,5	21,5	18,3	14,7	10,8
U 9-200/4	U 9-200/4 T	2	1,5	1,88	1,77	8,4	3,3	47,1	43,5	42	40,5	38,3	35,7	32,4	28,4	23,8	18,9	13,3
U 9-250/5	U 9-250/5 T	2,5	1,85	2,32	2,18	10,6	4,3	59,2	54,4	52,4	50,4	47,9	44,8	40,5	35,5	29,8	23,5	16,3

18

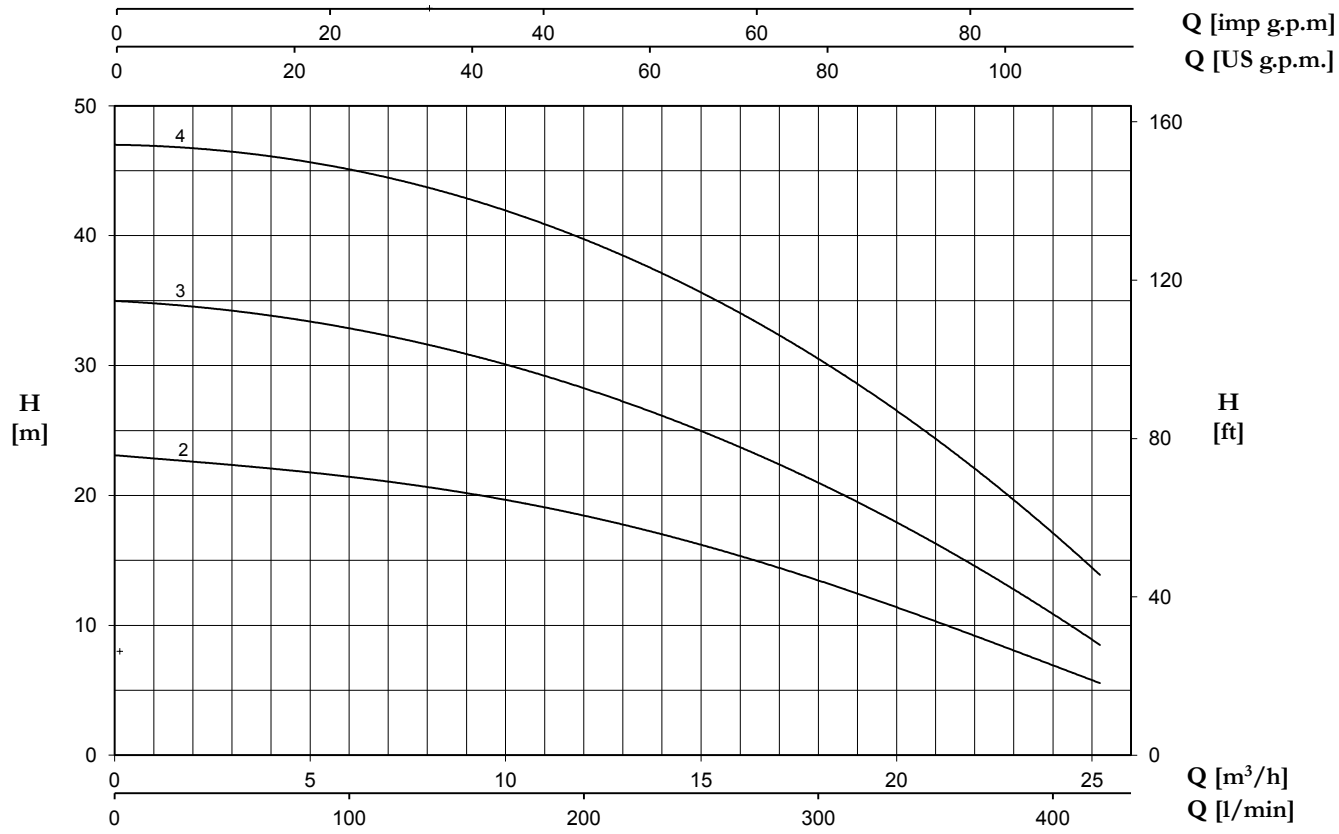

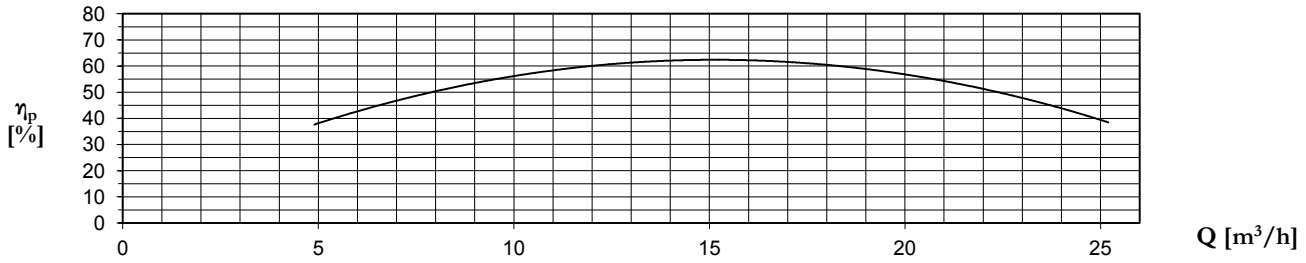

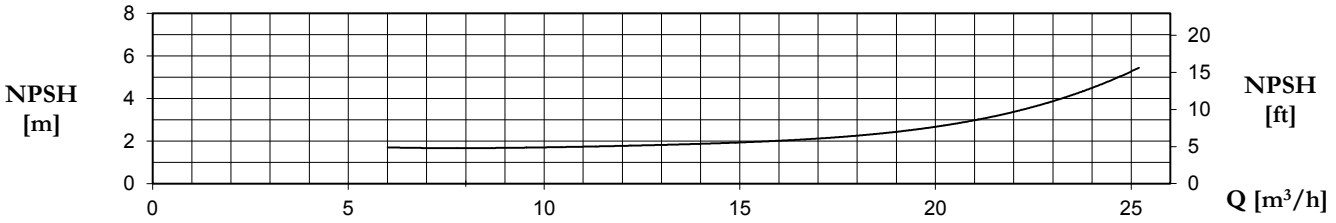

TYPE	P2		P1 (kW)	A	Q (m³/h - l/min)																	
3~				3~	0	6	7,2	8,4	9,6	10,8	12	13,2	14,4	15,6	16,8	18	19,2	20,4	21,6	22,8	24	25,2
					0	100	120	140	160	180	200	220	240	260	280	300	320	340	360	380	400	420
	(HP)	(kW)	3~	3x400 V 50 Hz	H (m)																	
U 18-180/2 T	1,8	1,3	1,52	3	23,1	21,4	21	20,5	19,9	19,2	18,4	17,6	16,7	15,7	14,7	13,5	12,1	10,9	9,7	8,3	7	5,5
U 18-250/3 T	2,5	1,85	2,19	4,3	35	32,7	32,2	31,4	30,5	29,5	28,3	26,7	25,5	24,3	22,8	21,2	19,3	17,3	15,1	12,9	10,8	8,7
U 18-400/4 T	4	3	2,99	5,5	47,2	44,6	44,1	43,3	42,4	41,2	40	38,5	36,7	34,9	32,9	30,5	27,9	25,3	22,7	20	17,1	14,3

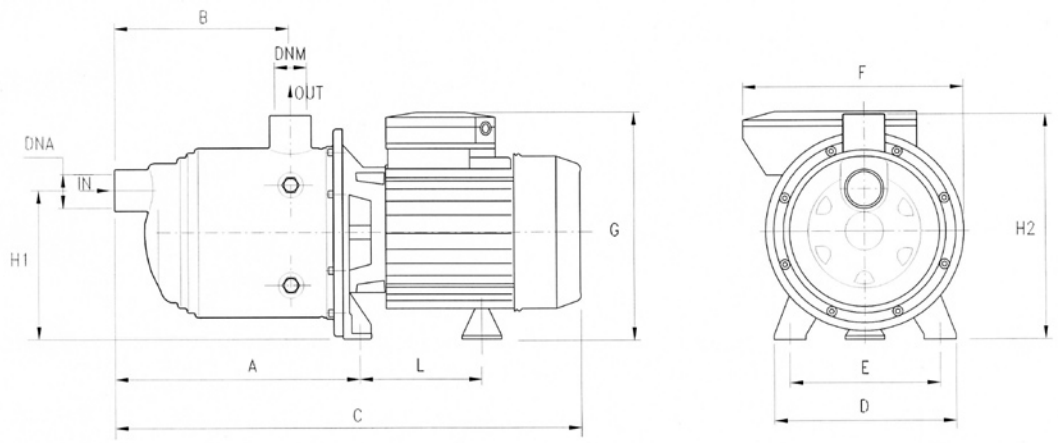

TYPE	DIMENSIONS (mm)										Kg	DNA	DNM
	A	B	C	D	E	F	G	L	H1	H2			
U 3-50/2	166.8	103	333	164	140	178	190	93.7	128	192	6,3	1" G	1" G
U 3-70/3	166.8	103	333	164	140	178	190	93.7	128	192	7,2		
U 3-90/4	190.8	127	357	164	140	178	190	93.7	128	192	8,3		
U 3-100/5	214.8	151	404	164	140	178	203	104.7	128	192	10,6		
U 3-120/6	238.8	175	428	164	140	178	203	104.7	128	192	11		
U 3-150/7	262,8	199	483	164	140	201	211	128.2	134	198	14,1		
U 5-70/2	166.8	103	333	164	140	178	195	93.7	128	192	7,1		
U 5-80/3	166.8	103	357	164	140	178	203	93.7	128	192	9,5		
U 5-120/4	190.8	127	380	164	140	178	203	104.7	128	192	11,1		
U 5-150/5	214.8	151	436	164	140	201	211	128.2	134	198	13,5		
U 5-180/6	238.8	175	459	164	140	201	211	128.2	134	198	14,4		
U 5-200/7	262.8	199	483	164	140	201	211	128.2	134	198	16,2		

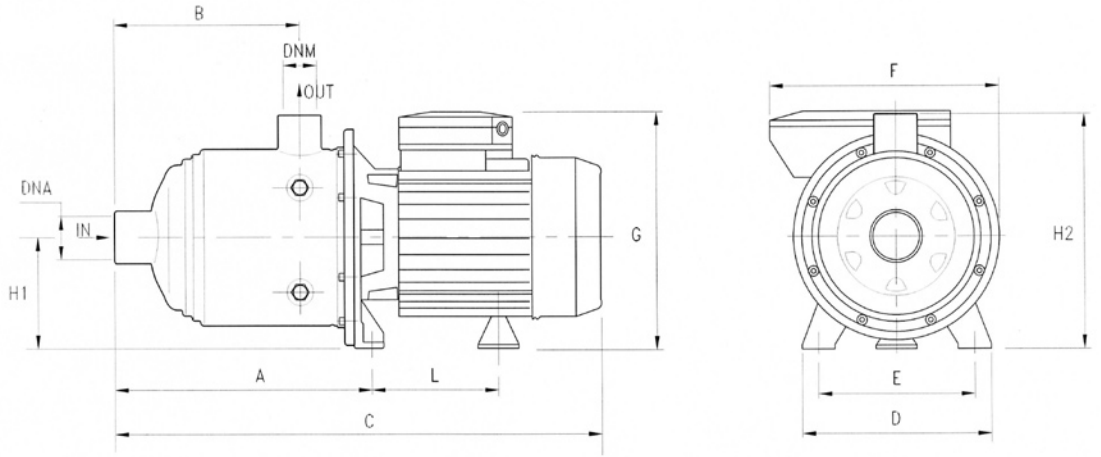

TYPE	DIMENSIONS (mm)										Kg	DNA	DNM
	A	B	C	D	E	F	G	L	H1	H2			
U 7-100/2	166.8	103	356	164	140	178	203	104.7	92	192	10,0	1"1/4 G	1" G
U 7-120/3	166.8	103	356	164	140	178	203	104.7	92	192	10,8		
U 7-180/4	190.8	127	411	164	140	201	211	128.2	98	198	13,8		
U 7-250/5	214.8	151	436	164	140	201	211	128.2	98	198	15,8		
U 7-300/6	238.8	175	M 503	164	140	201	M 229	M 148.2	M 103	M 203	18,2		
			T 459				T 211	T 128.2	T 98	T 198			
U 7-350/7	262.8	199	527	164	140	201	229	148.2	103	203	18,6		
U 9-100/2	185.8	118	375	164	140	178	203	104,7	98	192	10,1	1"1/2 G	1"1/4 G
U 9-150/3	185.8	118	375	164	140	201	211	128.2	98	198	13,2		
U 9-200/4	215.8	148	436	164	140	201	211	128.2	98	198	15,5		
U 9-250/5	245.8	178	464	164	140	201	211	128.2	98	198	16,1		
U 18-180/2 T	201	141	432	164	140	201	211	128.2	98	198	12,9	2" G	1"1/2 G
U 18-250/3 T	238.5	141	432	164	140	201	211	128.2	98	198	14,5		
U 18-400/4 T	276	178.5	514	164	140	201	229	148,2	103	203	20,8		

ULTRA V/L

U 3 V/ L - 100/5 T

- type
- nominal flow-rate m³/h
- "**V**": vertical with overlapped inlet and outlet
- "**L**": vertical with in-line inlet and outlet
- nominal power HPx100
- No. of impellers
- 3~

CARATTERISTICHE COSTRUTTIVE / CONSTRUCTION FEATURES CARACTERÍSTICAS CONSTRUCTIVAS / CARACTÉRISTIQUES D'EXÉCUTION	
Corpo pompa **Pump body** **Cuerpo bomba** **Corps de pompe**	ghisa cast iron fundición fonte
Supporto motore **Motor bracket** **Soporte motor** **Support moteur**	ghisa cast iron fundición fonte
Girante, diffusore **Impeller, diffuser** **Rodete, difusore** **Turbine, diffuseur**	Noryl®
Camicia, albero motore **Shall, motor shaft** **Camisa, eje motor** **Chemise, arbre moteur**	acciaio cromo-nickel AISI 304 stainless steel AISI 304 acero cromo-níquel AISI 304 acier chrome-nickel AISI 304
Tenuta meccanica	ceramica-grafite ≤ 6 giranti grafite-carburo di silicio ≥ 7 giranti
Mechanical seal	ceramic-graphite ≤ 6 impellers graphite-silicon carbide ≥ 7 impellers
Sello mecánico	cerámica-grafito ≤ 6 rodetes grafito-carburo de silicio ≥ 7 rodetes
Garniture mécanique	céramique-graphite ≤ 6 turbines graphite-carbure de silicium ≥ 7 turbines
Cuscinetto intermedio guida albero **Intermediate shaft guiding stage bush** **Cojinete intermedio guía-eje** **Douilles étage de guidage intermédiarie**	ceramica-carburo di tungsteno ceramic-tungsten carbide ceramica-carburo de tungsteno céramique-carbure de tungstène
Temperatura ambiente **Ambient temperature** **Temperatura del ambiente** **Température ambiante**	max 40 °C
Temperatura del liquido **Liquid temperature** **Temperatura del liquído** **Température du liquide**	+5 ÷ +35 °C
Pressione max di esercizio **Max operating pressure** **Presión max de trabajo** **Pression max de fonctionnement**	8 bar ≤ 6 giranti; 14 bar ≥ 7 giranti 8 bar ≤ 6 impellers; 14 bar ≥ 7 impellers 8 bar ≤ 6 rodetes; 14 bar ≥ 7 rodetes 8 bar ≤ 6 turbines; 14 bar ≥ 7 turbines
Guarnizione corpo pompa **Pump body gasket** **Guarniciones cuerpo bomba** **Joint corps de pompe**	EPDM
MOTORE / MOTOR / MOTOR / MOTEUR	
Motore 2 poli a induzione **2 pole induction motor** **Motor de 2 polos a inducción** **Moteur à induction à 2 pôles**	3~ 230/400V-50Hz 1~ 230V-50Hz con termoprotettore fino a 1,85kW with thermal protection up to 1,85 kW con protección térmica hasta 1,85 kW avec protection thermique jusqu'à 1,85 kW
Classe di isolamento **Insulation class** **Clase de aislamiento** **Classe d'isolation**	F
Grado di protezione **Protection degree** **Grado de protección** **Protection**	IP44



ULTRA V



ULTRA 3-5-7 L



ULTRA 9-18 L



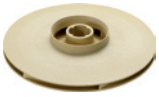

Pompe centrifughe multistadio verticali. Adatte alla movimentazione di liquidi non carichi; sistemi di presurizzazione; irrigazione; acque potabili o con glicole in soluzione; trattamento acque; industria alimentare; riscaldamento e condizionamento; sistemi di lavaggio.

Stainless steel multistage vertical pumps. Pumping of clean non-loaded fluids; pressurizing system; irrigation; drinking and glycol water; water treatment; food industry; heating and air conditioning; washing system.

Bombas centrífugas multietapas verticales. Bombeo de líquidos químicamente y mecánicamente no agresivos; sistemas de presurización; riegos; agua potable o con glycol; tratamientos del agua; industria alimenticia; calefacción y refrigeración; sistemas de lavado.

Pompes centrifuges multicellulaires verticales. Pompage d'eaux propres non chargées; groupes de surpression; irrigation; eau potable ou solution de glycol; traitement des eaux; industrie alimentaire; chauffage et climatisation; stations de lavage auto.

3 V/L

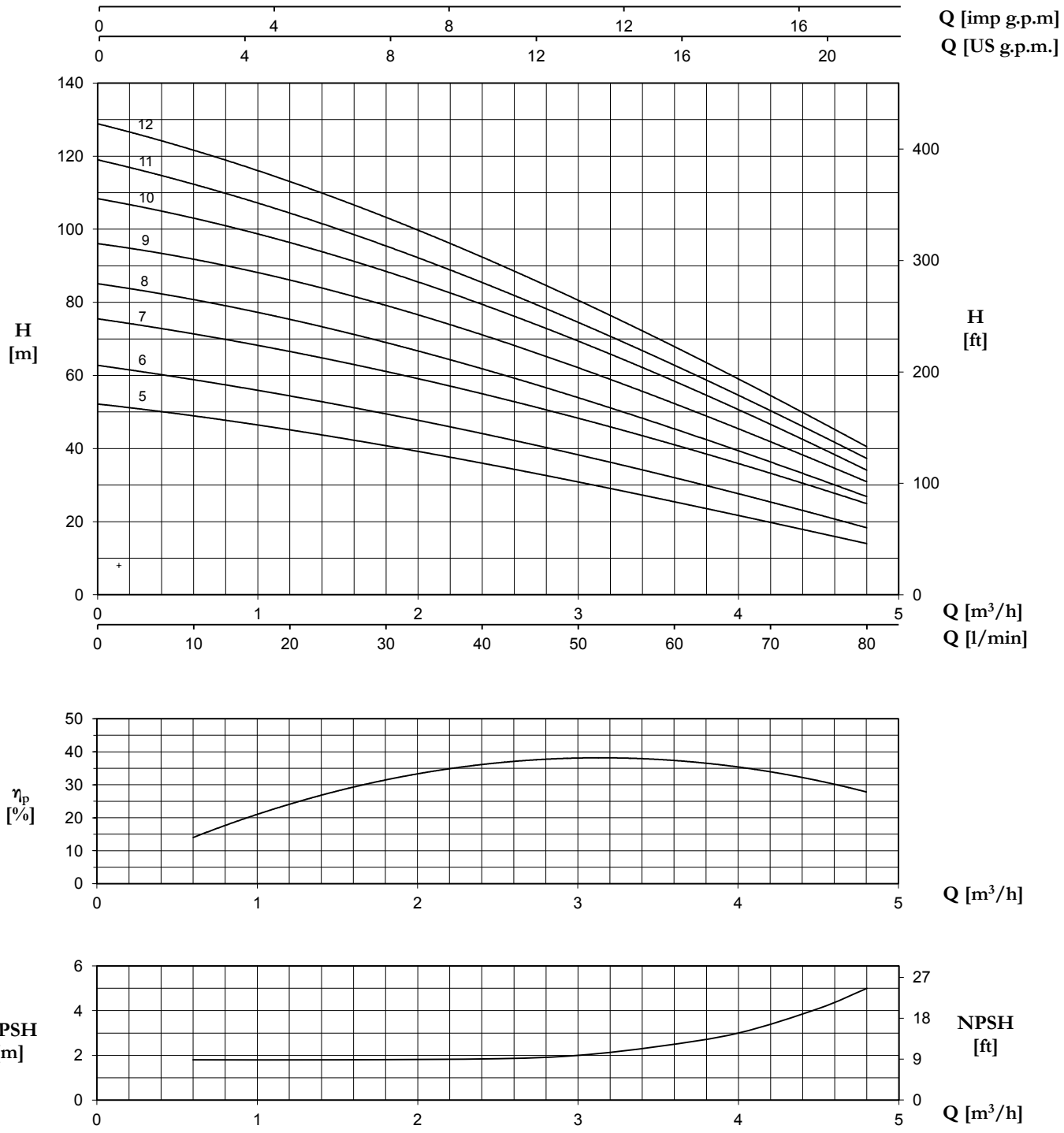

ULTRA 3... V/L		P2		P1 (kW)		AMPERE		Q (m³/h - l/min)						
1~	3~					1~	3~	0	0,6	1,2	1,8	2,4	3,6	4,8
								0	10	20	30	40	60	80
		(HP)	(kW)	1~	3~	1x230 V 50 Hz	3x400 V 50 Hz	H (m)						
U 3...-100/5	U 3...-100/5 T	1	0,75	1,1	1	4,8	1,9	52,2	48,9	45,1	40,8	36,0	25,4	14,0
U 3...-120/6	U 3...-120/6 T	1,2	0,9	1,2	1,2	5,6	2,6	62,8	58,7	54,5	49,6	43,9	32,1	18,3
U 3...-150/7	U 3...-150/7 T	1,5	1,1	1,5	1,5	7,1	2,9	75,5	71,3	66,6	61,2	54,8	41,1	24,9
U 3...-180/8	U 3...-180/8 T	1,8	1,3	1,7	1,6	7,5	3	85,2	80,6	75,1	69,3	61,9	45,2	26,9
U 3...-200/9	U 3...-200/9 T	2	1,5	1,9	1,8	8,4	3,3	95,8	92,2	86,3	78,9	70,7	52,7	30,8
U 3...-250/10	U 3...-250/10 T	2,5	1,8	2,1	2	10	4,1	108,4	102,9	96,5	88,2	79,7	58,3	34,1
U 3...-280/11	U 3...-280/11 T	2,8	2,1	2,3	2,2	10,5	4,3	119,0	112,3	104,4	95,3	85,6	62,7	37,3
U 3...-300/12	U 3...-300/12 T	3	2,2	2,5	2,4	11,2	4,7	128,9	121,5	113	103,5	92,2	67,9	40,5

5 V/L

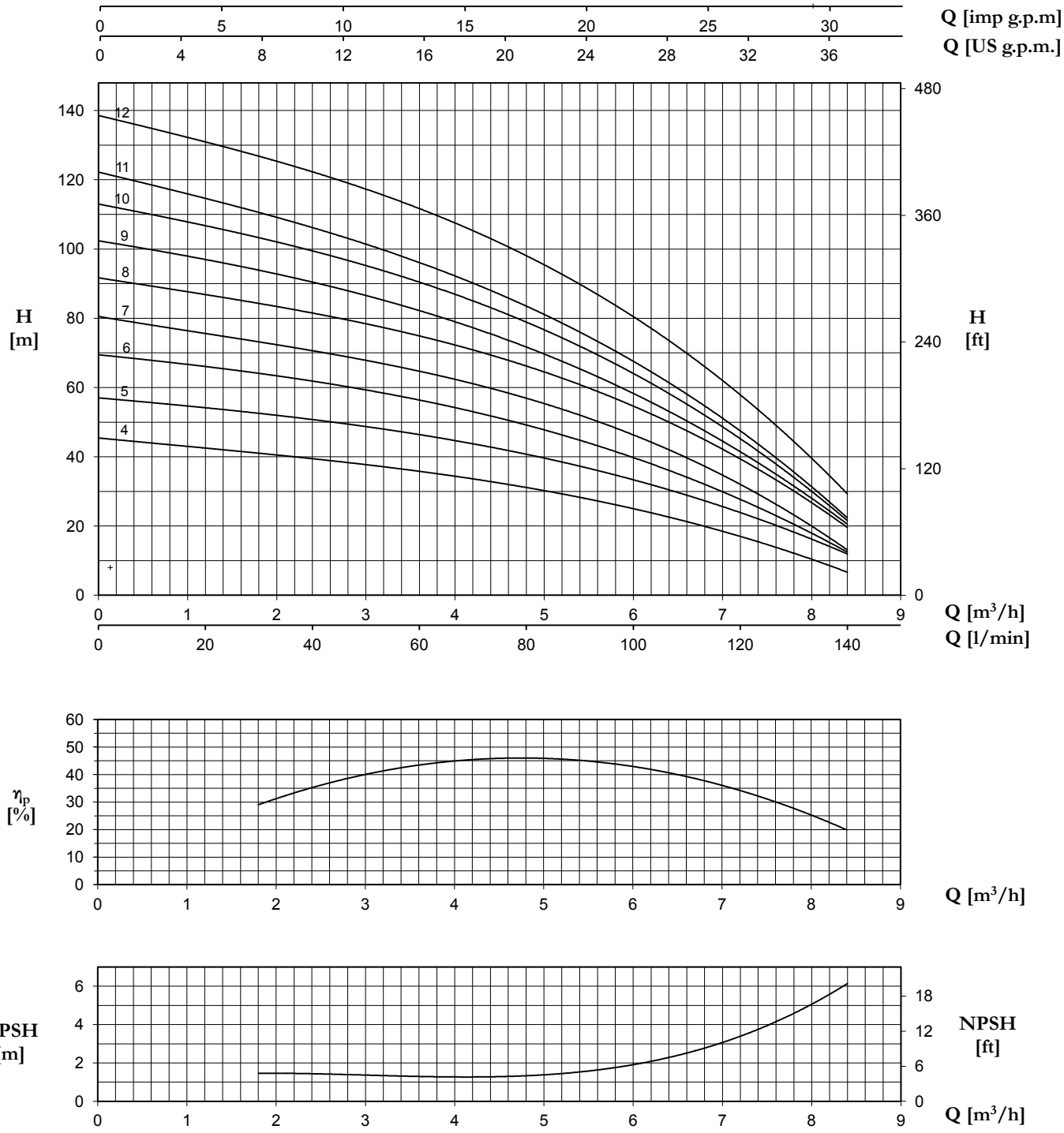

ULTRA 5... V/L		P2		P1 (kW)		AMPERE		Q (m³/h - l/min)							
1~	3~					1~	3~	0	1,8	2,4	3,6	4,8	6	7,2	8,4
								0	30	40	60	80	100	120	140
						1x230 V 50 Hz	3x400 V 50 Hz	H (m)							
		(HP)	(kW)	1~	3~										
U 5...-120/4	U 5...-120/4 T	1,2	0,9	1,13	1,13	5,2	2,5	45,3	41,3	39,6	35,6	30,8	24,9	17,6	6,4
U 5...-150/5	U 5...-150/5 T	1,5	1,1	1,47	1,39	6,8	2,8	56,8	53	51	46,1	40,1	33,3	24,8	11,5
U 5...-180/6	U 5...-180/6 T	1,8	1,3	1,7	1,62	7,7	3	69,3	64,4	62,0	55,6	48,2	39,6	28,8	12,0
U 5...-200/7	U 5...-200/7 T	2	1,5	2	1,86	9	3,4	80,3	73,6	71,0	64,5	56,1	46,0	33,4	12,5
U 5...-250/8	U 5...-250/8 T	2,5	1,87	2,37	2,17	10,7	4,1	91,4	85,0	81,8	74,3	65,5	54,7	40,4	19,1
U 5...-280/9	U 5...-280/9 T	2,8	2,1	2,6	2,4	11,7	4,4	102,1	94,6	90,7	81,6	71,0	58,5	42,3	20,1
U 5...-300/10	U 5...-300/10 T	3	2,2	2,84	2,73	12,8	4,9	112,7	103,9	99,9	89,8	78,2	64	46,4	21
U 5...-350/11	U 5...-350/11 T	3,5	2,6	2,95	2,89	13,3	5	122,0	111,2	106,3	95,6	83,1	67,6	48,2	22,0
-	U 5...-380/12 T	3,8	2,85	-	3,2	-	6,0	138,4	127,2	122,4	111,7	97,3	80,4	58,8	28,9

7 V/L

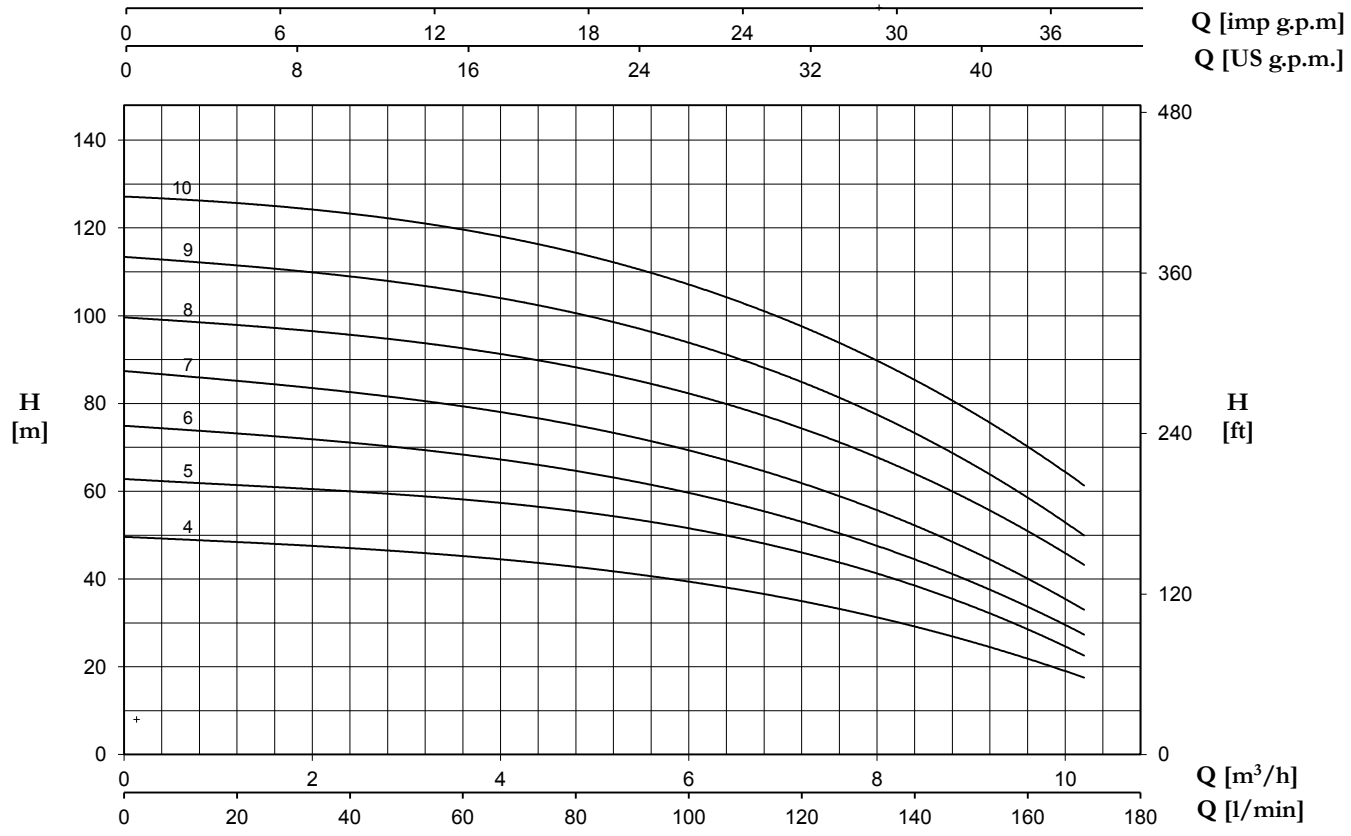

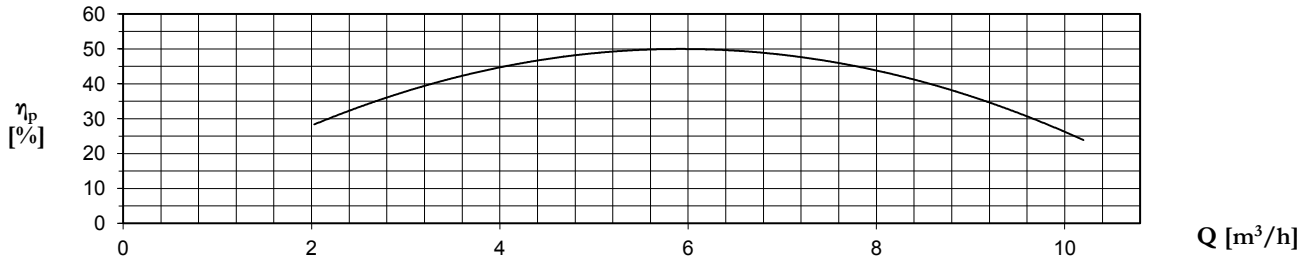

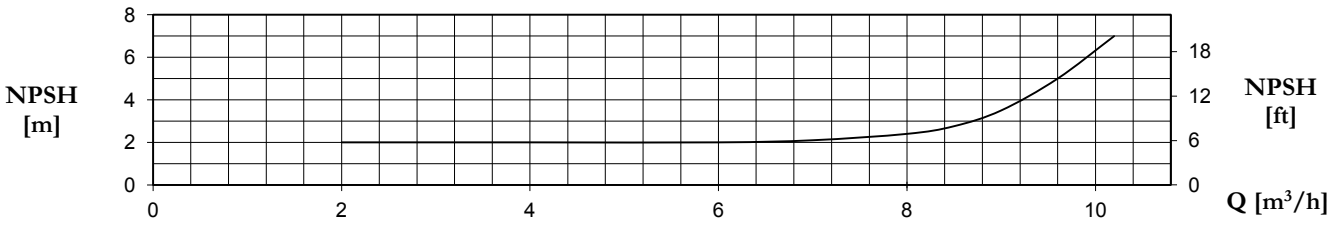

ULTRA 7... V/L		P2		P1 (kW)		AMPERE		Q (m³/h - l/min)								
1~	3~					1~	3~	0	2,4	3,6	4,8	6	7,2	8,4	9,6	10,2
								0	40	60	80	100	120	140	160	170
		(HP)	(kW)	1~	3~	1x230 V 50 Hz	3x400 V 50 Hz	H (m)								
U 7...-180/4	U 7...-180/4 T	1,8	1,3	1,83	1,71	8,3	3,2	49,5	47,4	45,3	42,5	39,2	34,8	29,4	22,6	16,9
U 7...-250/5	U 7...-250/5 T	2,5	1,85	2,39	2,15	10,9	4,2	62,6	60,6	58,2	55,1	51,1	45,8	38,9	29,8	21,5
U 7...-300/6	U 7...-300/6 T	3	2,2	2,68	2,63	12,2	5	74,8	71,5	68,3	64,5	59,3	53,0	44,6	34,5	26,7
-	U 7...-350/7 T	3,5	2,6	-	3,04	-	5,5	87,2	83,3	79,3	74,6	68,9	61,9	52,5	41,0	32,2
-	U 7...-400/8 T	4	3	-	3,6	-	6,8	99,5	96,1	92,6	87,9	81,9	74,5	64,4	51,0	43,0
-	U 7...-450/9 T	4,5	3,31	-	4,09	-	7,0	113,2	109,7	105,4	100,1	93,5	84,8	73,6	59,6	49,0
-	U 7...-550/10 T	5,5	4	-	4,6	-	8,3	127,0	123,8	119,6	114,1	106,6	97,6	86,0	70,3	61,0

9 V/L

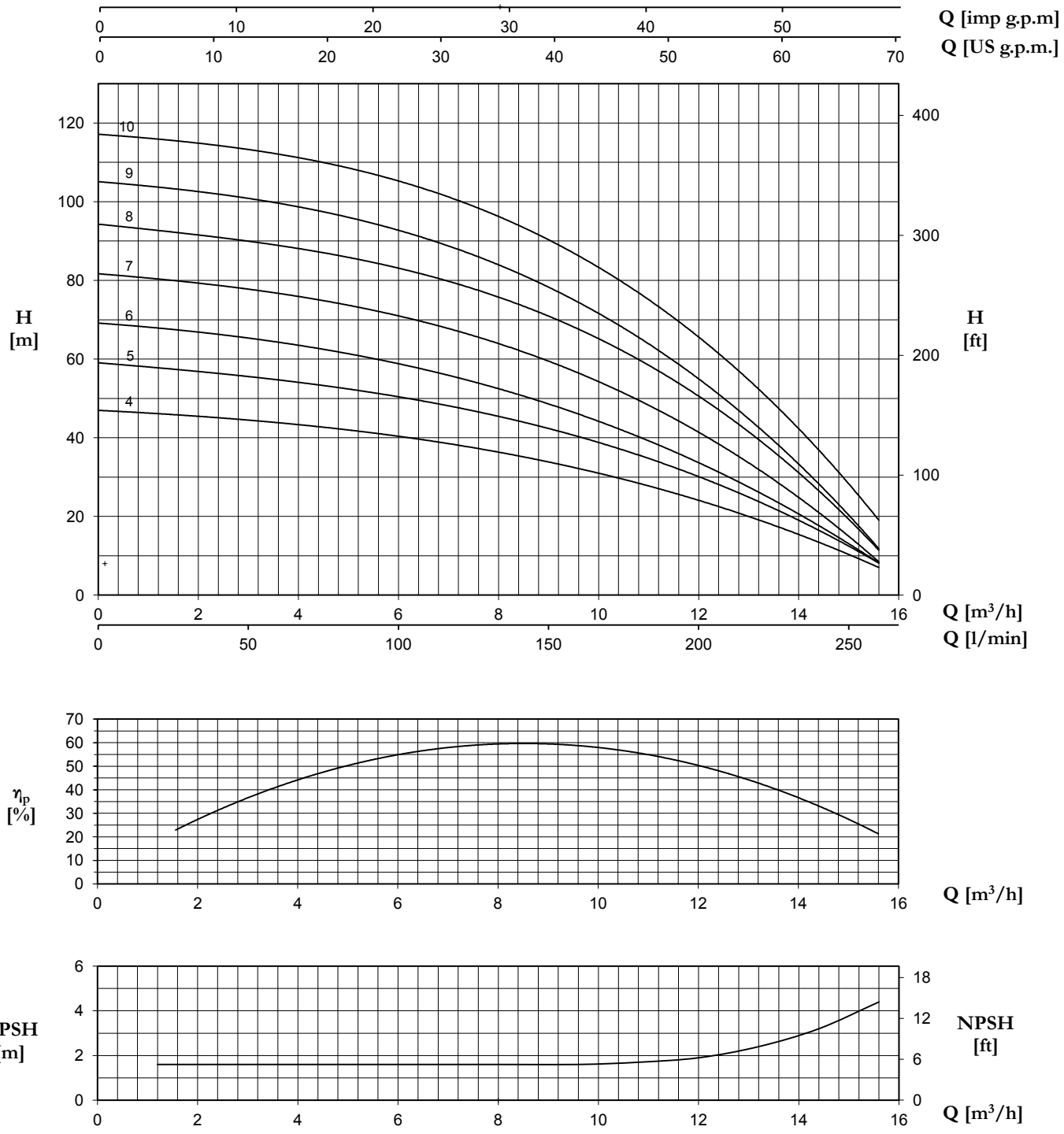

ULTRA 9... V/L		P2		P1 (kW)		AMPERE		Q (m³/h - l/min)											
1~	3~					1~	3~	0	3,6	4,8	6	7,2	8,4	9,6	10,8	12	13,2	14,4	15,6
								0	60	80	100	120	140	160	180	200	220	240	260
		(HP)	(kW)	1~	3~	1x230 V 50 Hz	3x400 V 50 Hz	H (m)											
U 9...-200/4	U 9...-200/4 T	2	1,5	1,88	1,77	8,4	3,3	47,1	43,5	42,0	40,5	38,3	35,7	32,4	28,4	23,8	18,9	13,3	7,3
U 9...-250/5	U 9...-250/5 T	2,5	1,87	2,32	2,18	10,6	4,3	59,2	54,4	52,4	50,4	47,9	44,8	40,5	35,5	29,8	23,5	16,3	8,5
U 9...-300/6	U 9...-300/6 T	3	2,2	2,74	2,64	12,2	4,8	69,4	63,7	61,4	58,8	55,6	51,6	46,5	40,3	33,5	25,4	17,0	9,0
-	U 9...-400/7 T	4	3	-	3,09	-	5,7	82,0	76,0	73,7	70,9	67,5	63,0	57,0	49,7	41,0	31,2	20,1	9,5
-	U 9...-450/8 T	4,5	3,37	-	3,67	-	6,4	94,5	88,4	86,0	83	79,4	74,7	68,0	59,8	49,8	38,9	27,0	11,6
-	U 9...-500/9 T	5	3,7	-	4,03	-	6,9	105,4	98,9	96,1	92,7	88,5	82,8	75,0	65,4	54,5	41,8	28,0	12,5
-	U 9...-550/10 T	5,5	4,0	-	4,57	-	8,3	117,6	111,0	108,4	105,3	101,1	95,1	87,2	76,7	64,8	51,2	36,4	20,1

18 V/L

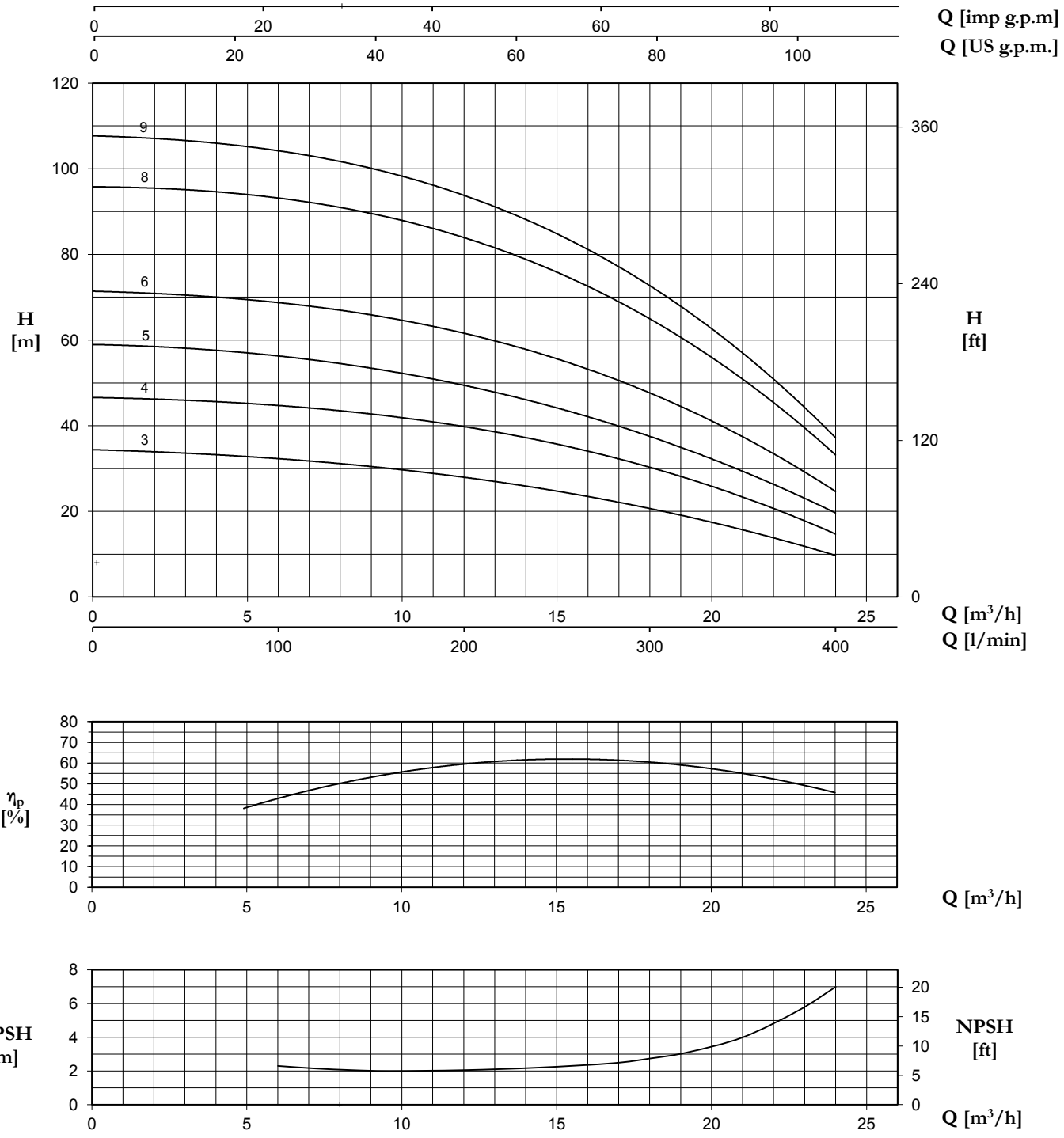

ULTRA 18... V/L	P2		P1 (kW)	A	Q (m³/h - l/min)															
3~				3~	0	6	7,2	8,4	9,6	10,8	12	13,2	14,4	15,6	16,8	18	19,2	20,4	21,6	22,8	24
					0	100	120	140	160	180	200	220	240	260	280	300	320	340	360	380	400
	(HP)	(kW)	3~	3x400 V 50 Hz	H (m)															
U 18...-250/3 T	2,5	1,85	2,19	4,3	34,5	32,0	31,6	30,9	30,1	29,1	28,1	26,8	25,5	24,1	22,5	20,7	18,7	16,5	14,4	12,2	10,0
U 18...-400/4 T	4	3	2,99	5,5	46,8	44,2	43,7	43,1	42,4	41,3	40,1	38,6	36,9	35	32,6	30,1	27,4	24,5	21,5	18,4	15,2
U 18...-450/5 T	4,5	3,31	3,68	6,6	59,1	55,9	55,1	54,1	52,8	51,3	49,7	47,7	45,5	43,0	40,3	37,3	34,3	30,9	27,4	23,9	19,8
U 18...-550/6 T	5,5	4	4,51	8,7	71,6	68,2	67,4	66,5	65,4	63,8	61,9	59,7	57	54,2	51,1	47,6	43,7	39,5	34,7	29,9	25,2
U 18...-750/8 T	7,5	5,5	6	10,7	96,1	92,6	91,5	90,1	88,5	86,6	84,4	81,6	78,3	74,5	69,8	64,7	59,1	53,3	46,9	40,5	34,3
U 18...-900/9 T	9	6,6	7,17	12,8	108,0	103,6	102,3	100,8	99,0	96,9	94,1	91,1	87,5	83,0	78,3	72,6	66,2	59,6	52,6	45,5	38,3

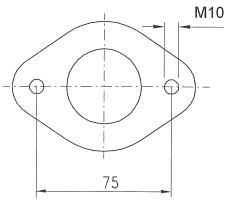

3-5-7

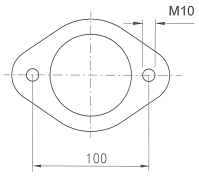

9-18

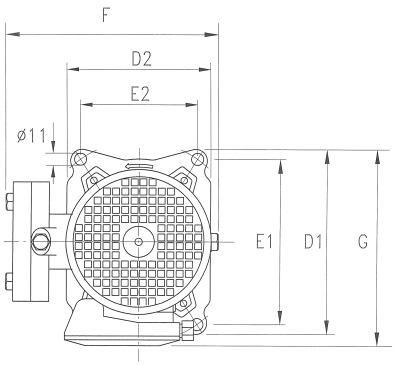

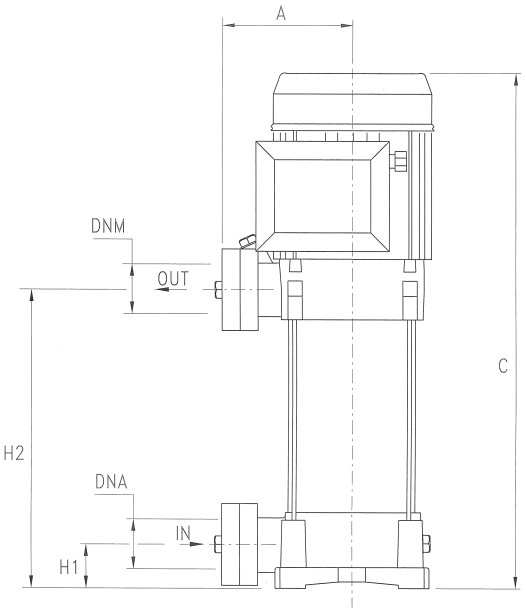

U 3V	DIMENSIONS (mm)										Kg	DNA	DNM
	A	C	D1	D2	E1	E2	F	G	H1	H2			
U 3V-100/5	135	413	204	162	178,5	125	229	213	40	178	17,7	1"1/4G	1"1/4G
U 3V-120/6	135	437	204	162	178,5	125	229	213	40	202	18,1		
U 3V-150/7	135	491	204	162	178,5	125	229	220	40	226	21		
U 3V-180/8	135	515	204	162	178,5	125	229	220	40	250	21,8		
U 3V-200/9	135	539	204	162	178,5	125	229	220	40	274	23		
U 3V-250/10	135	563	204	162	178,5	125	229	220	40	298	23,5		
U 3V-280/11	135	M 632 T 587	204	162	178,5	125	229	M 228 T 220	40	322	24,7		
U 3V-300/12	135	M 656 T 611	204	162	178,5	125	229	M 228 T 220	40	346	26		

U 5V	DIMENSIONS (mm)										Kg	DNA	DNM
	A	C	D1	D2	E1	E2	F	G	H1	H2			
U 5V-120/4	135	389	204	162	178,5	125	229	213	40	178	18,4	1"1/4G	1"1/4G
U 5V-150/5	135	443	204	162	178,5	125	229	220	40	202	20,7		
U 5V-180/6	135	467	204	162	178,5	125	229	220	40	226	21,6		
U 5V-200/7	135	491	204	162	178,5	125	229	220	40	250	23,4		
U 5V-250/8	135	515	204	162	178,5	125	229	220	40	274	24		
U 5V-280/9	135	M 584 T 539	204	162	178,5	125	229	M 228 T 220	40	298	26,3		
U 5V-300/10	135	M 608 T 563	204	162	178,5	125	229	M 228 T 220	40	322	26,7		
U 5V-350/11	135	632	204	162	178,5	125	229	228	40	346	29,7		
U 5V-380/12	135	656	204	162	178.5	125	229	228	40	370	30,4		

U 7V	DIMENSIONS (mm)										Kg	DNA	DNM
	A	C	D1	D2	E1	E2	F	G	H1	H2			
U 7V-180/4	135	419	204	162	178,5	125	229	220	40	178	21	1"1/4G	1"1/4G
U 7V-250/5	135	443	204	162	178,5	125	229	220	40	202	23		
U 7V-300/6	135	M 512 T 467	204	162	178,5	125	229	M 228 T 220	40	226	25,5		
U 7V-350/7	135	536	204	162	178,5	125	229	228	40	250	25,9		
U 7V-400/8	135	560	204	162	178,5	125	229	228	40	274	28,8		
U 7V-450/9	135	617	204	162	178,5	125	235	243	40	301	33,3		
U 7V-550/10	135	641	204	162	178,5	125	235	243	40	325	36,3		

U 9V	DIMENSIONS (mm)										Kg	DNA	DNM
	A	C	D1	D2	E1	E2	F	G	H1	H2			
U 9V-200/4	135	443	204	162	178,5	125	229	220	40	202	22,6	1"1/2G	1"1/4G
U 9V-250/5	135	473	204	162	178,5	125	229	220	40	232	23,2		
U 9V-300/6	135	M 548 T 503	204	162	178,5	125	229	M 228 T 220	40	262	25,9		
U 9V-400/7	135	578	204	162	178,5	125	229	228	40	292	28,8		
U 9V-450/8	135	641	204	162	178,5	125	235	243	40	325	33,2		
U 9V-500/9	135	671	204	162	178,5	125	235	243	40	355	33,7		
U 9V-550/10	135	701	204	162	178,5	125	235	243	40	385	36,7		

U 18V	DIMENSIONS (mm)										Kg	DNA	DNM
	A	C	D1	D2	E1	E2	F	G	H1	H2			
U 18V-250/3 T	135	451	204	162	178,5	125	229	220	50	211	27,2	2"G	1"1/2G
U 18V-400/4 T	135	534	204	162	178,5	125	229	228	50	248	29,2		
U 18V-450/5 T	135	605	204	162	178,5	125	235	243	50	289	33,9		
U 18V-550/6 T	135	642	204	162	178,5	125	235	243	50	326	37,1		
U 18V-750/8 T	135	763	204	162	178,5	125	255	253	50	401	46,6		
U 18V-900/9 T	135	801	204	162	178,5	125	255	253	50	439	51,6		

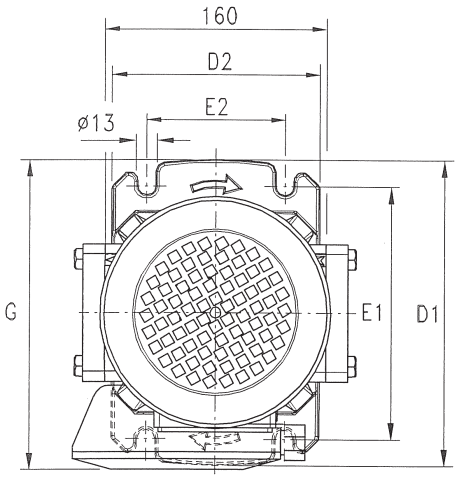

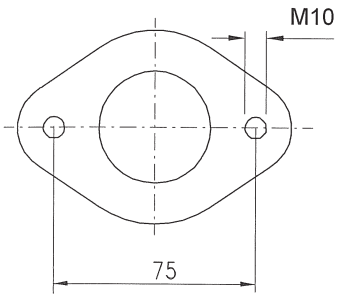

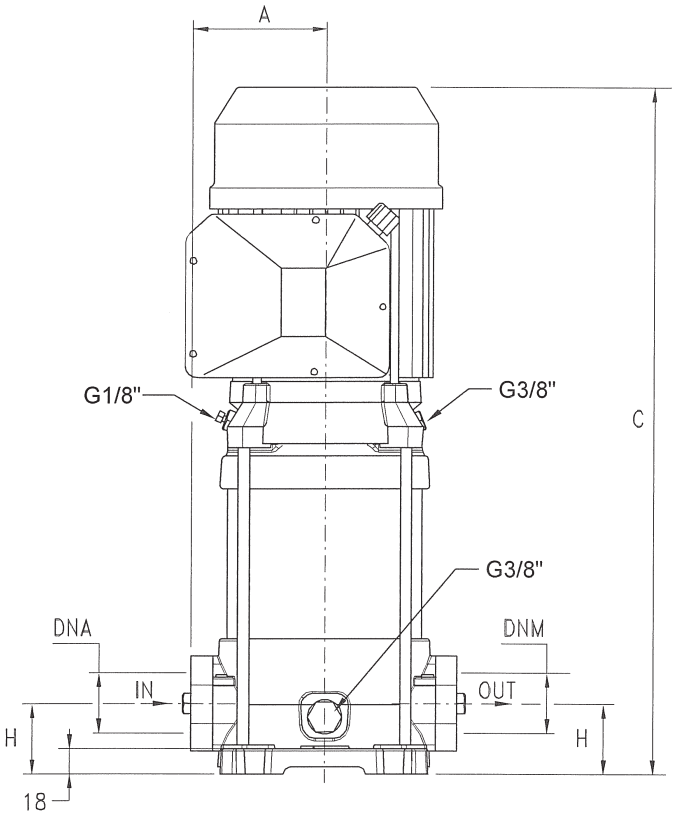

U 3L	DIMENSIONS (mm)								Kg	DNA	DNM
	A	C	D1	D2	E1	E2	G	H			
U 3L-100/5	98	429	220	150	180	100	228	50	19	1"1/4G	1"1/4G
U 3L-120/6	98	453	220	150	180	100	228	50	19,3		
U 3L-150/7	98	507	220	150	180	100	228	50	22,6		
U 3L-180/8	98	531	220	150	180	100	228	50	23,6		
U 3L-200/9	98	555	220	150	180	100	228	50	25,5		
U 3L-250/10	98	579	220	150	180	100	228	50	26,1		
U 3L-280/11	98	M 648 T 603	220	150	180	100	M 236 T 228	50	27,3		
U 3L-300/12	98	M 672 T 627	220	150	180	100	M 236 T 228	50	28,4		

U 5L	DIMENSIONS (mm)								Kg	DNA	DNM
	A	C	D1	D2	E1	E2	G	H			
U 5L-120/4	98	405	220	150	180	100	221	50	19,4	1"1/4G	1"1/4G
U 5L-150/5	98	459	220	150	180	100	228	50	22,4		
U 5L-180/6	98	483	220	150	180	100	228	50	23,3		
U 5L-200/7	98	507	220	150	180	100	228	50	25,1		
U 5L-250/8	98	531	220	150	180	100	228	50	25,7		
U 5L-280/9	98	M 600 T 555	220	150	180	100	M 236 T 228	50	28,2		
U 5L-300/10	98	M 624 T 579	220	150	180	100	M 236 T 228	50	28,6		
U 5L-350/11	98	648	220	150	180	100	236	50	31,6		
U 5L-380/12	98	672	220	150	180	100	236	50	32,3		

U 7L	DIMENSIONS (mm)								Kg	DNA	DNM
	A	C	D1	D2	E1	E2	G	H			
U 7L-180/4	98	435	220	150	180	100	228	50	22,7	1"1/4G	1"1/4G
U 7L-250/5	98	459	220	150	180	100	228	50	24,7		
U 7L-300/6	98	M 528 T 483	220	150	180	100	M 236 T 228	50	27,3		
U 7L-350/7	98	552	220	150	180	100	236	50	27,7		
U 7L-400/8	98	576	220	150	180	100	236	50	30,6		
U 7L-450/9	98	633	220	150	180	100	251	50	34,9		
U 7L-550/10	98	657	220	150	180	100	251	50	38		

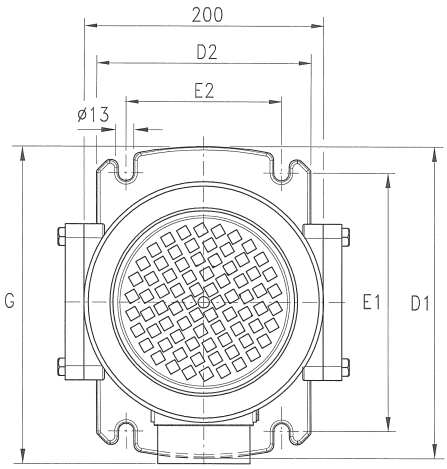

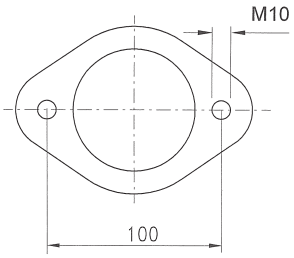

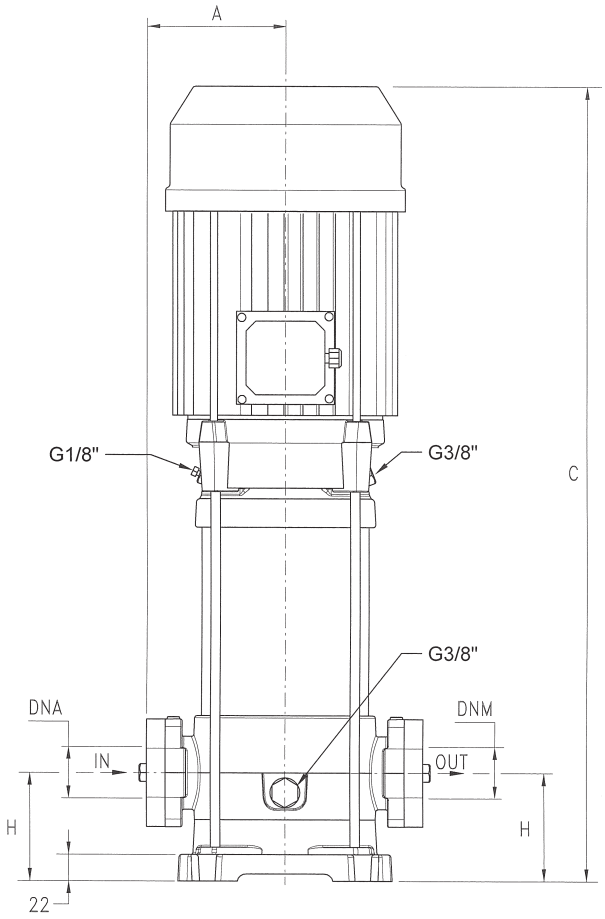

U 9L	DIMENSIONS (mm)								Kg	DNA	DNM
	A	C	D1	D2	E1	E2	G	H			
U 9L-200/4	118	490	260	180	215	130	248	80	28,6	1”1/2G	1”1/2G
U 9L-250/5	118	520	260	180	215	130	248	80	29,2		
U 9L-300/6	118	M 595 T 550	260	180	215	130	M 256 T 248	80	31,8		
U 9L-400/7	118	625	260	180	215	130	256	80	35		
U 9L-450/8	118	688	260	180	215	130	271	80	38,6		
U 9L-500/9	118	718	260	180	215	130	271	80	39,1		
U 9L-550/10	118	748	260	180	215	130	271	80	42,1		

U 18L	DIMENSIONS (mm)								Kg	DNA	DNM
	A	C	D1	D2	E1	E2	G	H			
U 18L-250/3 T	118	452	260	180	215	130	251	90	32,1	2”G	2”G
U 18L-400/4 T	118	575	260	180	215	130	257	90	34,2		
U 18L-450/5 T	118	646	260	180	215	130	271	90	38,1		
U 18L-550/6 T	118	683	260	180	215	130	271	90	41,5		
U 18L-750/8 T	118	804	260	180	215	130	280	90	50,4		
U 18L-900/9 T	118	842	260	180	215	130	280	90	55,3		

ULTRA LG





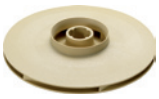

Pompe centrifughe multistadio verticali. Adatte alla movimentazione di liquidi non carichi; sistemi di presurizzazione; irrigazione; acque potabili o con glicole in soluzione; trattamento acque; industria alimentare; riscaldamento e condizionamento; sistemi di lavaggio.

Stainless steel multistage vertical pumps. Pumping of clean non-loaded fluids; pressurizing system; irrigation; drinking and glycol water; water treatment; food industry; heating and air conditioning; washing system.

Bombas centrífugas multietapas verticales. Bombeo de líquidos químicamente y mecánicamente no agresivos; sistemas de presurización; riegos; agua potable o con glycol; tratamientos del agua; industria alimenticia; calefacción y refrigeración; sistemas de lavado.

Pompes centrifuges multicellulaires verticales. Pompage d'eaux propres non chargées; groupes de surpression; irrigation; eau potable ou solution de glycol; traitement des eaux; industrie alimentaire; chauffage et climatisation; stations de lavage auto.

U 18 S V/ X/ G - 920/10 T

- U: type
- 18: nominal flow-rate m³/h
- S: stainless steel hydraulic part
- V/: "**V**": vertical with overlapped inlet and outlet; "**L**": vertical with in-line inlet and outlet
- X/: stainless steel pump body (without "**X**": cast iron)
- G: joint
- 920: nominal power HPx100
- 10: No. of impellers
- T: 3~

CARATTERISTICHE COSTRUTTIVE / CONSTRUCTION FEATURES CARACTERÍSTICAS CONSTRUCTIVAS / CARACTÉRISTIQUES D'EXÉCUTION	
Corpo pompa **Pump body** **Cuerpo bomba** **Corps de pompe**	ghisa cast iron fundición fonte
Supporto motore **Motor bracket** **Soporte motor** **Support moteur**	ghisa cast iron fundición fonte
Girante, diffusore **Impeller, diffuser** **Rodete, difusore** **Turbine, diffuseur**	Noryl®
Camicia, albero motore **Shall, motor shaft** **Camisa, eje motor** **Chemise, arbre moteur**	acciaio cromo-nickel AISI 304 stainless steel AISI 304 acero cromo-níquel AISI 304 acier chrome-nickel AISI 304
Tenuta meccanica **Mechanical seal** **Sello mecánico** **Garniture mécanique**	ceramica-grafite ≤ 6 giranti grafite-carburo di silicio ≥ 7 giranti ceramic-graphite ≤ 6 impellers graphite-silicon carbide ≥ 7 impellers cerámica-grafito ≤ 6 rodetes grafito-carburo de silicio ≥ 7 rodetes céramique-graphite ≤ 6 turbines graphite-carbure de silicium ≥ 7 turbines
Cuscinetto intermedio guida albero **Intermediate shaft guiding stage bush** **Cojinete intermedio guía-eje** **Douilles étage de guidage intermédiarie**	ceramica-carburo di tungsteno ceramic-tungsten carbide ceramica-carburo de tungsteno céramique-carbure de tungstène
Temperatura ambiente **Ambient temperature** **Temperatura del ambiente** **Température ambiante**	max 40 °C
Temperatura del liquido **Liquid temperature** **Temperatura del liquído** **Température du liquide**	+5 ÷ +35 °C
Pressione max di esercizio **Max operating pressure** **Presión max de trabajo** **Pression max de fonctionnement**	14 bar
Guarnizione corpo pompa **Pump body gasket** **Guarniciones cuerpo bomba** **Joint corps de pompe**	EPDM
MOTORE / MOTOR / MOTOR / MOTEUR	
Motore 2 poli a induzione **2 pole induction motor** **Motor de 2 polos a inducción** **Moteur à induction à 2 pôles**	3~ 230/400V-50Hz
Classe di isolamento **Insulation class** **Clase de aislamiento** **Classe d'isolation**	F
Grado di protezione **Protection degree** **Grado de protección** **Protection**	IP44

18

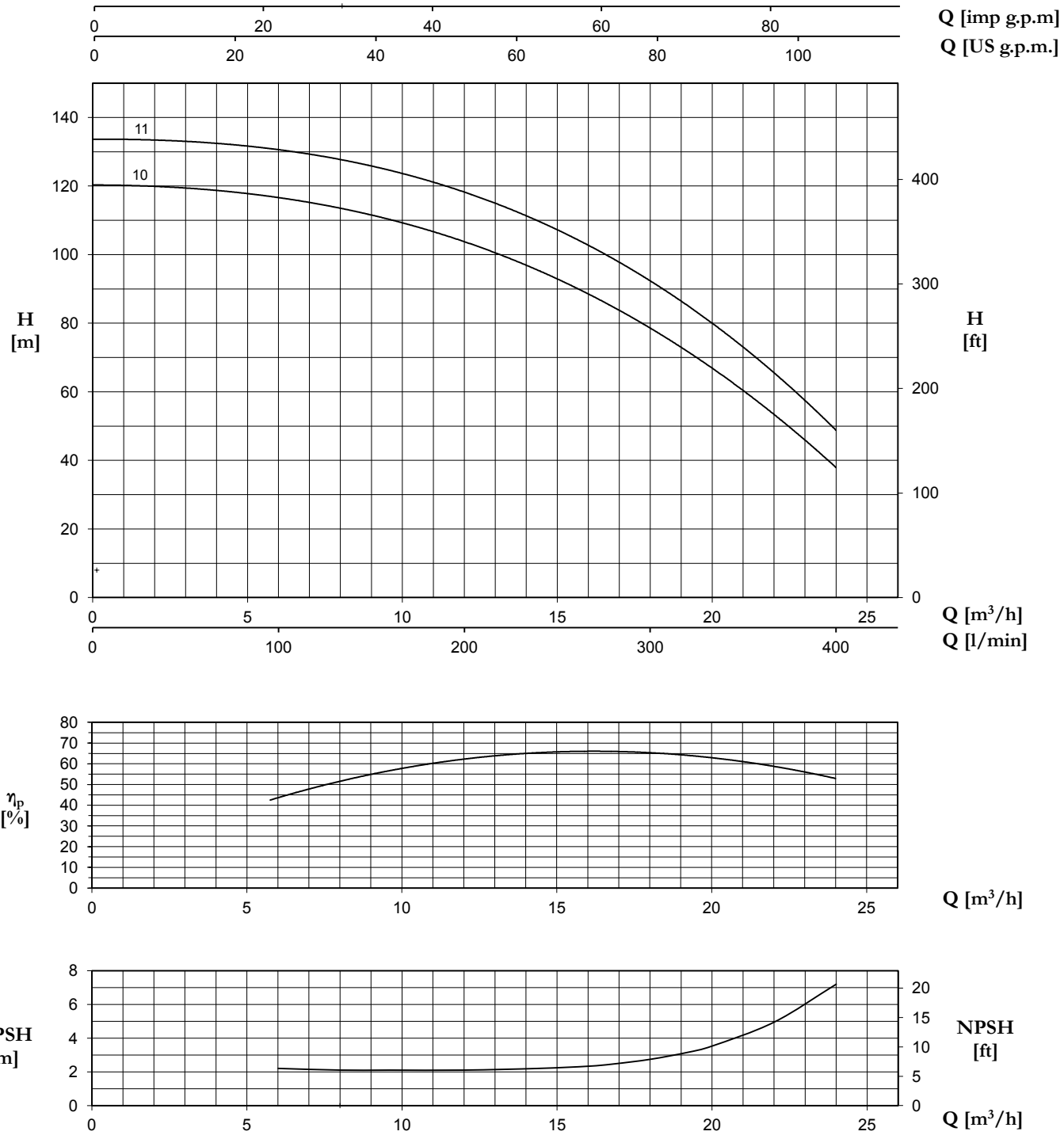

ULTRA 18 LG	P2		P1 (kW)	A	Q (m³/h - l/min)															
3~				3~	0	6	7,2	8,4	9,6	10,8	12	13,2	14,4	15,6	16,8	18	19,2	20,4	21,6	22,8	24
					0	100	120	140	160	180	200	220	240	260	280	300	320	340	360	380	400
	(HP)	(kW)	3~	3x400 V 50 Hz	H (m)															
U 18LG-920/10 T	9,2	6,8	7,4	13	120,7	115,6	114,5	112,7	110,4	107,4	103,9	100,3	96,0	91,2	85,5	78,3	70,8	63,1	55,5	47,5	39,1
U 18LG-1000/11 T	10	7,5	8,2	14,6	134,3	129,0	128,2	126,8	124,7	122,1	119,1	115,0	110,6	105,7	99,6	92,1	83,6	75,7	67,3	59,1	50,7

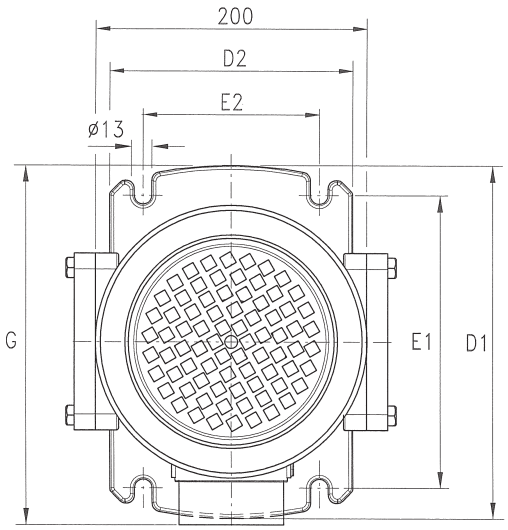

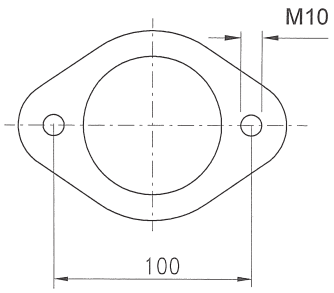

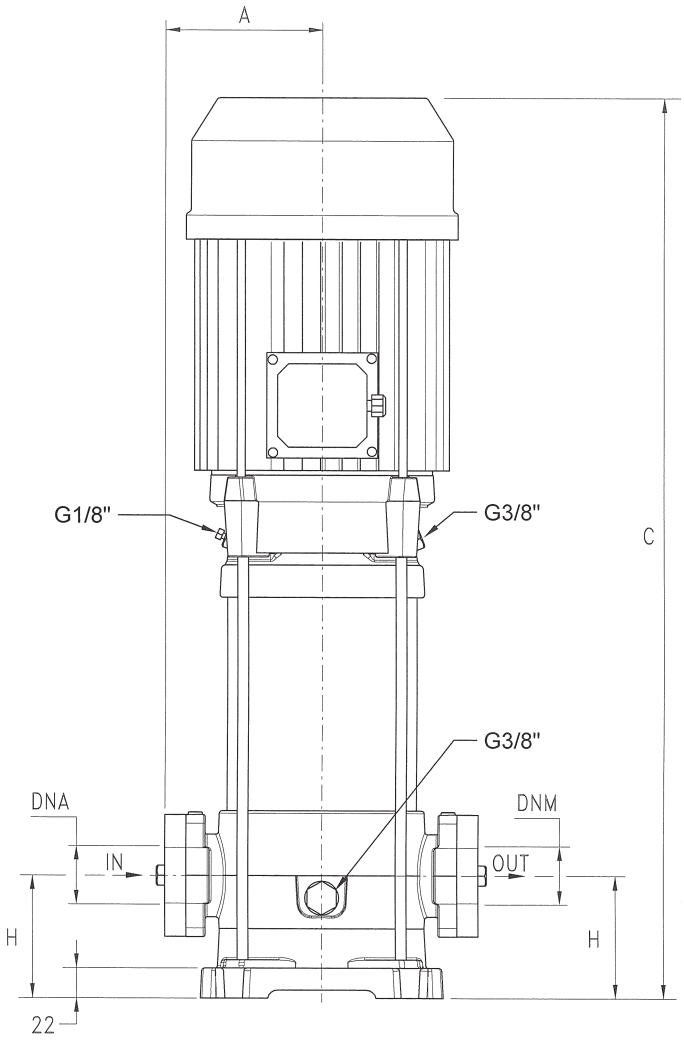

U 18LG	DIMENSIONS (mm)								Kg		DNA	DNM
	A	C	D1	D2	E1	E2	G	H	Std.	IE2		
U 18LG-920/10 T	118	1020	260	180	215	130	307	90	63,8	71,8	2"G	2"G
U 18LG-1000/11 T	118	1057	260	180	215	130	307	90	70,3	78,3		

ULTRA S

U 3 S - 120/6 T

- U — type
- 3 — nominal flow-rate m³/h
- S — stainless steel hydraulic part
- 120 — nominal power HPx100
- 6 — No. of impellers
- T — 3~



ULTRA 3S



ULTRA 5S



ULTRA 7S



ULTRA 9S



ULTRA 18S





CARATTERISTICHE COSTRUTTIVE / CONSTRUCTION FEATURES CARACTERÍSTICAS CONSTRUCTIVAS / CARACTÉRISTIQUES D'EXÉCUTION	
Corpo pompa **Pump body** **Cuerpo bomba** **Corps de pompe**	acciaio cromo-nickel AISI 304 stainless steel AISI 304 acero cromo-níquel AISI 304 acier chrome-nickel AISI 304
Supporto motore **Motor bracket** **Soporte motor** **Support moteur**	alluminio aluminium aluminio aluminium
Girante **Impeller** **Rodete** **Turbine**	acciaio cromo-nickel AISI 304 stainless steel AISI 304 acero cromo-níquel AISI 304 acier chrome-nickel AISI 304
Tenuta meccanica **Mechanical seal** **Sello mecánico** **Garniture mécanique**	ceramica-grafite ≤ 6 giranti grafite-carburo di silicio ≥ 7 giranti ceramic-graphite ≤ 6 impellers graphite-silicon carbide ≥ 7 impellers cerámica-grafito ≤ 6 rodetes grafito-carburo de silicio ≥ 7 rodetes céramique-graphite ≤ 6 turbines graphite-carbure de silicium ≥ 7 turbines
Albero motore **Motor shaft** **Eje motor** **Arbre moteur**	acciaio cromo-nickel AISI 303 stainless steel AISI 303 acero cromo-níquel AISI 303 acier chrome-nickel AISI 303
Temperatura del liquido **Liquid temperature** **Temperatura del liquído** **Température du liquide**	-15 ÷ +110 °C
Pressione di esercizio **Operating pressure** **Presión de trabajo** **Pression de fonctionnement**	max 8,5 bar
MOTORE / MOTOR / MOTOR / MOTEUR	
Motore 2 poli a induzione **2 pole induction motor** **Motor de 2 polos a inducción** **Moteur à induction à 2 pôles**	3~ 230/400V-50Hz 1~ 230V-50Hz con termoprotettore fino a 1,85kW with thermal protection up to 1,85 kW con protección térmica hasta 1,85 kW avec protection thermique jusqu'à 1,85 kW
Classe di isolamento **Insulation class** **Clase de aislamiento** **Classe d'isolation**	F
Grado di protezione **Protection degree** **Grado de protección** **Protection**	IP44

Pompe centrifughe multistadio orizzontali. Adatte alla movimentazione di liquidi non carichi; sistemi di presurizzazione; irrigazione; acque potabili o con glicole in soluzione; trattamento acque; industria alimentare; riscaldamento e condizionamento; sistemi di lavaggio.

Stainless steel multistage horizontal pumps. Pumping of clean non-loaded fluids; pressurizing system; irrigation; drinking and glycol water; water treatment; heating and air conditioning; washing system.

Bombas centrífugas multietapas horizontales. Bombeo de líquidos químicamente y mecánicamente no agresivos; sistemas de presurización; riegos; agua potable o con glycol; tratamientos del agua; industria alimenticia; calefacción y refrigeración; sistemas de lavado.

Pompes centrifuges multicellulaires horizontales. Pompage d'eaux propres non chargées; groupes de surpression; irrigation; eau potable ou solution de glycol; traitement des eaux; industrie alimentaire; chauffage et climatisation; stations de lavage auto.

3 S

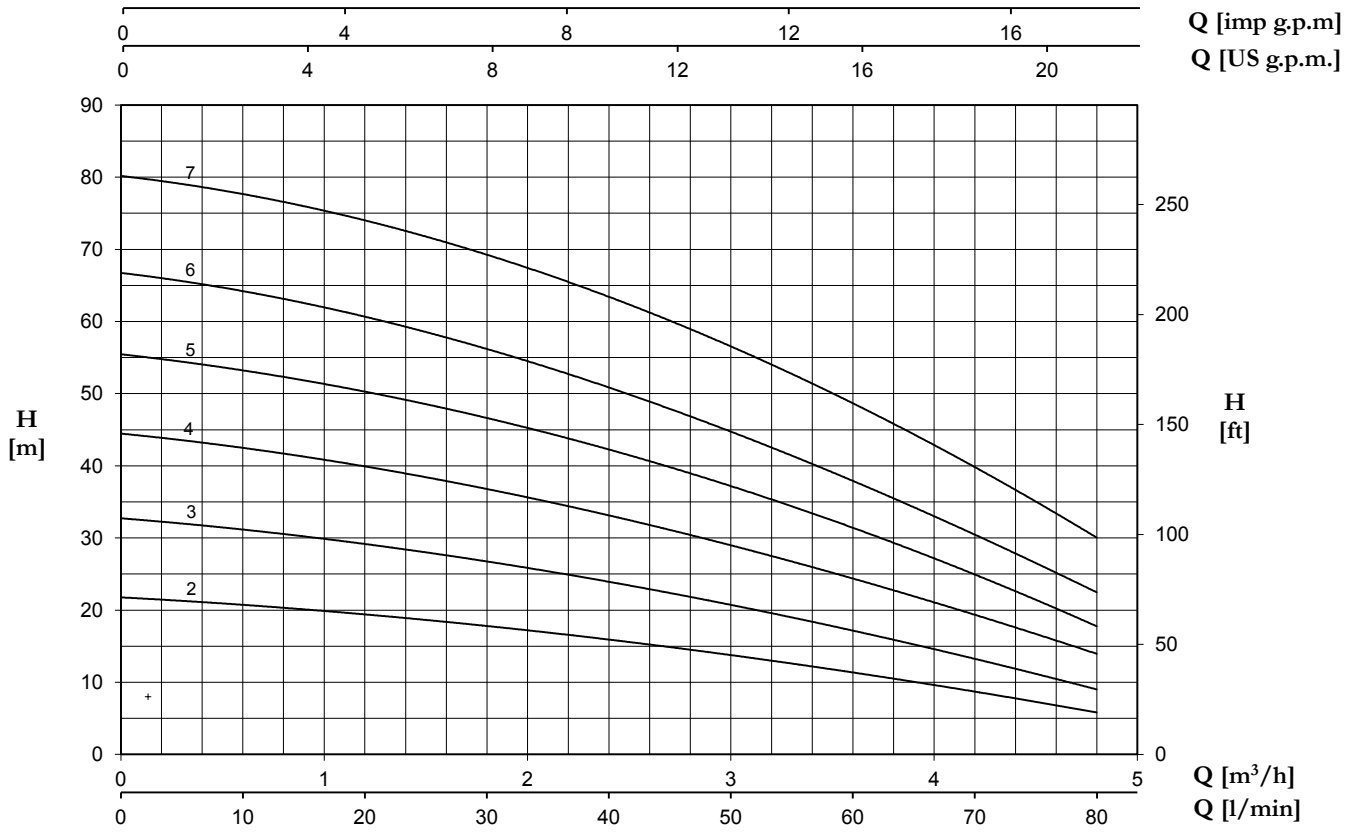

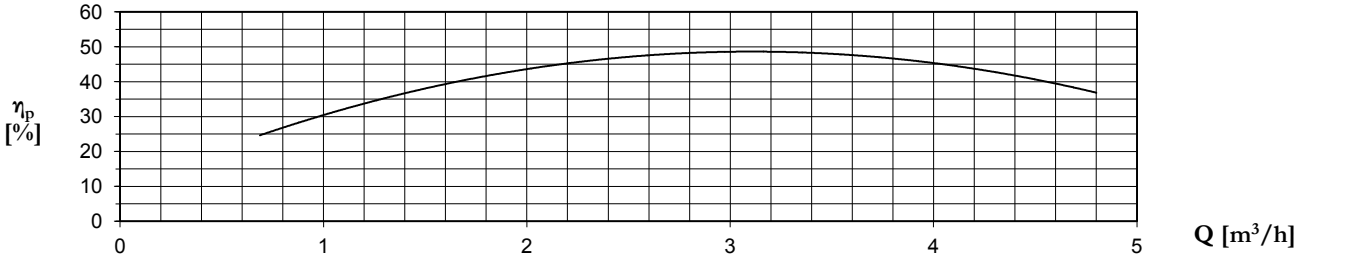

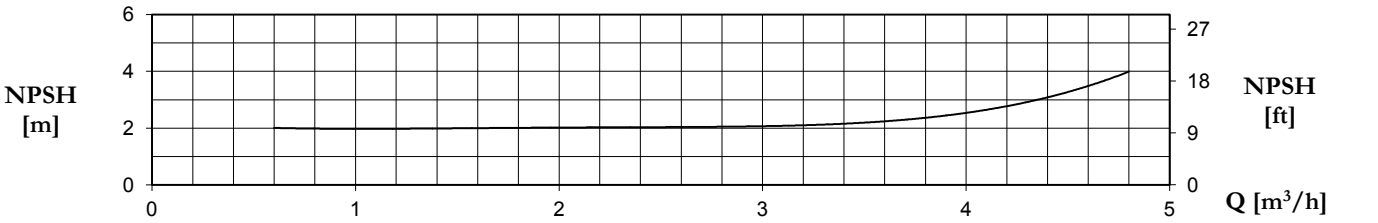

TYPE		P2		P1 (kW)		AMPERE		Q (m³/h - l/min)						
1~	3~					1~	3~	0	0,6	1,2	1,8	2,4	3,6	4,8
								0	10	20	30	40	60	80
		(HP)	(kW)	1~	3~	1x230 V 50 Hz	3x400 V 50 Hz	H (m)						
U 3S-50/2	U 3S-50/2T	0,5	0,37	0,41	0,41	1,8	0,9	21,7	20,9	19,3	17,8	15,9	11,4	5,8
U 3S-70/3	U 3S-70/3 T	0,7	0,51	0,61	0,58	2,7	1,1	32,7	31,2	29,2	26,7	23,9	17,2	9
U 3S-90/4	U 3S-90/4 T	0,9	0,66	0,83	0,8	3,6	1,7	44,3	42,8	40	36,4	33,2	24,5	13,9
U 3S-100/5	U 3S-100/5 T	1	0,75	0,99	0,92	4,4	1,7	55,3	53,5	50,3	46,5	42,1	31,6	17,7
U 3S-120/6	U 3S-120/6 T	1,2	0,9	1,11	1,11	5,1	2,5	66,6	64,4	60,8	56	50,7	38,1	22,4
U 3S-150/7	U 3S-150/7 T	1,5	1,1	1,38	1,31	6,4	2,7	80,1	77,7	74,2	69,1	63,3	48,8	30

5 S

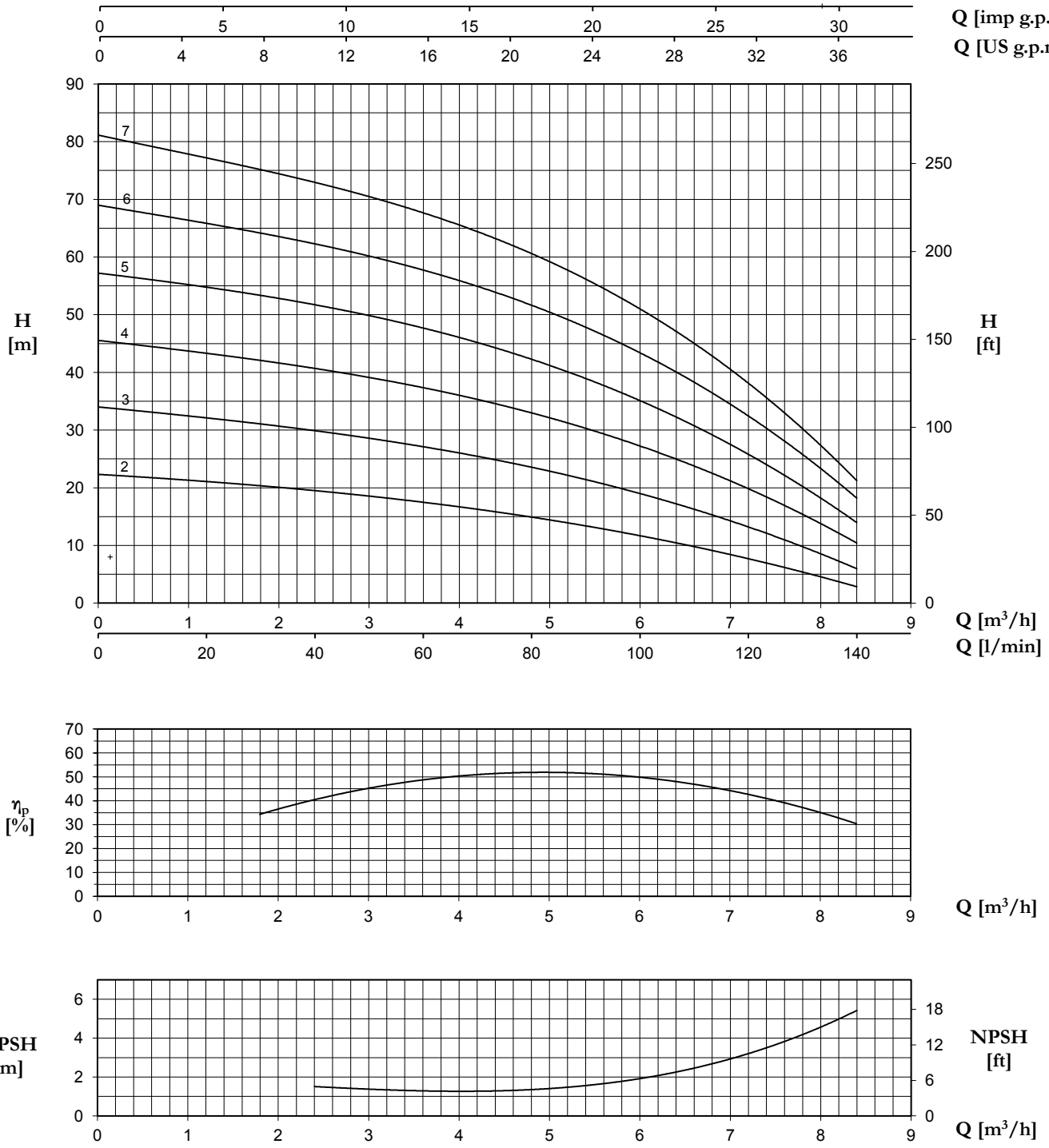

TYPE		P2		P1 (kW)		AMPERE		Q (m³/h - l/min)							
1~	3~					1~	3~	0	1,8	2,4	3,6	4,8	6	7,2	8,4
								0	30	40	60	80	100	120	140
		(HP)	(kW)	1~	3~	1x230 V 50 Hz	3x400 V 50 Hz	H (m)							
U 5S-70/2	U 5S-70/2 T	0,7	0,51	0,6	0,58	2,6	1,1	22,3	20,4	19,5	17,5	14,8	11,7	7,8	2,8
U 5S-80/3	U 5S-80/3 T	0,8	0,6	0,8	0,75	3,8	1,4	34	31,1	29,9	27	23,6	19,1	13,1	6
U 5S-120/4	U 5S-120/4 T	1,2	0,9	1,09	1,08	4,9	2,4	45,5	42,2	40,7	37,2	32,9	27,4	19,8	10,4
U 5S-150/5	U 5S-150/5 T	1,5	1,1	1,39	1,31	6,5	2,7	57,2	53,4	51,7	47,6	42,3	35,2	25,7	14
U 5S-180/6	U 5S-180/6 T	1,8	1,3	1,63	1,55	7,3	3	68,9	64,4	62,3	57,5	51,5	43,5	32,6	18,1
U 5S-200/7	U 5S-200/7 T	2	1,5	1,94	1,67	8,7	3,3	81	75,5	73	67,4	60,3	51	38,6	21

7 S

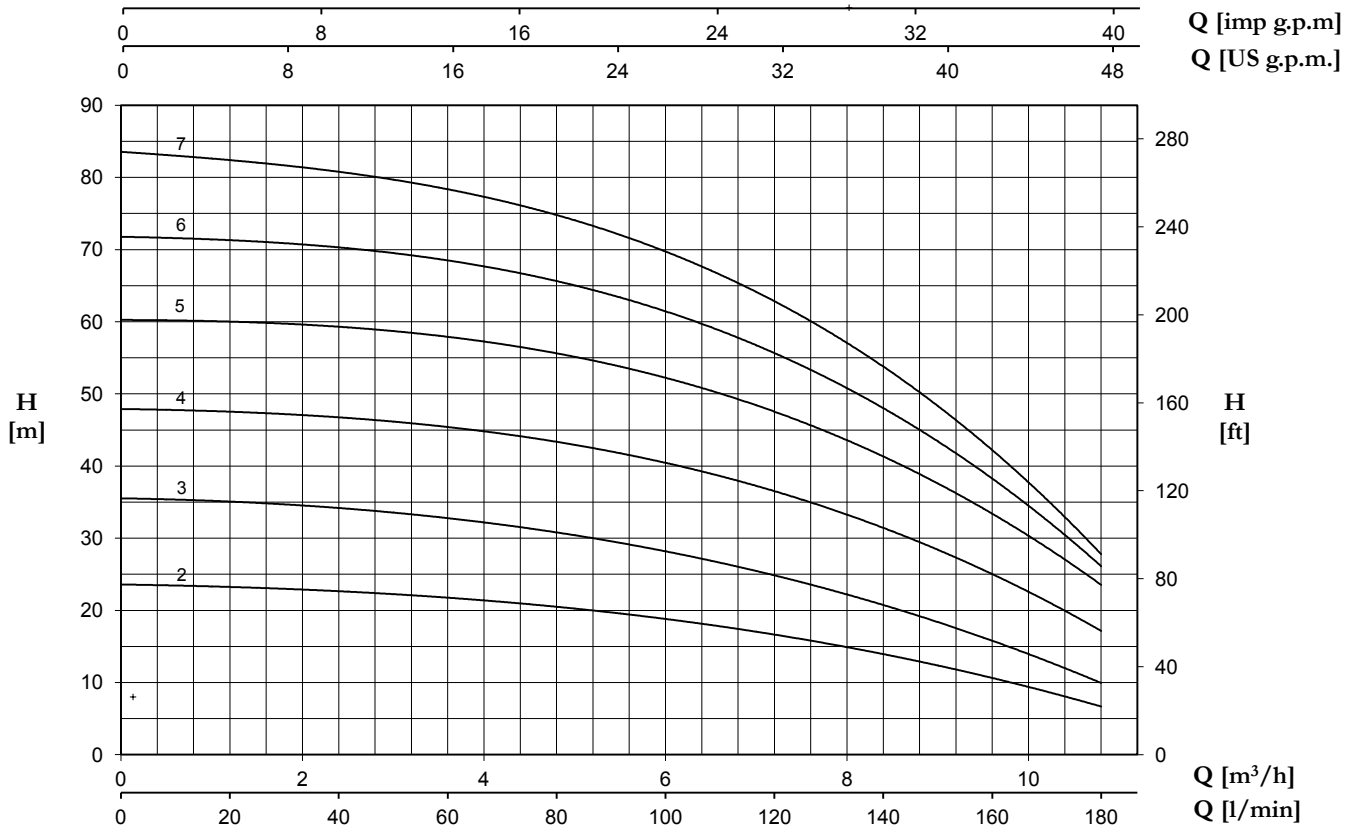

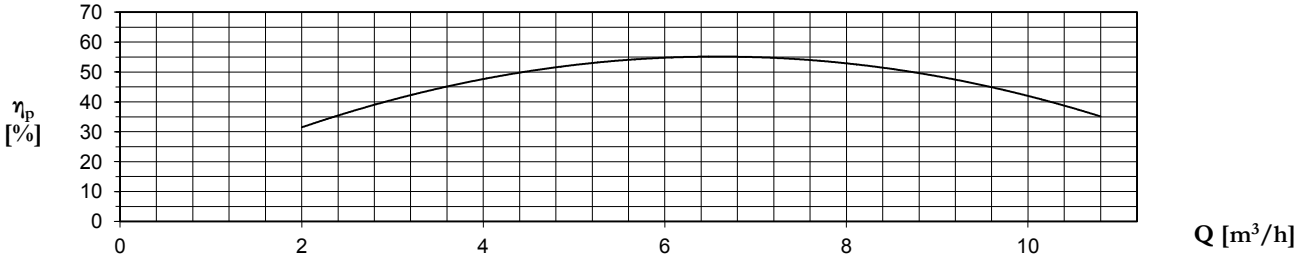

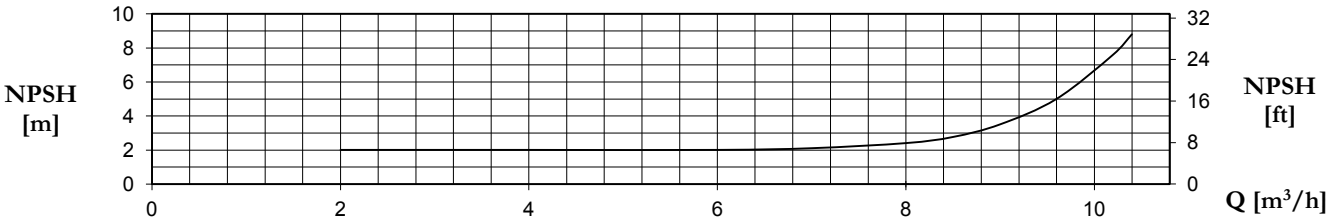

TYPE		P2		P1 (kW)		AMPERE		Q (m³/h - l/min)								
1~	3~					1~	3~	0	2,4	3,6	4,8	6	7,2	8,4	9,6	10,8
								0	40	60	80	100	120	140	160	180
		(HP)	(kW)	1~	3~	1x230 V 50 Hz	3x400 V 50 Hz	H (m)								
U 7S-100/2	U 7S100/2 T	1	0,75	0,91	0,84	4,1	1,6	23,6	22,6	21,8	20,5	18,8	16,7	13,9	10,6	6,7
U 7S-120/3	U 7S-120/3 T	1,2	0,9	1,23	1,22	5,6	2,5	35,6	33,9	32,8	31,2	28,1	24,7	20,8	15,7	10
U 7S-180/4	U 7S-180/4 T	1,8	1,3	1,69	1,62	7,7	3,1	48	46,3	45,7	43,6	40,4	36,4	31,4	25	17,2
U 7S-250/5	U 7S-250/5 T	2,5	1,85	2,19	2,05	10,2	4,1	60,3	59	58,2	55,7	52,2	47,4	41,3	33,5	22
U 7S-300/6	U 7S-300/6 T	3	2,2	2,53	2,44	11,4	4,8	72,5	70,5	69,2	66	61,5	55,7	47,8	37,8	24,7
-	U 7S-350/7 T	3,5	2,57	-	2,84	-	5,1	83,5	80,7	78,8	74,7	69,4	62,6	53,9	42,7	27,5

9 S

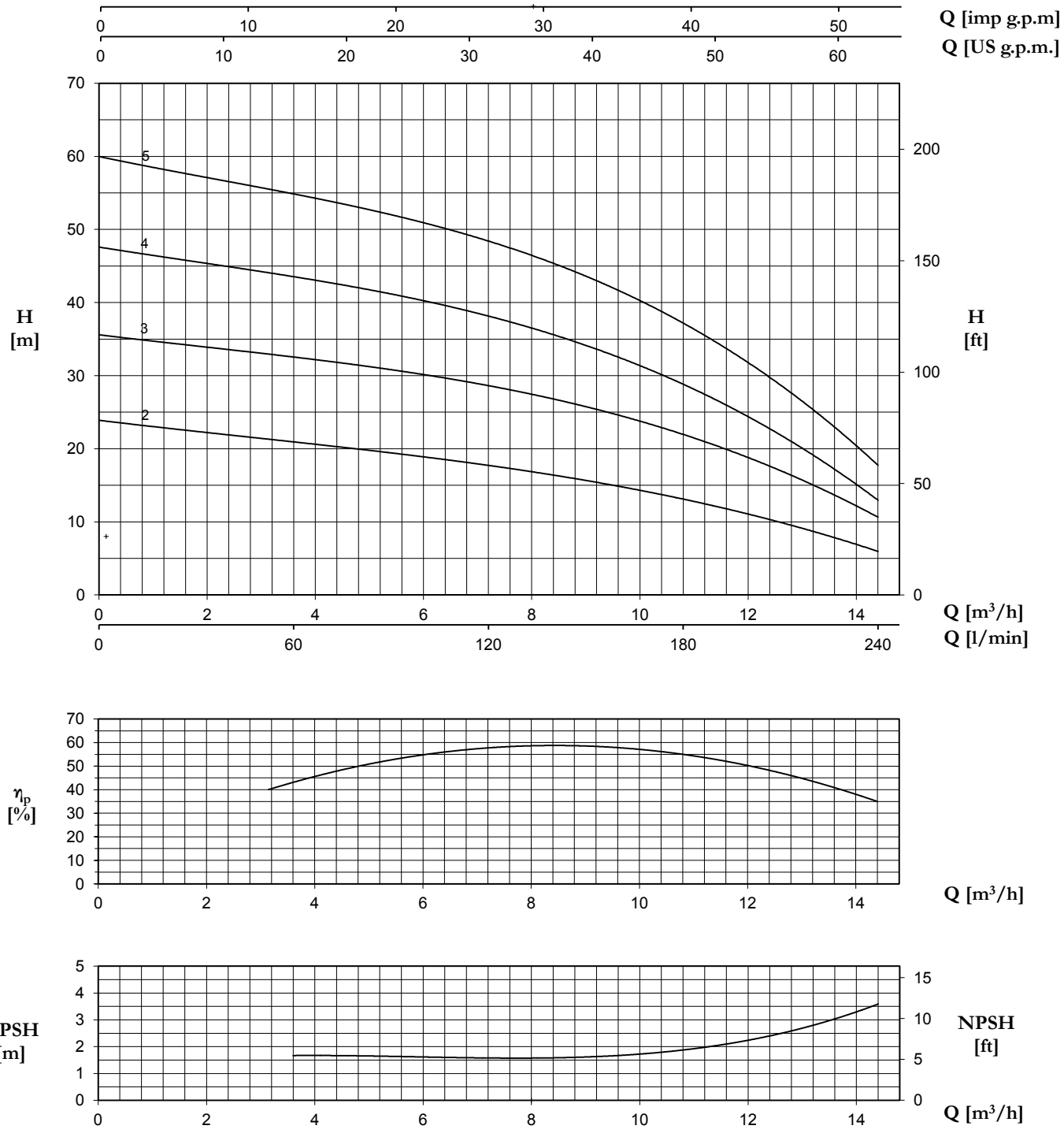

TYPE		P2		P1 (kW)		AMPERE		Q (m³/h - l/min)										
1~	3~					1~	3~	0	3,6	4,8	6	7,2	8,4	9,6	10,8	12	13,2	14,4
								0	60	80	100	120	140	160	180	200	220	240
		(HP)	(kW)	1~	3~	1x230 V 50 Hz	3x400 V 50 Hz	H (m)										
U 9S-100/2	U 9S-100/2 T	1	0,75	0,99	0,95	4,5	1,6	23,9	20,9	20	18,8	17,7	16,5	15	13	11	8,7	6
U 9S-150/3	U 9S-150/3 T	1,5	1,1	1,47	1,4	6,8	2,8	35,6	32,5	31,5	30	28,7	26,9	24,6	22	18,7	15	10,7
U 9S-200/4	U 9S-200/4 T	2	1,5	1,88	1,77	8,4	3,3	47,6	43,5	42,1	40,1	38,1	35,7	32,7	28,9	24,2	19	13,1
U 9S-250/5	U 9S-250/5 T	2,5	1,85	2,36	2,23	10,8	4,3	60	54,8	53	51	48,2	45,4	42	37,3	31,6	25	18

18 S

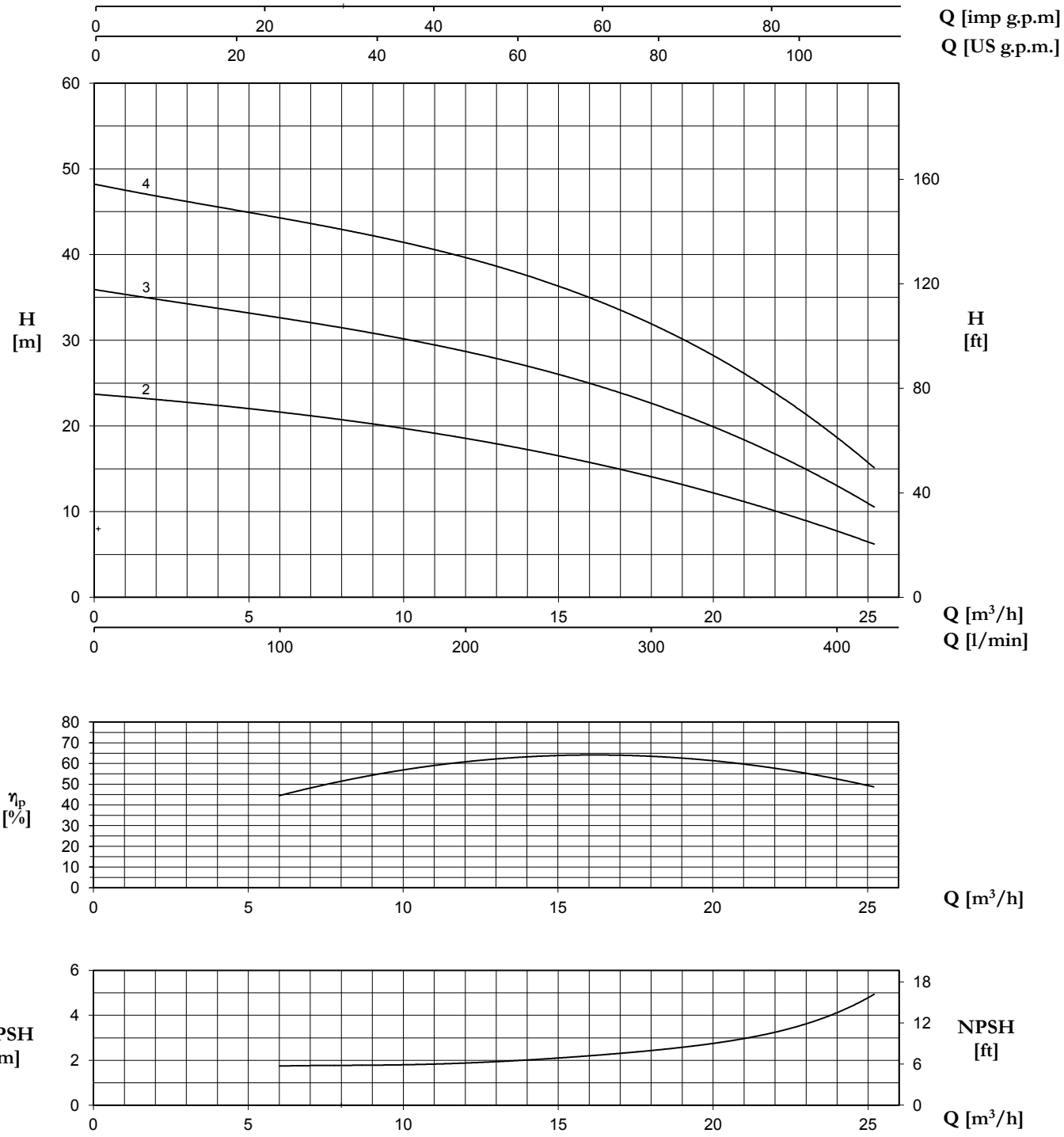

TYPE	P2		P1 (kW)	AMPERE	Q (m³/h - l/min)																	
3~				3~	0	6	7,2	8,4	9,6	10,8	12	13,2	14,4	15,6	16,8	18	19,2	20,4	21,6	22,8	24	25,2
					0	100	120	140	160	180	200	220	240	260	280	300	320	340	360	380	400	420
	(HP)	(kW)	3~	3x400 V 50 Hz	H (m)																	
U 18S-180/2 T	1,8	1,3	1,59	3	23,7	21,7	21,1	20,4	20	19,3	18,5	17,7	16,9	16	15,2	14,3	13,1	11,8	10,3	9,1	7,6	6,4
U 18S-250/3 T	2,5	1,85	2,29	4,4	35,7	33,1	32,3	31,3	30,4	29,4	28,4	27,4	26,3	25,1	24	22,8	21,4	19,6	17,8	15,4	12,9	10,2
U 18S-400/4 T	4	3	3,11	5,7	47,9	45	44	42,8	41,7	40,5	39,1	37,8	36,6	35,2	33,9	32,2	30,2	28	25,1	22,1	18,1	14,9

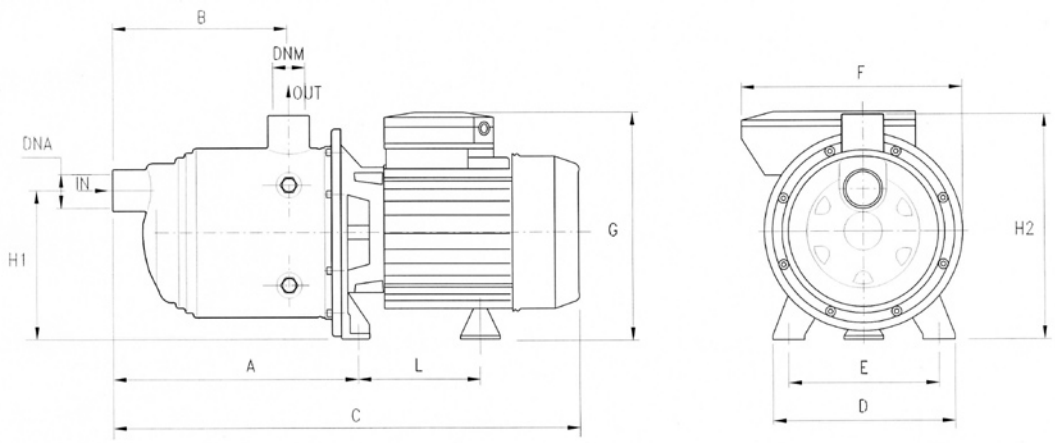

TYPE	DIMENSIONS (mm)										Kg	DNA	DNM
	A	B	C	D	E	F	G	L	H1	H2			
U 3S-50/2	166.8	103	333	164	140	178	190	93.7	128	192	6.9	1" G	1" G
U 3S-70/3	166.8	103	333	164	140	178	190	93.7	128	192	8.0		
U 3S-90/4	190.8	127	357	164	140	178	190	93.7	128	192	9.4		
U 3S-100/5	214.8	151	404	164	140	178	203	104.7	128	192	12.0		
U 3S-120/6	238.8	175	428	164	140	178	203	104.7	128	192	12.7		
U 3S-150/7	262,8	199	483	164	140	201	211	128.2	134	198	16.1		
U 5S-70/2	166.8	103	333	164	140	178	195	93.7	128	192	7.7		
U 5S-80/3	166.8	103	357	164	140	178	203	93.7	128	192	10.3		
U 5S-120/4	190.8	127	380	164	140	178	203	104.7	128	192	12.1		
U 5S-150/5	214.8	151	436	164	140	201	211	128.2	134	198	14.9		
U 5S-180/6	238.8	175	459	164	140	201	211	128.2	134	198	16		
U 5S-200/7	262.8	199	483	164	140	201	211	128.2	134	198	18.1		

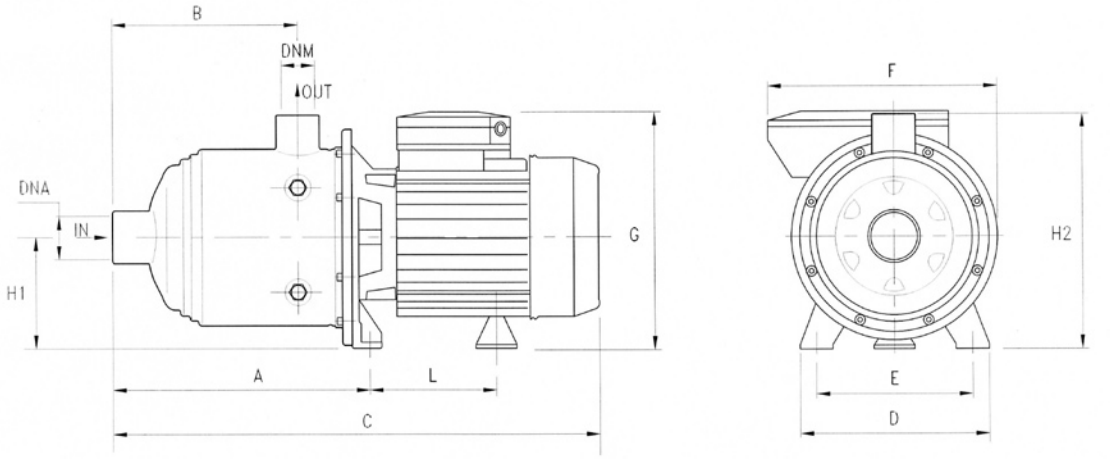

TYPE	DIMENSIONS (mm)										Kg	DNA	DNM
	A	B	C	D	E	F	G	L	H1	H2			
U 7S-100/2	166.8	103	356	164	140	178	203	104.7	103	192	10.6	1"1/4 G	1" G
U 7S-120/3	166.8	103	356	164	140	178	203	104.7	92	192	11.6		
U 7S-180/4	190.8	127	411	164	140	201	211	128.2	98	198	15.0		
U 7S-250/5	214.8	151	436	164	140	201	211	128.2	98	198	17.3		
U 7S-300/6	238.8	175	M 503 T 459	164	140	201	M 229 T 211	M 148.2 T 128.2	M 103 T 98	M 203 T 198	20.0		
U 7S-350/7	262.8	199	527	164	140	201	229	148.2	92	203	20.7		
U 9S-100/2	185.8	118	375	164	140	178	203	104,7	98	192	10.8	1"1/2 G	1"1/4 G
U 9S-150/3	185.8	118	375	164	140	201	211	128.2	98	198	14.2		
U 9S-200/4	215.8	148	436	164	140	201	211	128.2	98	198	16.8		
U 9S-250/5	245.8	178	464	164	140	201	211	128.2	98	198	17.7		
U 18S-180/2 T	201	141	432	164	140	201	211	128.2	98	198	14.0	2" G	1"1/2 G
U 18S-250/3 T	238.5	141	432	164	140	201	211	128.2	98	198	15.8		
U 18S-400/4 T	276	178.5	514	164	140	201	229	148,2	103	203	22.6		

ULTRA SV/SL/SLX



ULTRA SV



ULTRA 3-5-7 SL



ULTRA 9-18 SL



ULTRA SLX





Pompe centrifughe multistadio verticali. Adatte alla movimentazione di liquidi non carichi; sistemi di presurizzazione; irrigazione; acque potabili o con glicole in soluzione; trattamento acque; industria alimentare; riscaldamento e condizionamento; sistemi di lavaggio.

Stainless steel multistage vertical pumps. Pumping of clean non-loaded fluids; pressurizing system; irrigation; drinking and glycol water; water treatment; food industry; heating and air conditioning; washing system.

Bombas centrífugas multietapas verticales. Bombeo de líquidos químicamente y mecánicamente no agresivos; sistemas de presurización; riegos; agua potable o con glycol; tratamientos del agua; industria alimenticia; calefacción y refrigeración; sistemas de lavado.

Pompes centrifuges multicellulaires verticales. Pompage d'eaux propres non chargées; groupes de surpression; irrigation; eau potable ou solution de glycol; traitement des eaux; industrie alimentaire; chauffage et climatisation; stations de lavage auto.

U 3 S V/ X - 100/5 T

- U: type
- 3: nominal flow-rate m^3/h
- S: stainless steel hydraulic part
- V: "**V**": vertical with overlapped inlet and outlet; "**L**": vertical with in-line inlet and outlet
- X: stainless steel pump body (without "**X**": cast iron)
- 100: nominal power HPx100
- 5: No. of impellers
- T: 3~

CARATTERISTICHE COSTRUTTIVE / CONSTRUCTION FEATURES CARACTERÍSTICAS CONSTRUCTIVAS / CARACTÉRISTIQUES D'EXÉCUTION	
Corpo pompa	ghisa (SV/SL); acciaio cromo-nickel AISI 304 (SLX)
Pump body	cast iron (SV/SL); stainless steel AISI 304 (SLX)
Cuerpo bomba	fundición (SV/SL); acero cromo-nickel AISI 304 (SLX)
Corps de pompe	fonte (SV/SL); acer chrome-nickel AISI 304 (SLX)
Supporto motore	ghisa
Motor bracket	cast iron
Soporte motor	fundición
Support moteur	fonte
Girante, diffusore, camicia, albero motore	acciaio cromo-nickel AISI 304
Impeller, diffuser, shall, motor shaft	stainless steel AISI 304
Rodete, difusore, camisa, eje motor	acero cromo-níquel AISI 304
Turbine, diffuseur, chemise, arbre moteur	acier chrome-nickel AISI 304
Tenuta meccanica	ceramica-grafite ≤ 6 giranti grafite-carburo di silicio ≥ 7 giranti
Mechanical seal	ceramic-graphite ≤ 6 impellers graphite-silicon carbide ≥ 7 impellers
Sello mecánico	cerámica-grafito ≤ 6 rodetes grafito-carburo de silicio ≥ 7 rodetes
Garniture mécanique	céramique-graphite ≤ 6 turbines graphite-carbure de silicium ≥ 7 turbines
Cuscinetto intermedio guida albero	ceramica-carburo di tungsteno
Intermediate shaft guiding stage bush	ceramic-tungsten carbide
Cojinete intermedio guía-eje	ceramica-carburo de tungsteno
Douilles étage de guidage intermédiarie	céramique-carbure de tungstène
Temperatura ambiente **Ambient temperature** **Temperatura del ambiente** **Température ambiante**	max 40 °C
Temperatura del liquido **Liquid temperature** **Temperatura del liquído** **Température du liquide**	+5 ÷ 90 °C (SV) -15 ÷ 110 °C (SL/SLX)
Pressione max di esercizio	8 bar ≤ 6 giranti; 14 bar ≥ 7 giranti
Max operating pressure	8 bar ≤ 6 impellers; 14 bar ≥ 7 impellers
Presión max de trabajo	8 bar ≤ 6 rodetes; 14 bar ≥ 7 rodetes
Pression max de fonctionnement	8 bar ≤ 6 turbines; 14 bar ≥ 7 turbines
Guarnizione corpo pompa **Pump body gasket** **Guarniciones cuerpo bomba** **Joint corps de pompe**	EPDM
MOTORE / MOTOR / MOTOR / MOTEUR	
Motore 2 poli a induzione **2 pole induction motor** **Motor de 2 polos a inducción** **Moteur à induction à 2 pôles**	3~ 230/400V-50Hz 1~ 230V-50Hz con termoprotettore fino a 1,85kW with thermal protection up to 1,85 kW con protección térmica hasta 1,85 kW avec protection thermique jusqu'à 1,85 kW
Classe di isolamento **Insulation class** **Clase de aislamiento** **Classe d'isolation**	F
Grado di protezione **Protection degree** **Grado de protección** **Protection**	IP44

3 SV/SL/SLX

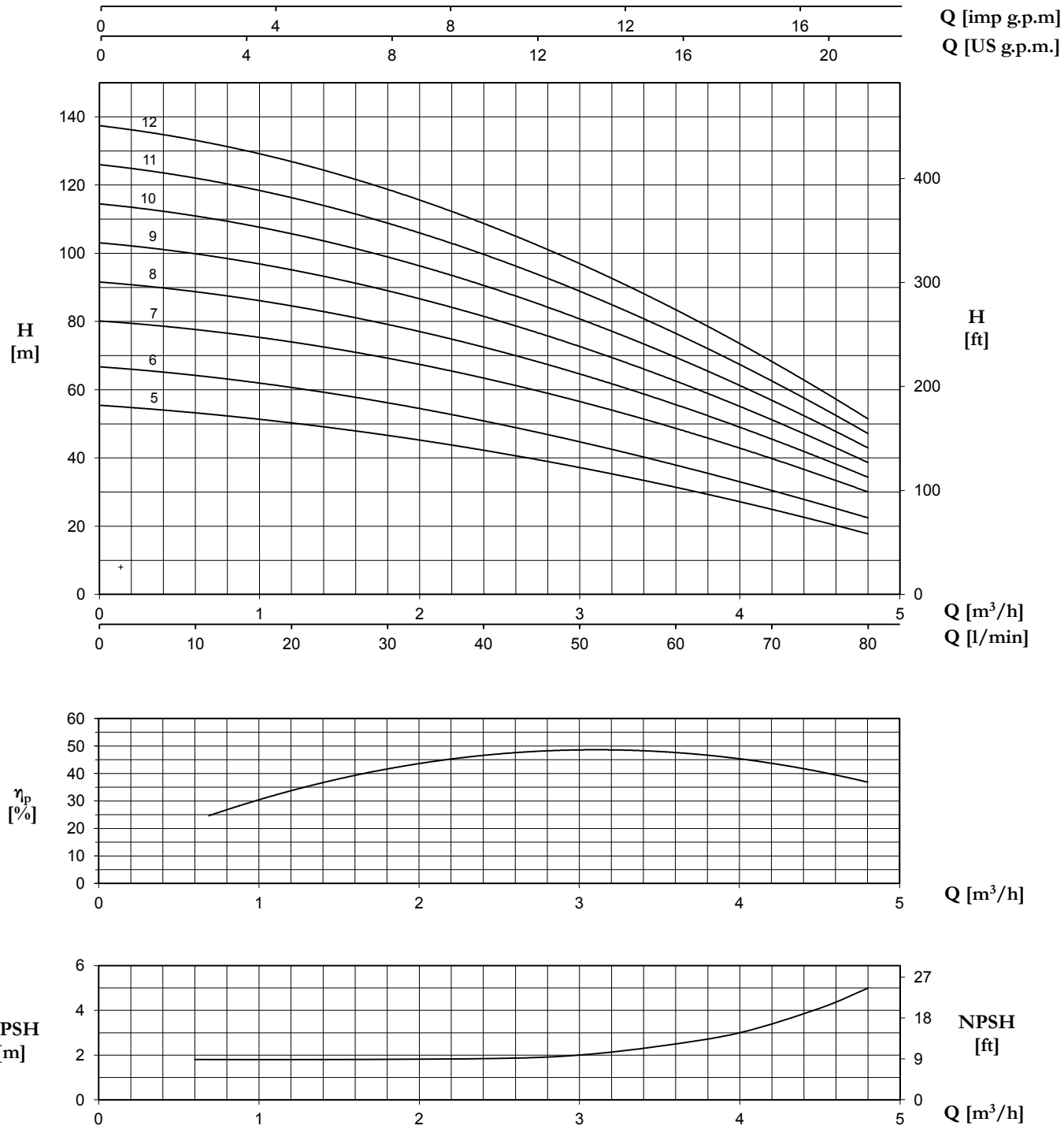

ULTRA 3... SV/SL/SLX		P2		P1 (kW)		AMPERE		Q (m³/h - l/min)						
1~	3~					1~	3~	0	0,6	1,2	1,8	2,4	3,6	4,8
								0	10	20	30	40	60	80
						1x230 V 50 Hz	3x400 V 50 Hz	H (m)						
		(HP)	(kW)	1~	3~									
U 3...-100/5	U 3...-100/5T	1	0,75	1	0,9	4,4	1,7	55,3	53,5	50,3	46,5	42,1	31,6	17,7
U 3...-120/6	U 3...-120/6T	1,2	0,9	1,1	1,1	5,1	2,5	66,6	64,4	60,8	56,0	50,7	38,1	22,4
U 3...-150/7	U 3...-150/7T	1,5	1,1	1,4	1,3	6,4	2,7	80,1	77,7	74,2	69,1	63,3	48,8	30,0
U 3...-180/8	U 3...-180/8T	1,8	1,3	1,6	1,5	6,9	2,7	91,5	88,8	84,8	79,0	72,3	55,8	34,3
U 3...-200/9	U 3...-200/9T	2	1,5	1,7	1,6	7,7	3,0	103,0	99,9	95,4	88,8	81,4	62,7	38,6
U 3...-250/10	U 3...-250/10T	2,5	1,8	1,9	1,8	9,2	3,7	114,4	111,0	106,0	98,7	90,4	69,7	42,9
U 3...-280/11	U 3...-280/11T	2,8	2,1	2,1	2,0	9,7	3,9	125,9	122,1	116,6	108,6	99,5	76,7	47,1
U 3...-300/12	U 3...-300/12T	3	2,2	2,3	2,2	10,3	4,3	137,3	133,2	127,2	118,5	108,5	83,7	51,4

5 SV/SL/SLX

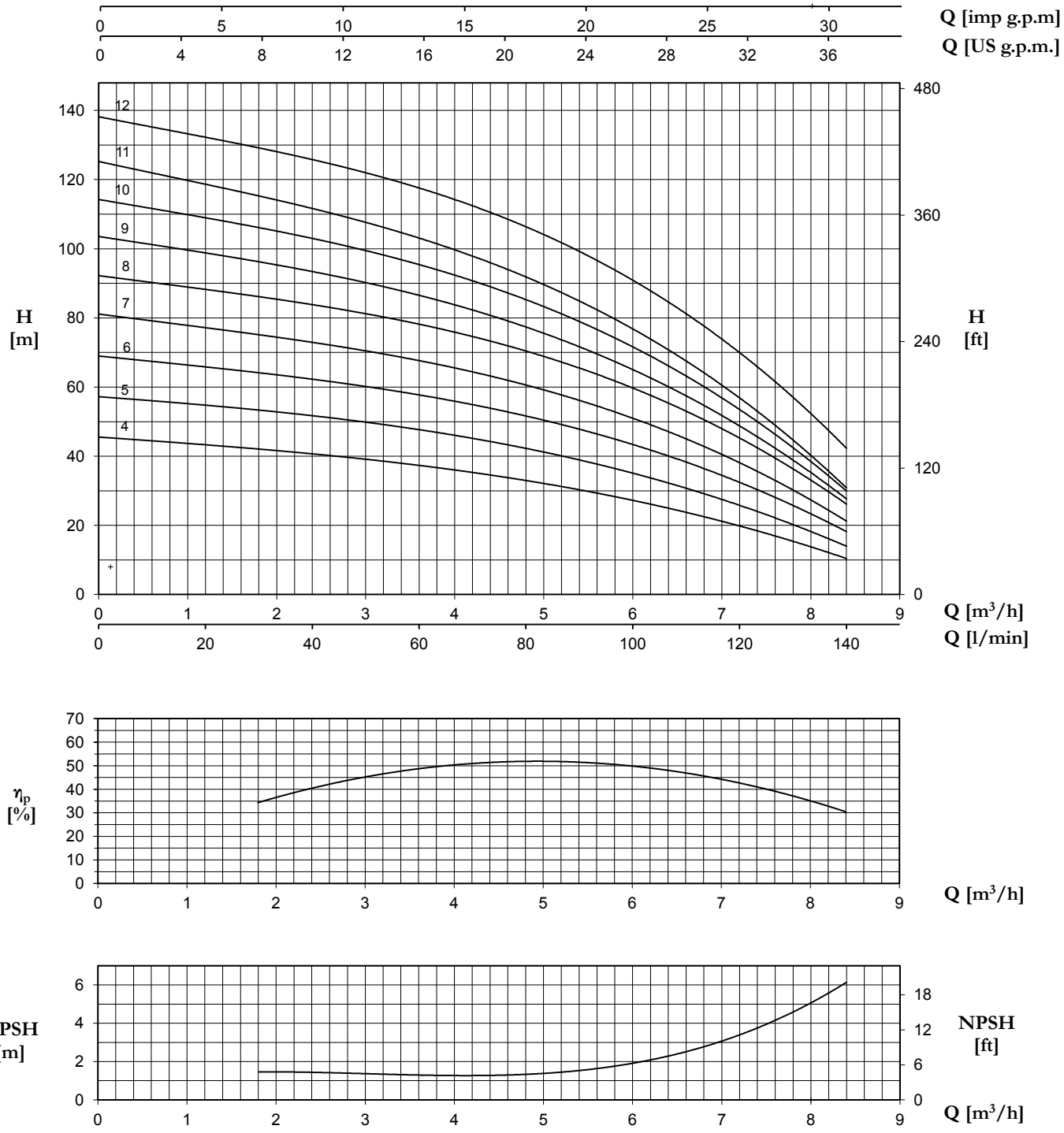

ULTRA 5... SV/SL/SLX		P2		P1 (kW)		AMPERE		Q (m³/h - l/min)							
1~	3~					1~	3~	0	1,8	2,4	3,6	4,8	6	7,2	8,4
								0	30	40	60	80	100	120	140
		(HP)	(kW)	1~	3~	1x230 V 50 Hz	3x400 V 50 Hz	H (m)							
U 5...-120/4	U 5...-120/4 T	1,2	0,9	1,09	1,09	4,9	2,4	45,5	42,2	40,7	37,2	32,9	27,4	19,8	10,4
U 5...-150/5	U 5...-150/5 T	1,5	1,1	1,39	1,31	6,5	2,7	57,2	53,4	51,7	47,6	42,3	35,2	25,7	14,0
U 5...-180/6	U 5...-180/6 T	1,8	1,3	1,63	1,55	7,3	3	68,9	64,4	62,3	57,5	51,5	43,5	32,6	18,1
U 5...-200/7	U 5...-200/7 T	2	1,5	1,94	1,77	8,7	3,3	81	75,5	73,0	67,4	60,3	51,0	38,6	21,0
U 5...-250/8	U 5...-250/8 T	2,5	1,9	2,2	2,07	10,1	4	92,1	86,5	84,0	77,8	70,1	60	45,5	26
U 5...-280/9	U 5...-280/9 T	2,8	2,1	2,45	2,27	11	4,2	103,4	96,7	93,5	86	77,1	65,6	48,7	27,6
U 5...-300/10	U 5...-300/10 T	3	2,2	2,67	2,57	11,9	4,7	114,2	106,4	102,9	95,2	85,2	72,0	53,3	30
U 5...-350/11	U 5...-350/11 T	3,5	2,6	2,85	2,76	12,9	4,9	125,1	115,7	111,8	102,6	91,6	77,1	57,1	30,7
-	U 5...-380/12 T	3,8	2,8	-	3,2	-	6,0	138,1	129,4	125,9	117,4	106	91,2	70,1	42,2

7 SV/SL/SLX

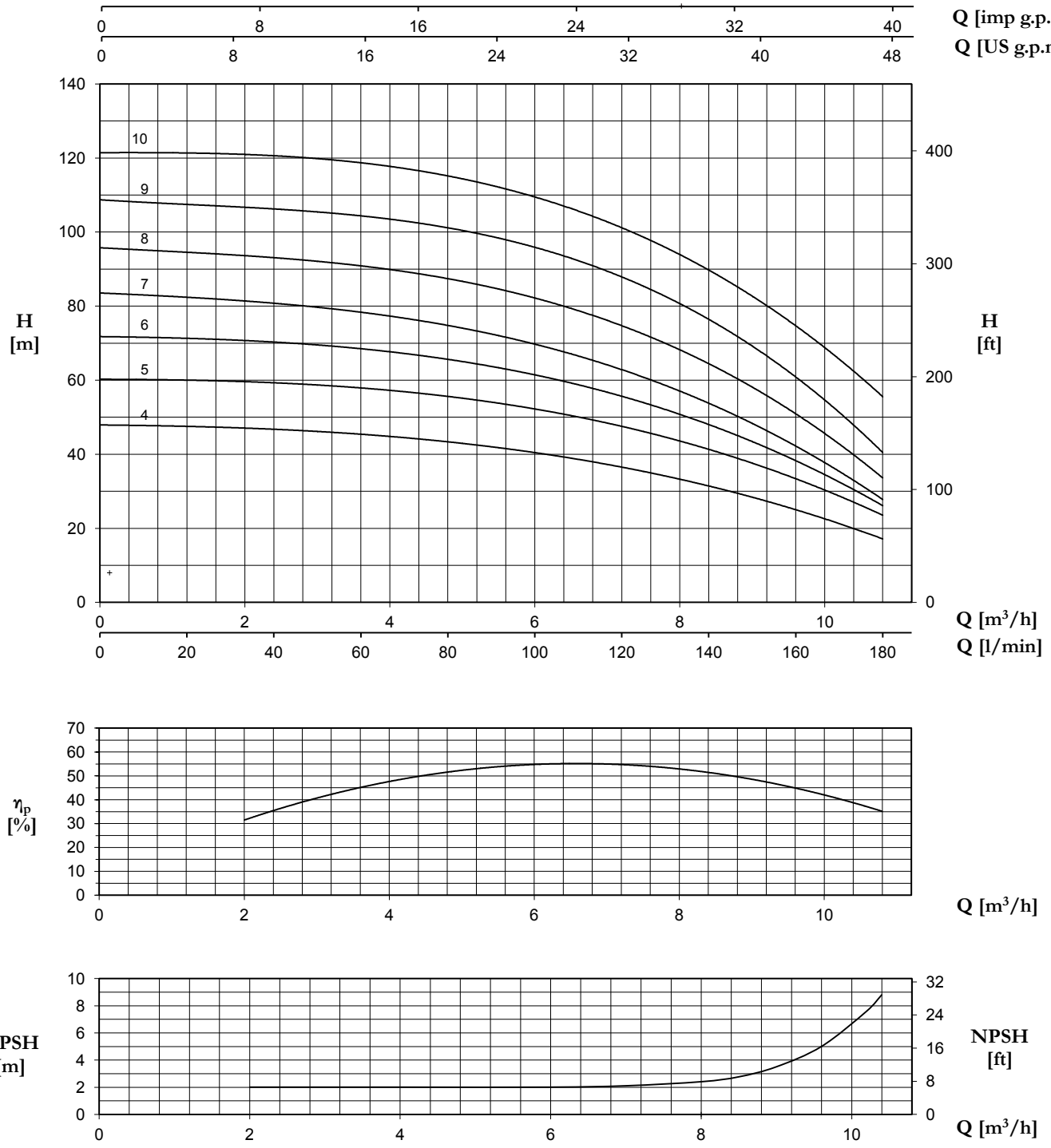

ULTRA 7... SV/SL/SLX		P2		P1 (kW)		AMPERE		Q (m³/h - l/min)								
1~	3~					1~	3~	0	2,4	3,6	4,8	6	7,2	8,4	9,6	10,8
								0	40	60	80	100	120	140	160	180
		(HP)	(kW)	1~	3~	1x230 V 50 Hz	3x400 V 50 Hz	H (m)								
U 7...-180/4	U 7...-180/4 T	1,8	1,3	1,69	1,62	7,7	3,1	48,0	46,3	45,7	43,6	40,4	36,4	31,4	25,0	17,2
U 7...-250/5	U 7...-250/5 T	2,5	1,9	2,19	2,05	10,2	4,1	60,3	59,0	58,2	55,7	52,2	47,4	41,3	33,5	23,5
U 7...-300/6	U 7...-300/6 T	3	2,2	2,53	2,44	11,4	4,8	71,8	70,0	68,9	65,7	61,3	55,4	48,1	38,5	26,0
-	U 7...-350/7 T	3,5	2,6	-	2,84	-	5,1	83,5	80,7	78,8	74,7	69,4	62,6	53,9	42,7	27,5
-	U 7...-400/8 T	4,5	3	-	3,3	-	6	95,6	93,3	91,4	87,2	81,6	74,2	64,8	51,9	33,0
-	U 7...-450/9 T	4,5	3,4	-	3,81	-	6,5	108,5	106,5	105,1	101,0	95,0	87,2	76,6	62,6	39,5
-	U 7...-550/10 T	5,5	4	-	4,32	-	7,9	121,5	120,1	119,3	115,3	109,2	100,8	89,8	75,0	55,4

9 SV/SL/SLX

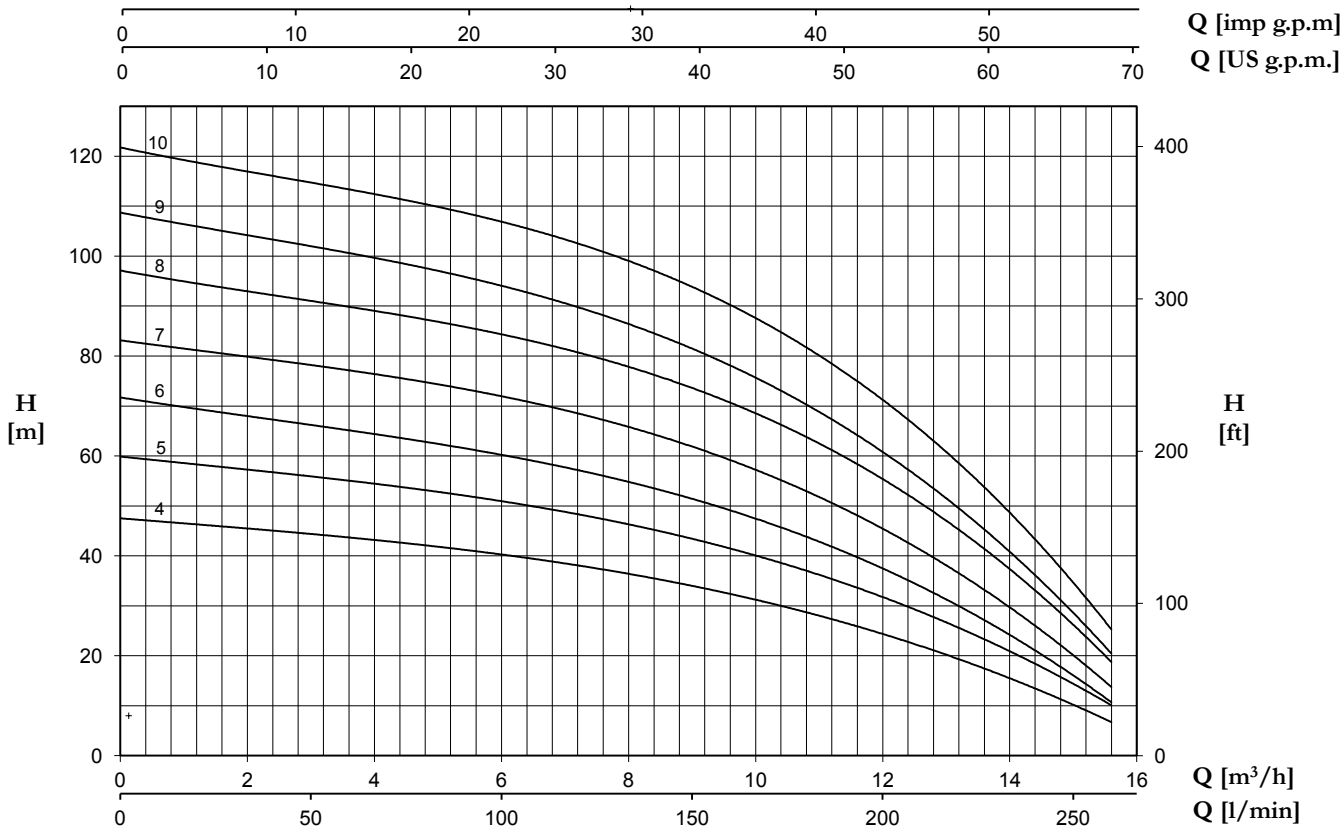

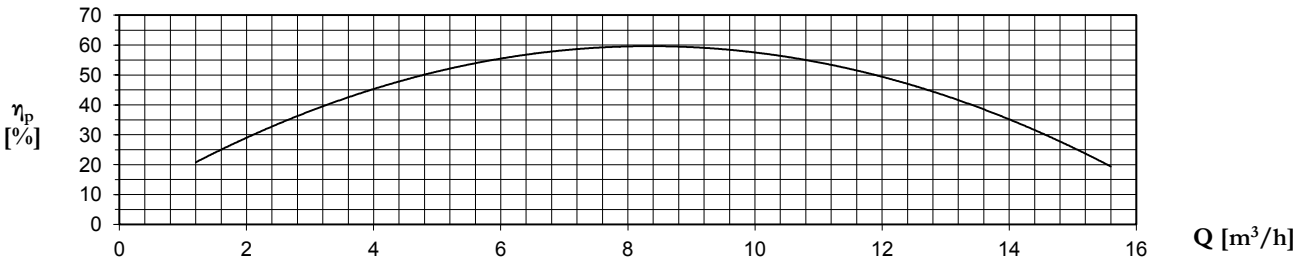

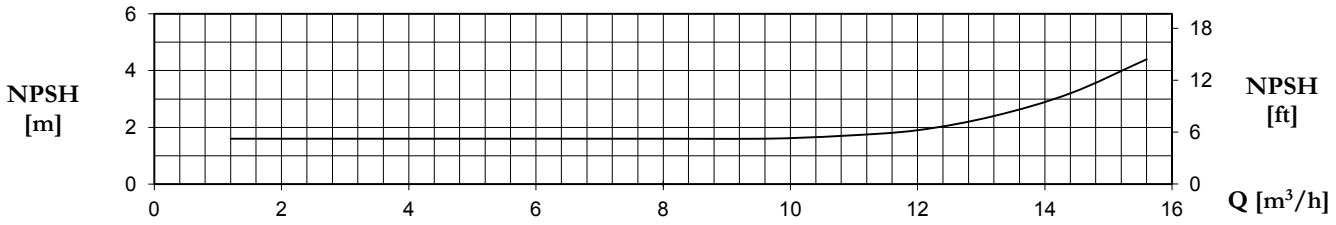

ULTRA 9... SV/SL/SLX		P2		P1 (kW)		AMPERE		Q (m³/h - l/min)											
1~	3~					1~	3~	0	3,6	4,8	6	7,2	8,4	9,6	10,8	12	13,2	14,4	15,6
								0	60	80	100	120	140	160	180	200	220	240	260
						1x230 V 50 Hz	3x400 V 50 Hz	H (m)											
		(HP)	(kW)	1~	3~														
U 9...-200/4	U 9...-200/4 T	2	1,5	1,88	1,77	8,4	3,3	47,6	43,5	42,1	40,1	38,1	35,7	32,7	28,9	24,2	19,0	13,1	7,1
U 9...-250/5	U 9...-250/5 T	2,5	1,87	2,36	2,23	10,8	4,3	60	54,8	53,0	51	48,2	45,4	42	37,3	31,6	25	18,0	10,6
U 9...-300/6	U 9...-300/6 T	3	2,2	2,78	2,58	12,5	4,9	71,8	64,9	63,0	59,9	57,0	53,7	49,7	44,3	37,0	29,5	20,8	11,1
-	U 9...-400/7 T	4	3	-	3,13	-	5,8	83,3	76,7	74,9	71,8	68,3	64,6	59,9	53,5	44,8	35,9	25,7	14,3
-	U 9...-450/8 T	4,5	3,37	-	3,72	-	6,4	97,3	89,5	87,3	84	80,5	76,5	71,6	64,8	54,9	44,0	32,4	19,7
-	U 9...-500/9 T	5	3,7	-	4,11	-	7	109,0	100,0	97,6	93,6	89,5	85,0	79,4	71,6	60,1	48,0	34,9	21,9
-	U 9...-550/10 T	5,5	4,0	-	4,58	-	8,3	122,0	112,8	110,5	106,5	102,2	97,3	91,6	82,8	70,7	57,1	42,3	26,5

18 SV/SL/SLX

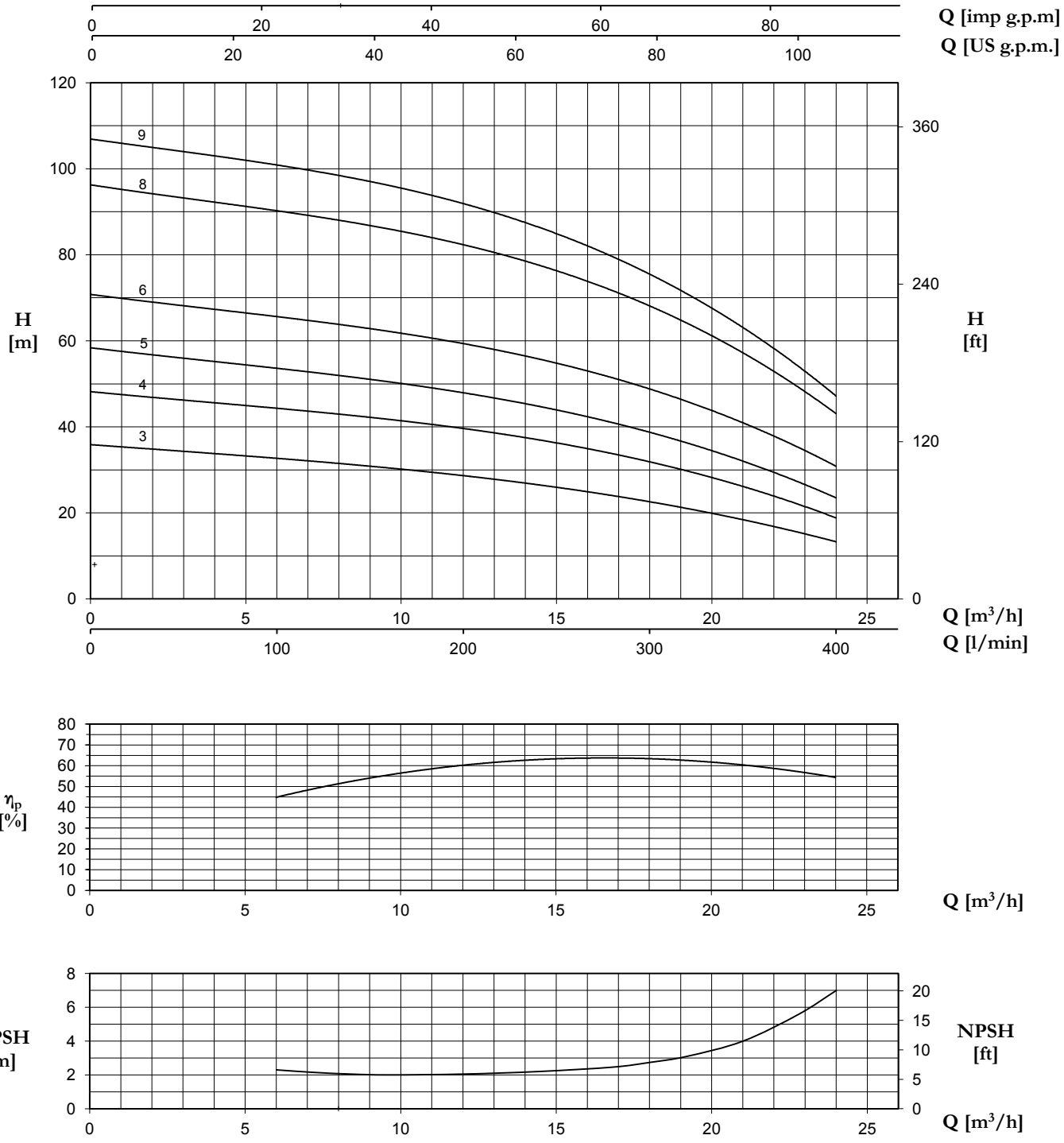

ULTRA 18... SV/SL/SLX	P2		P1 (kW)	A	Q (m³/h - l/min)															
3~				3~	0	6	7,2	8,4	9,6	10,8	12	13,2	14,4	15,6	16,8	18	19,2	20,4	21,6	22,8	24
					0	100	120	140	160	180	200	220	240	260	280	300	320	340	360	380	400
	(HP)	(kW)	3~	3x400 V 50 Hz	H (m)															
U 18...-250/3 T	2,5	1,85	2,29	4,4	35,7	33,1	32,3	31,3	30,4	29,4	28,4	27,4	26,3	25,1	24	22,8	21,4	19,6	17,8	15,4	12,9
U 18...-400/4 T	4	3	3,11	5,7	47,9	45	44	42,8	41,7	40,5	39,1	37,8	36,6	35,2	33,9	32,2	30,2	28,0	25,1	22,1	18,1
U 18...-450/5 T	4,5	3,31	3,79	6,7	58,1	54,3	53,1	51,8	50,4	49,0	47,4	45,9	44,3	42,7	41,0	39,2	37,0	34,0	30,8	26,9	23,0
U 18...-550/6 T	5,5	4	4,63	8,7	70,5	66,4	65,0	63,6	62,0	60,5	58,9	57,2	55,4	53,5	51,5	49,3	46,3	43,3	39,4	34,9	30,4
U 18...-750/8 T	7,5	5,5	6,15	10,9	95,9	90,9	89,58	88,0	86,1	83,9	81,6	79,5	76,8	74,4	71,8	68,5	65,0	60,4	55,2	49,0	42,2
U 18...-900/9 T	9	6,6	7	12,7	106,4	101,8	100,4	98,6	96,1	93,5	91,0	88,2	85,5	82,7	79,7	76,2	72,1	66,9	60,8	53,7	46,1

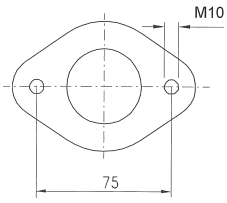

3-5-7

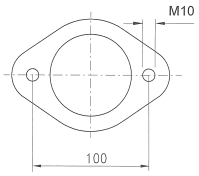

9-18

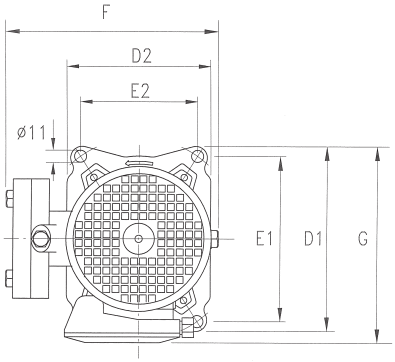

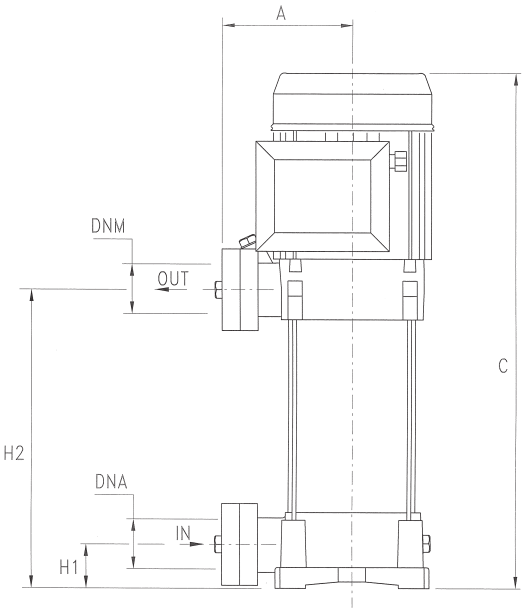

U 3SV	DIMENSIONS (mm)										Kg	DNA	DNM
	A	C	D1	D2	E1	E2	F	G	H1	H2			
U 3SV-100/5	135	413	204	162	178,5	125	229	213	40	178	19	1"1/4G	1"1/4G
U 3SV-120/6	135	437	204	162	178,5	125	229	213	40	202	19,7		
U 3SV-150/7	135	491	204	162	178,5	125	229	220	40	226	22,8		
U 3SV-180/8	135	515	204	162	178,5	125	229	220	40	250	24		
U 3SV-200/9	135	539	204	162	178,5	125	229	220	40	274	25,4		
U 3SV-250/10	135	563	204	162	178,5	125	229	220	40	298	26,2		
U 3SV-280/11	135	M 632 T 587	204	162	178,5	125	229	M 228 T 220	40	322	27,7		
U 3SV-300/12	135	M 656 T 611	204	162	178,5	125	229	M 228 T 220	40	346	29,3		

U 5SV	DIMENSIONS (mm)										Kg	DNA	DNM
	A	C	D1	D2	E1	E2	F	G	H1	H2			
U 5SV-120/4	135	389	204	162	178,5	125	229	213	40	178	19,5	1"1/4G	1"1/4G
U 5SV-150/5	135	443	204	162	178,5	125	229	220	40	202	22,1		
U 5SV-180/6	135	467	204	162	178,5	125	229	220	40	226	23,3		
U 5SV-200/7	135	491	204	162	178,5	125	229	220	40	250	25,4		
U 5SV-250/8	135	515	204	162	178,5	125	229	220	40	274	26,2		
U 5SV-280/9	135	M 584 T 539	204	162	178,5	125	229	M 228 T 220	40	298	28,8		
U 5SV-300/10	135	M 608 T 563	204	162	178,5	125	229	M 228 T 220	40	322	29,5		
U 5SV-350/11	135	632	204	162	178,5	125	229	228	40	346	32,8		
U 5SV-380/12	135	656	204	162	178.5	125	229	228	40	370	33,5		

U 7SV	DIMENSIONS (mm)										Kg	DNA	DNM
	A	C	D1	D2	E1	E2	F	G	H1	H2			
U 7SV -180/4	135	419	204	162	178,5	125	229	220	40	178	22,1	1"1/4G	1"1/4G
U 7SV -250/5	135	443	204	162	178,5	125	229	220	40	202	24,5		
U 7SV -300/6	135	M 512 T 467	204	162	178,5	125	229	M 228 T 220	40	226	27,3		
U 7SV -350/7	135	536	204	162	178,5	125	229	228	40	250	28		
U 7SV -400/8	135	560	204	162	178,5	125	229	228	40	274	31,2		
U 7SV -450/9	135	617	204	162	178,5	125	235	243	40	301	36		
U 7SV -550/10	135	641	204	162	178,5	125	235	243	40	325	39,4		

U 9SV	DIMENSIONS (mm)										Kg	DNA	DNM
	A	C	D1	D2	E1	E2	F	G	H1	H2			
U 9SV -200/4	135	443	204	162	178,5	125	229	220	40	202	23,9	1"1/2G	1"1/4G
U 9SV -250/5	135	473	204	162	178,5	125	229	220	40	232	24,8		
U 9SV -300/6	135	M 548 T 503	204	162	178,5	125	229	M 228 T 220	40	262	27,9		
U 9SV -400/7	135	578	204	162	178,5	125	229	228	40	292	31,2		
U 9SV -450/8	135	641	204	162	178,5	125	235	243	40	325	35,9		
U 9SV -500/9	135	671	204	162	178,5	125	235	243	40	355	36,7		
U 9SV -550/10	135	701	204	162	178,5	125	235	243	40	385	40		

U 18SV	DIMENSIONS (mm)										Kg	DNA	DNM
	A	C	D1	D2	E1	E2	F	G	H1	H2			
U 18SV-250/3 T	135	451	204	162	178,5	125	229	220	50	211	28,6	2"G	1"1/2G
U 18SV-400/4 T	135	534	204	162	178,5	125	229	228	50	248	31,1		
U 18SV-450/5 T	135	605	204	162	178,5	125	235	243	50	289	36,2		
U 18SV-550/6 T	135	642	204	162	178,5	125	235	243	50	326	40		
U 18SV-750/8 T	135	763	204	162	178,5	125	255	253	50	401	50,4		
U 18SV-900/9 T	135	801	204	162	178,5	125	255	253	50	439	51		

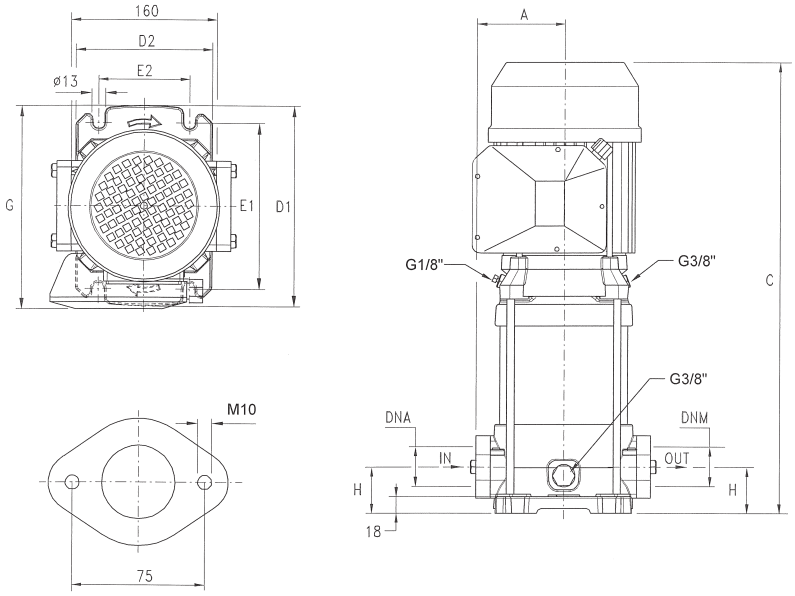

ULTRA 3SL / SLX	DIMENSIONS (mm)								Kg		DNA	DNM
	A	C	D1	D2	E1	E2	G	H	SL	SLX		
U 3SL/SLX-100/5	98	429	220	150	180	100	228	50	20,2	18,8	1"1/4G	1”1/4G
U 3SL/SLX-120/6	98	453	220	150	180	100	228	50	21	19,5		
U 3SL/SLX-150/7	98	507	220	150	180	100	228	50	24,5	23,1		
U 3SL/SLX-180/8	98	531	220	150	180	100	228	50	25,7	24,3		
U 3SL/SLX-200/9	98	555	220	150	180	100	228	50	28	26,5		
U 3SL/SLX-250/10	98	579	220	150	180	100	228	50	28,9	27,4		
U 3SL/SLX-280/11	98	M 648 T 603	220	150	180	100	M 236 T 228	50	30,4	29		
U 3SL/SLX-300/12	98	M 672 T 627	220	150	180	100	M 236 T 228	50	31,7	30,3		

ULTRA 5SL / SLX	DIMENSIONS (mm)								Kg		DNA	DNM
	A	C	D1	D2	E1	E2	G	H	SL	SLX		
U 5SL / SLX -120/4	98	405	220	150	180	100	221	50	20,7	21,5	1”1/4G	1”1/4G
U 5SL / SLX -150/5	98	459	220	150	180	100	228	50	23,7	22,2		
U 5SL / SLX -180/6	98	483	220	150	180	100	228	50	24,9	23,4		
U 5SL / SLX -200/7	98	507	220	150	180	100	228	50	27	25,5		
U 5SL / SLX -250/8	98	531	220	150	180	100	228	50	28	26,4		
U 5SL / SLX -280/9	98	M 600 T 555	220	150	180	100	M 236 T 228	50	30,8	29,2		
U 5SL / SLX -300/10	98	M 624 T 579	220	150	180	100	M 236 T 228	50	31,4	29,9		
U 5SL / SLX -350/11	98	648	220	150	180	100	236	50	34,7	33,2		
U 5SL / SLX -380/12	98	672	220	150	180	100	236	50	35,4	33,9		

ULTRA 7SL / SLX	DIMENSIONS (mm)								Kg		DNA	DNM
	A	C	D1	D2	E1	E2	G	H	SL	SLX		
U 7SL / SLX -180/4	98	435	220	150	180	100	228	50	23,8	22,3	1”1/4G	1”1/4G
U 7SL / SLX -250/5	98	459	220	150	180	100	228	50	26,1	24,6		
U 7SL / SLX -300/6	98	M 528 T 483	220	150	180	100	M 236 T 228	50	29	27,5		
U 7SL / SLX -350/7	98	552	220	150	180	100	236	50	29,8	28,3		
U 7SL / SLX -400/8	98	576	220	150	180	100	236	50	33,3	31,5		
U 7SL / SLX -450/9	98	633	220	150	180	100	251	50	37,7	36,1		
U 7SL / SLX -550/10	98	657	220	150	180	100	251	50	41	39,5		

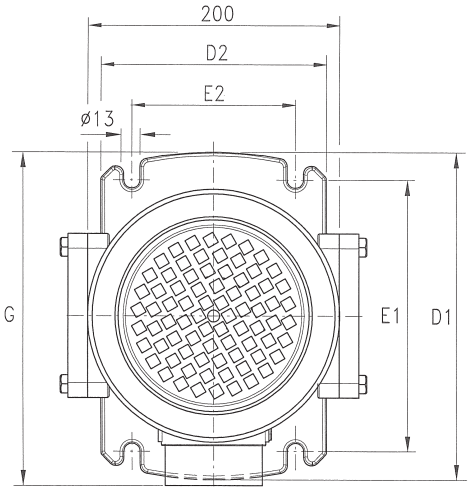

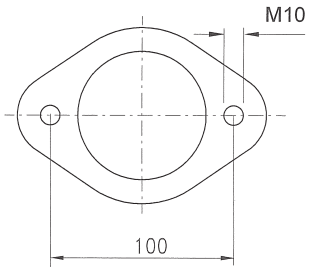

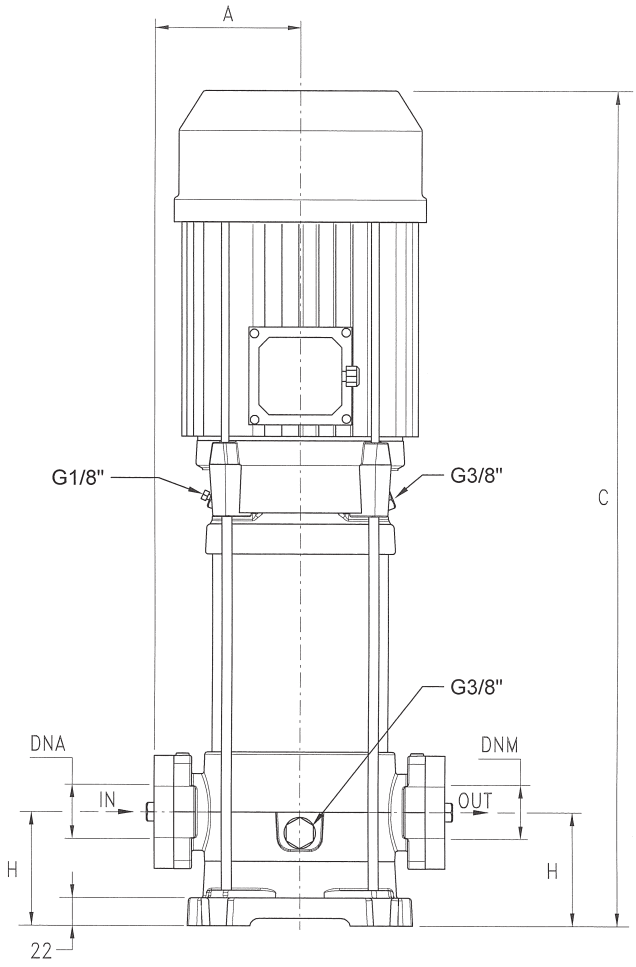

ULTRA 9SL / SLX	DIMENSIONS (mm)								Kg		DNA	DNM
	A	C	D1	D2	E1	E2	G	H	SL	SLX		
U 9SL / SLX -200/4	118	490	260	180	215	130	248	80	29,9	28,1	1"1/2G	1"1/2G
U 9SL / SLX -250/5	118	520	260	180	215	130	248	80	30,8	29		
U 9SL / SLX -300/6	118	M 595 T 550	260	180	215	130	M 256 T 248	80	33,8	32		
U 9SL / SLX -400/7	118	625	260	180	215	130	256	80	37,8	35,5		
U 9SL / SLX -450/8	118	688	260	180	215	130	271	80	41,3	39,5		
U 9SL / SLX -500/9	118	718	260	180	215	130	271	80	42,1	40,3		
U 9SL / SLX -550/10	118	748	260	180	215	130	271	80	45,5	43,7		

ULTRA 18SL / SLX	DIMENSIONS (mm)								Kg		DNA	DNM
	A	C	D1	D2	E1	E2	G	H	SL	SLX		
U 18SL/SLX-250/3 T	118	452	260	180	215	130	251	90	33,5	31,6	2"G	2"G
U 18SL/SLX-400/4 T	118	575	260	180	215	130	257	90	36,1	34,2		
U 18SL/SLX-450/5 T	118	646	260	180	215	130	271	90	40,4	38,5		
U 18SL/SLX-550/6 T	118	683	260	180	215	130	271	90	44,4	42,5		
U 18SL/SLX-750/8 T	118	804	260	180	215	130	280	90	54,3	52,4		
U 18SL/SLX-900/9 T	118	842	260	180	215	130	280	90	54,6	52,7		

ULTRA SLG/SLXG

U 3 S V/ X/ G - 350/14 T

- T — 3~
- 14 — No. of impellers
- 350 — nominal power HPx100
- G — joint
- X — stainless steel pump body (without "**X**": cast iron)
- V — "**V**": vertical with overlapped inlet and outlet; "**L**": vertical with in-line inlet and outlet
- S — stainless steel hydraulic part
- 3 — nominal flow-rate m³/h
- U — type

CARATTERISTICHE COSTRUTTIVE / CONSTRUCTION FEATURES CARACTERÍSTICAS CONSTRUCTIVAS / CARACTÉRISTIQUES D'EXÉCUTION	
Corpo pompa	ghisa (SLG); acciaio cromo-nickel AISI 304 (SLXG)
Pump body	cast iron (SLG); stainless steel AISI 304 (SLXG)
Cuerpo bomba	fundición (SLG); acero cromo-nickel AISI 304 (SLXG)
Corps de pompe	fonte (SLG); acer chrome-nickel AISI 304 (SLXG)
Supporto motore	ghisa
Motor bracket	cast iron
Soporte motor	fundición
Support moteur	fonte
Girante, diffusore, camicia, albero motore	acciaio cromo-nickel AISI 304
Impeller, diffuser, shall, motor shaft	stainless steel AISI 304
Rodete, difusore, camisa, eje motor	acero cromo-níquel AISI 304
Turbine, diffuseur, chemise, arbre moteur	acier chrome-nickel AISI 304
Tenuta meccanica	ceramica-grafite ≤ 6 giranti grafite-carburo di silicio ≥ 7 giranti
Mechanical seal	ceramic-graphite ≤ 6 impellers graphite-silicon carbide ≥ 7 impellers
Sello mecánico	cerámica-grafito ≤ 6 rodetes grafito-carburo de silicio ≥ 7 rodetes
Garniture mécanique	céramique-graphite ≤ 6 turbines graphite-carbure de silicium ≥ 7 turbines
Cuscinetto intermedio guida albero	ceramica-carburo di tungsteno
Intermediate shaft guiding stage bush	ceramic-tungsten carbide
Cojinete intermedio guía-eje	ceramica-carburo de tungsteno
Douilles étage de guidage intermédiarie	céramique-carbure de tungstène
Temperatura ambiente **Ambient temperature** **Temperatura del ambiente** **Température ambiante**	max 40 °C
Temperatura del liquido **Liquid temperature** **Temperatura del liquído** **Température du liquide**	-15 ÷ +110 °C
Pressione max di esercizio **Max operating pressure** **Presión max de trabajo** **Pression max de fonctionnement**	max 25 bar max 14 bar (U18)
Guarnizione corpo pompa **Pump body gasket** **Guarniciones cuerpo bomba** **Joint corps de pompe**	EPDM
MOTORE / MOTOR / MOTOR / MOTEUR	
Motore 2 poli a induzione **2 pole induction motor** **Motor de 2 polos a inducción** **Moteur à induction à 2 pôles**	3~ 230/400V-50Hz 1~ 230V-50Hz Classe di efficienza IE2 o standard Pentax IE2 efficiency class or Pentax standard Clase de eficiencia IE2 o standard Pentax Classe rendement IE2 ou Pentax standard
Classe di isolamento **Insulation class** **Clase de aislamiento** **Classe d'isolation**	F
Grado di protezione **Protection degree** **Grado de protección** **Protection**	IP55



ULTRA 3-5-7-9 SLG



ULTRA 18 SLG/SLXG



ULTRA 3-5-7 SLXG



ULTRA 9 SLXG





Pompe centrifughe multistadio verticali. Adatte alla movimentazione di liquidi non carichi; sistemi di presurizzazione; irrigazione; acque potabili o con glicole in soluzione; trattamento acque; industria alimentare; riscaldamento e condizionamento; sistemi di lavaggio.

Stainless steel multistage vertical pumps. Pumping of clean non-loaded fluids; pressurizing system; irrigation; drinking and glycol water; water treatment; food industry; heating and air conditioning; washing system.

Bombas centrífugas multietapas verticales. Bombeo de líquidos químicamente y mecánicamente no agresivos; sistemas de presurización; riegos; agua potable o con glycol; tratamientos del agua; industria alimenticia; calefacción y refrigeración; sistemas de lavado.

Pompes centrifuges multicellulaires verticales. Pompage d'eaux propres non chargées; groupes de surpression; irrigation; eau potable ou solution de glycol; traitement des eaux; industrie alimentaire; chauffage et climatisation; stations de lavage auto.

3 SLG/SLXG

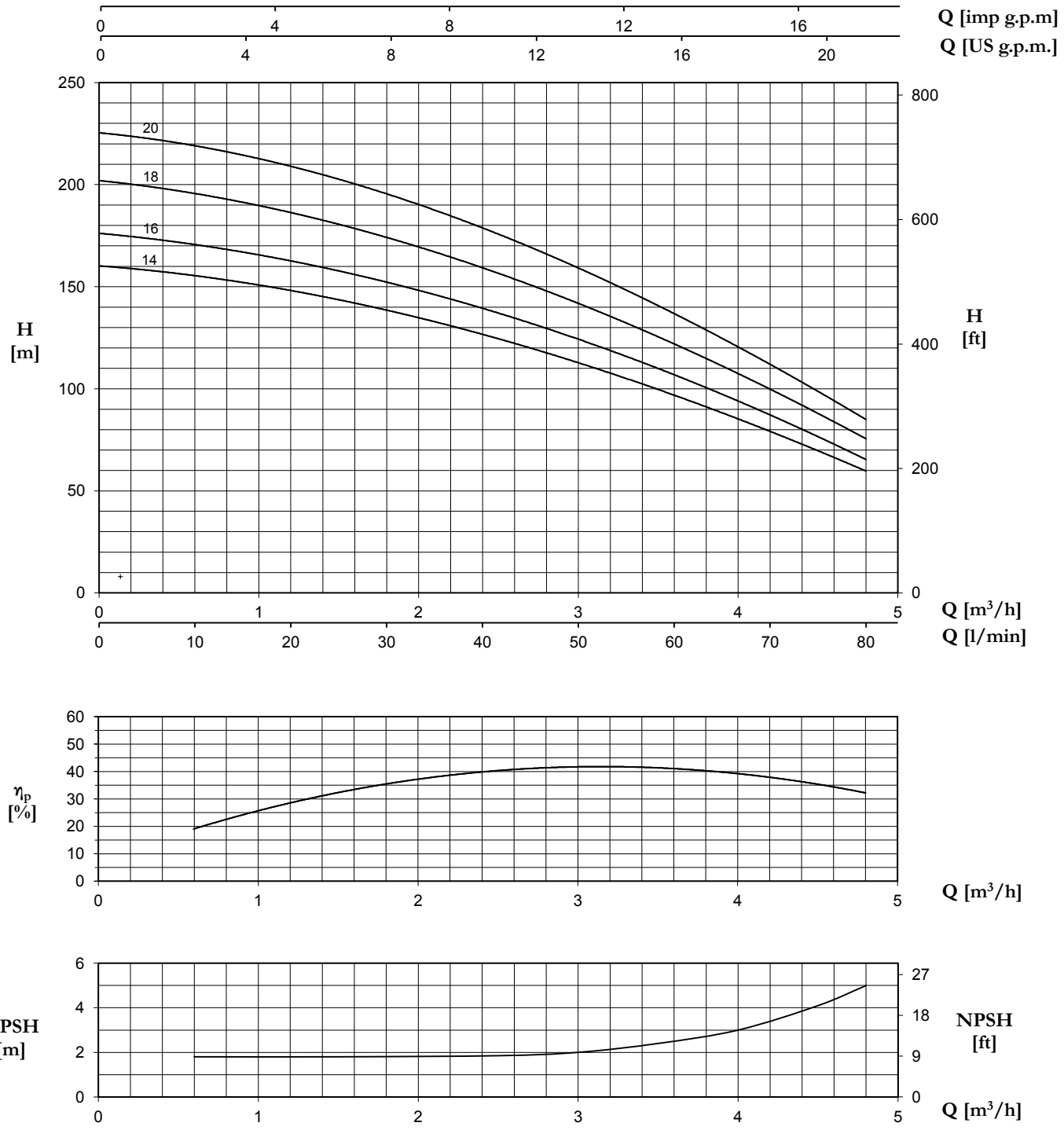

ULTRA 3... SLG/SLXG	P2		P1 (kW)	AMPERE	Q (m³/h - l/min)								
3~				3~	0	0,6	1,2	1,8	2,4	3	3,6	4,2	4,8
					0	10	20	30	40	50	60	70	80
	(HP)	(kW)	3~	3x400 V 50 Hz	H (m)								
U 3...-350/14 T	3,5	2,6	2,5	4,5	160,2	155,4	148,4	138,2	126,6	112,8	97,6	78,3	60,0
U 3...-380/16 T	3,8	2,8	2,9	5,5	176,3	170,2	162,9	152,8	139,0	124,0	107,0	87,5	65,2
U 3...-400/18 T	4	3	3,3	6	201,8	196	186,4	174	159,0	142,0	122,0	100,0	75,4
U 3...-450/20 T	4,5	3,3	3,7	6,4	225,3	219,2	209,2	195,1	179,0	159,0	137,0	112,0	84,9

5 SLG/SLXG

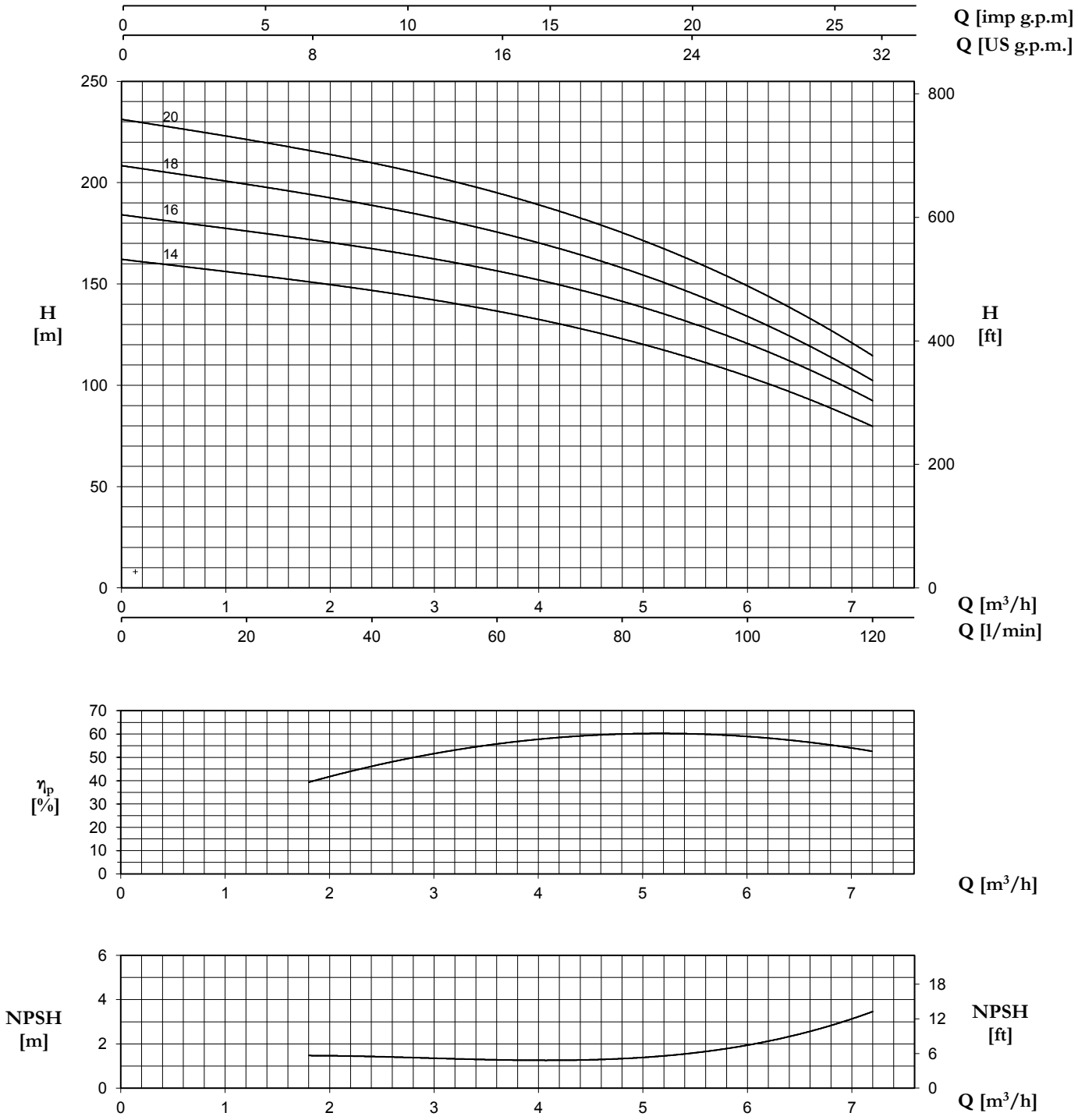

ULTRA 5... SLG/SLXG	P2		P1 (kW)	AMPERE	Q (m³/h - l/min)						
3~				3~	0	1,8	2,4	3,6	4,8	6	7,2
					0	30	40	60	80	100	120
	(HP)	(kW)	3~	3x400 V 50 Hz	H (m)						
U 5...-400/14 T	4	3	3,5	6,3	162,1	151,2	147,0	136,1	123,0	104,6	79,6
U 5...-450/16 T	4,5	3,3	4,2	7,2	184,0	172,5	167,5	155,7	141,3	121,3	92,1
U 5...-550/18 T	5,5	4	4,4	7,7	208,3	194,4	189,2	175,0	157,7	134,6	102,1
U 5...-600/20 T	6	4,4	5,2	9,2	231,1	216,2	210,0	194,4	175,0	149,8	114,3

7 SLG/SLXG

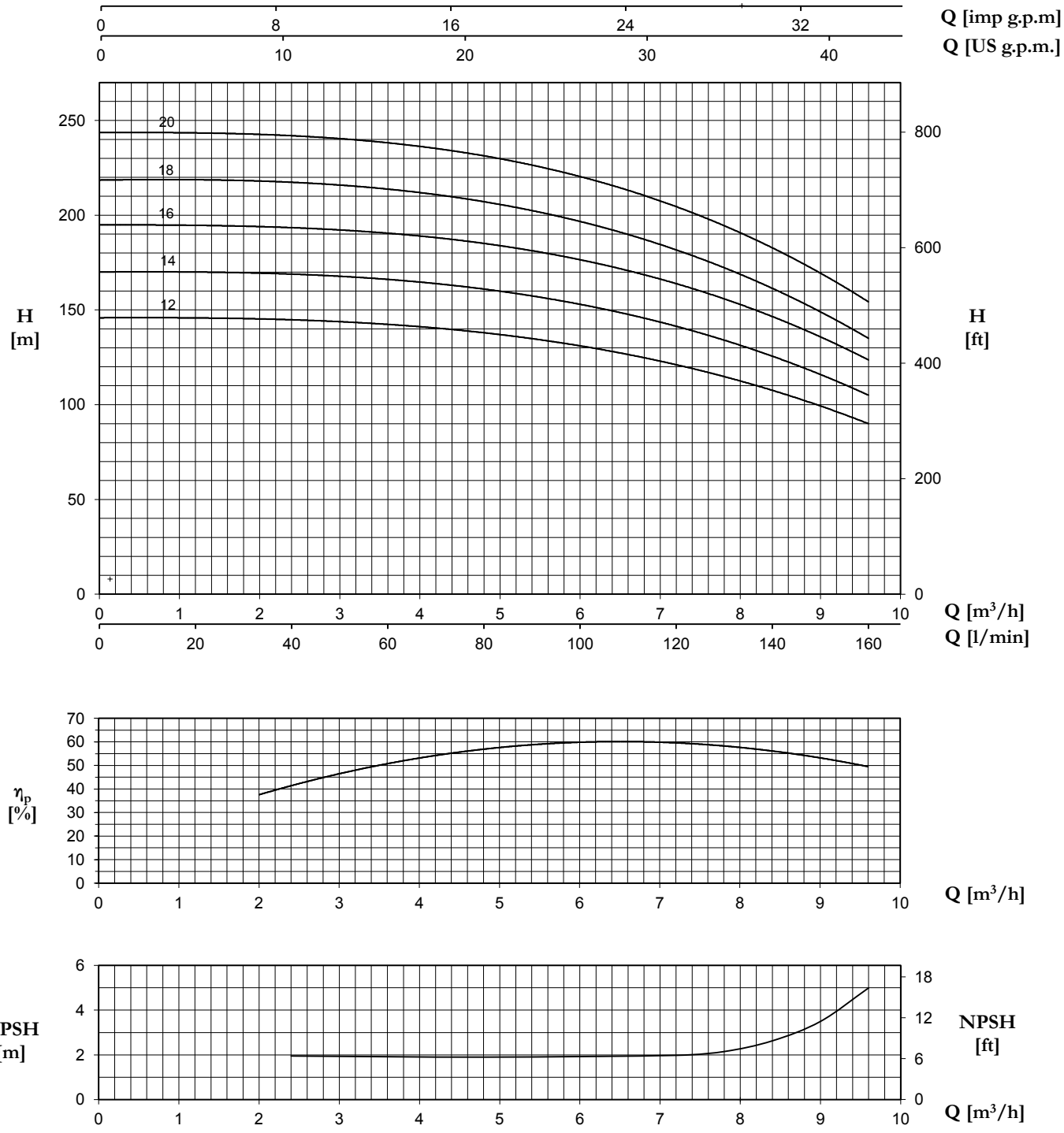

ULTRA 7... SLG/SLXG	P2		P1 (kW)	AMPERE	Q (m³/h - l/min)							
3~				3~	0	2,4	3,6	4,8	6	7,2	8,4	9,6
					0	40	60	80	100	120	140	160
	(HP)	(kW)	3~	3x400 V 50 Hz	H (m)							
U 7...-750/12 T	7,5	5,5	5,2	9,2	145,9	144,5	142,6	138,2	130,9	121,0	107,6	90,0
U 7...-800/14 T	8	5,9	6,1	10,7	170,1	168,5	166,5	161,2	152,8	141,2	125,7	105,0
U 7...-900/16 T	9	6,6	6,9	12,2	195,1	192,7	190,6	186,0	176,5	163,3	146,4	123,8
U 7...-950/18 T	9,5	7,0	7,8	13,7	218,6	216,9	214,0	207,6	196,5	181,3	161,6	135,0
U 7...-1000/20 T	10	7,4	8,9	15,6	243,8	240,9	238,6	232,4	220,0	204,2	182,5	154,5

9 SLG/SLXG

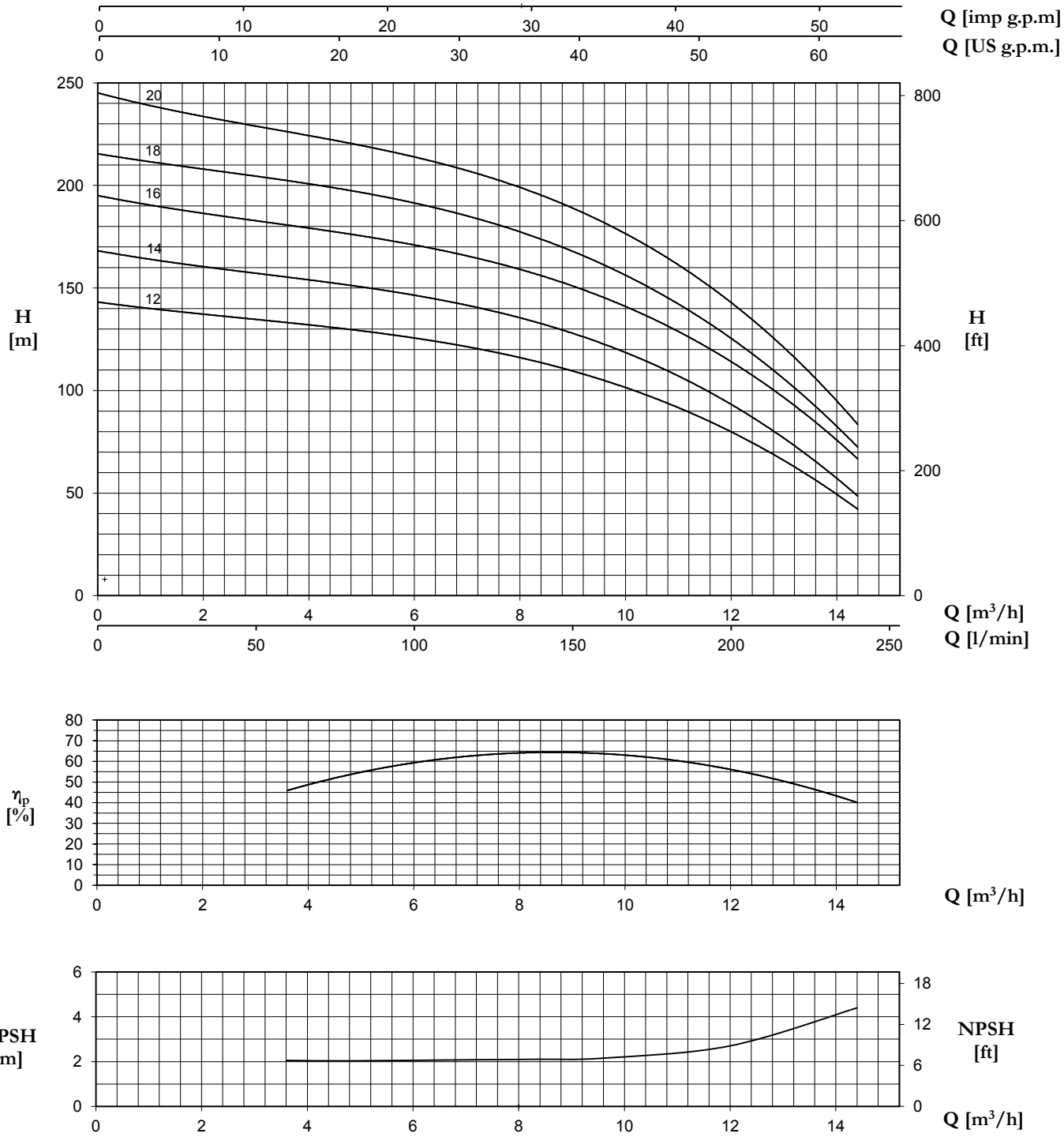

ULTRA 9... SLG/SLXG	P2		P1 (kW)	AMPERE	Q (m³/h - l/min)										
3~				3~	0	3,6	4,8	6	7,2	8,4	9,6	10,8	12	13,2	14,4
					0	60	80	100	120	140	160	180	200	220	240
	(HP)	(kW)	3~	3x400 V 50 Hz	H (m)										
U 9...-750/12 T	7	5,2	5,4	9,8	143,2	133,4	129,4	125,0	120,5	114,2	105,4	93,9	79,5	61,9	42,8
U 9...-800/14 T	7,5	5,5	6,2	10,8	168,2	155,6	151,1	146,0	140,1	133,0	123,2	110,0	93,2	71,6	49,4
U 9...-900/16 T	9	6,6	7	12,3	195,1	180,9	176,3	170,4	163,6	156,4	146,7	132,1	113,0	91,5	67,6
U 9...-950/18 T	9,5	7,0	8,4	14,9	215,6	202,1	197,0	191,3	183,9	175,0	161,7	144,1	125,3	100,9	72,9
U 9...-1000/20 T	10	7,4	9,3	16	245,0	227,2	220,3	213,1	204,4	195,3	183,3	166,4	141,4	114,7	84,4

18 SLG/SLXG

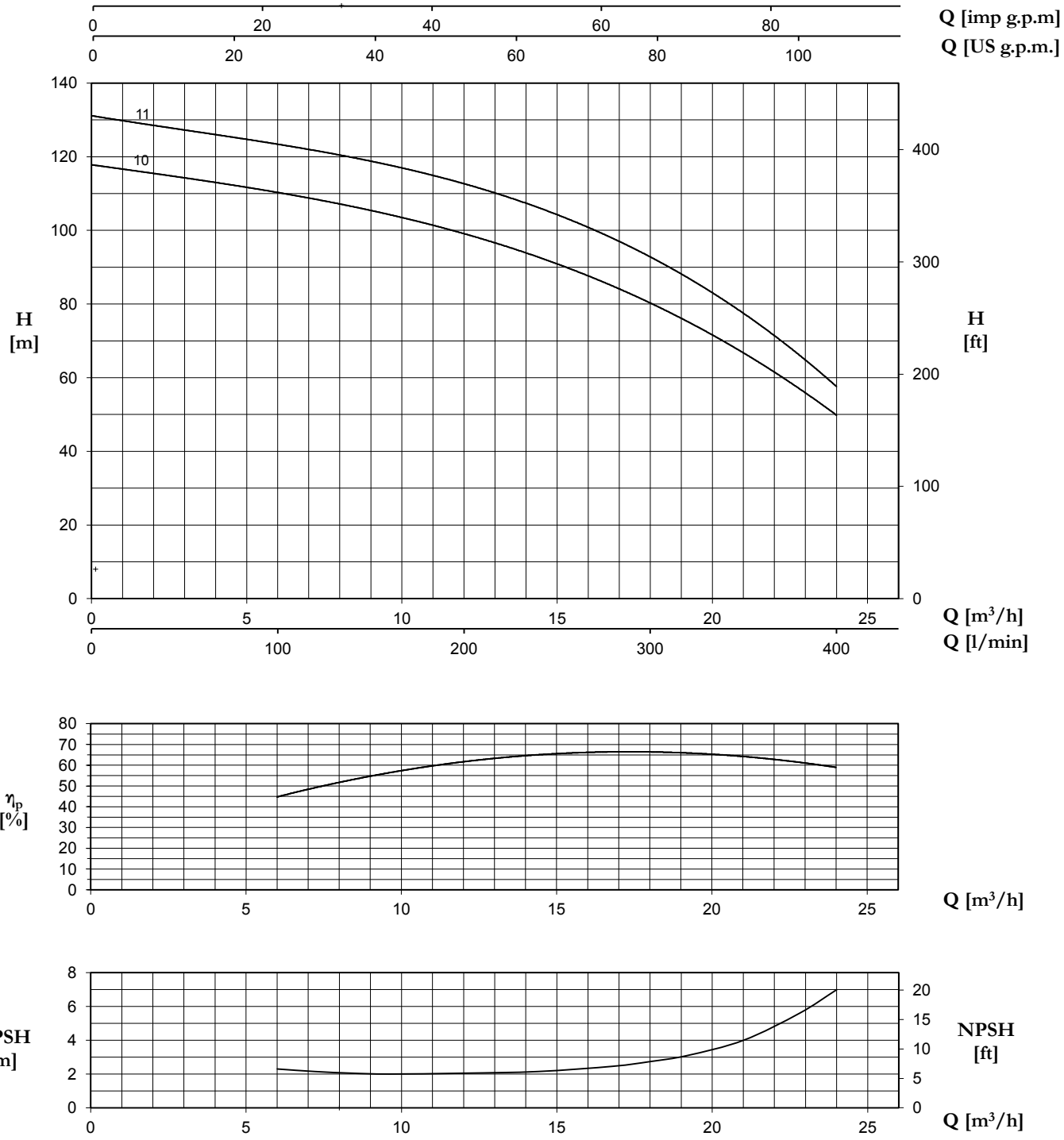

ULTRA 18...SLG/SLXG	P2		P1 (kW)	AMPERE	Q (m³/h - l/min)																
3~				3~	0	6	7,2	8,4	9,6	10,8	12	13,2	14,4	15,6	16,8	18	19,2	20,4	21,6	22,8	24
					0	100	120	140	160	180	200	220	240	260	280	300	320	340	360	380	400
	(HP)	(kW)	3~	3x400 V 50 Hz	H (m)																
U 18...-920/10 T	9,2	6,8	7,4	12,9	117,4	111,3	109,2	106,7	104,0	101,3	98,4	95,4	92,0	88,8	85,1	81,0	75,7	70,2	64,1	57,0	49,0
U 18...-1000/11 T	10	7,5	8,4	14,6	130,5	125,0	122,8	120,2	117,3	114,4	111,5	108,4	105,4	101,9	98,0	93,8	88,6	81,7	74,3	65,5	56,8

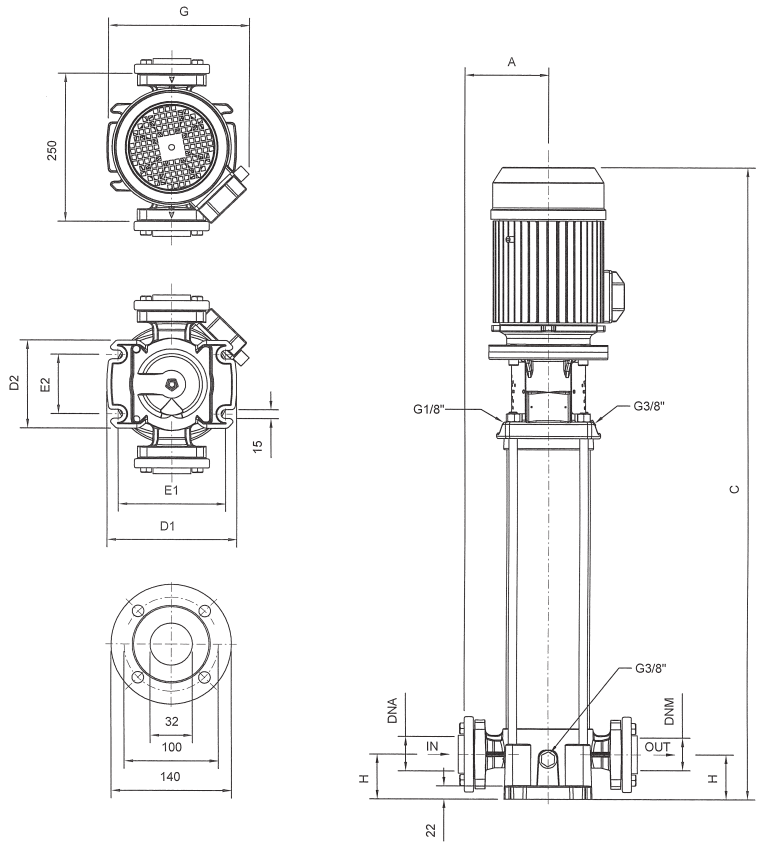

U 3SLG	DIMENSIONS (mm)								Kg		DNA	DNM
	A	C	D1	D2	E1	E2	G	H	Std.	IE2		
U 3SLG-350/14T	155	889	220	150	180	100	236	75	51	56	1"1/4G	1"1/4G
U 3SLG-380/16T	155	937	220	150	180	100	236	75	55	63		
U 3SLG-400/18T	155	985	220	150	180	100	236	75	58	66		
U 3SLG-450/20T	155	1060	220	150	180	100	251	75	63	67		

U 3SLXG	DIMENSIONS (mm)								Kg		DNA	DNM
	A	C	D1	D2	E1	E2	G	H	Std.	IE2		
U 3SLXG-350/14T	155	889	260	180	215	130	236	75	52	57	1"1/4G	1"1/4G
U 3SLXG-380/16T	155	937	260	180	215	130	236	75	57	65		
U 3SLXG-400/18T	155	985	260	180	215	130	236	75	59	67		
U 3SLXG-450/20T	155	1060	260	180	215	130	251	75	64	68		

U 5SLG	DIMENSIONS (mm)								Kg		DNA	DNM
	A	C	D1	D2	E1	E2	G	H	Std.	IE2		
U 5SLG -400/14 T	155	916	220	150	180	100	251	75	53	63	1"1/4G	1"1/4G
U 5SLG -450/16 T	155	964	220	150	180	100	251	75	59	72		
U 5SLG -550/18 T	155	1012	220	150	180	100	251	75	64	73		
U 5SLG -600/20 T	155	1092	220	150	180	100	260	75	65	60		

U 5SLXG	DIMENSIONS (mm)								Kg		DNA	DNM
	A	C	D1	D2	E1	E2	G	H	Std.	IE2		
U 5SLXG -400/14 T	155	916	260	180	215	130	251	75	55	60	1"1/4G	1"1/4G
U 5SLXG -450/16 T	155	964	260	180	215	130	251	75	60	64		
U 5SLXG -550/18 T	155	1012	260	180	215	130	251	75	66	74		
U 5SLXG -600/20 T	155	1092	260	180	215	130	260	75	67	75		

U 7SLG	DIMENSIONS (mm)								Kg		DNA	DNM
	A	C	D1	D2	E1	E2	G	H	Std.	IE2		
U 7SLG -750/12 T	155	900	220	150	180	100	260	75	68	79	1"1/4G	1"1/4G
U 7SLG -800/14 T	155	948	220	150	180	100	260	75	69	80		
U 7SLG -900/16 T	155	996	220	150	180	100	260	75	73	81		
U 7SLG -950/18 T	155	1081	220	150	180	100	288	75	82	90		
U 7SLG -1000/20 T	155	1129	220	150	180	100	288	75	83	91		

U 7SLXG	DIMENSIONS (mm)								Kg		DNA	DNM
	A	C	D1	D2	E1	E2	G	H	Std.	IE2		
U 7SLXG -750/12 T	155	900	260	180	215	130	260	75	70	81	1"1/4G	1"1/4G
U 7SLXG -800/14 T	155	948	260	180	215	130	260	75	71	82		
U 7SLXG -900/16 T	155	996	260	180	215	130	260	75	74	82		
U 7SLXG -950/18 T	155	1081	260	180	215	130	288	75	84	92		
U 7SLXG -1000/20 T	155	1129	260	180	215	130	288	75	85	93		

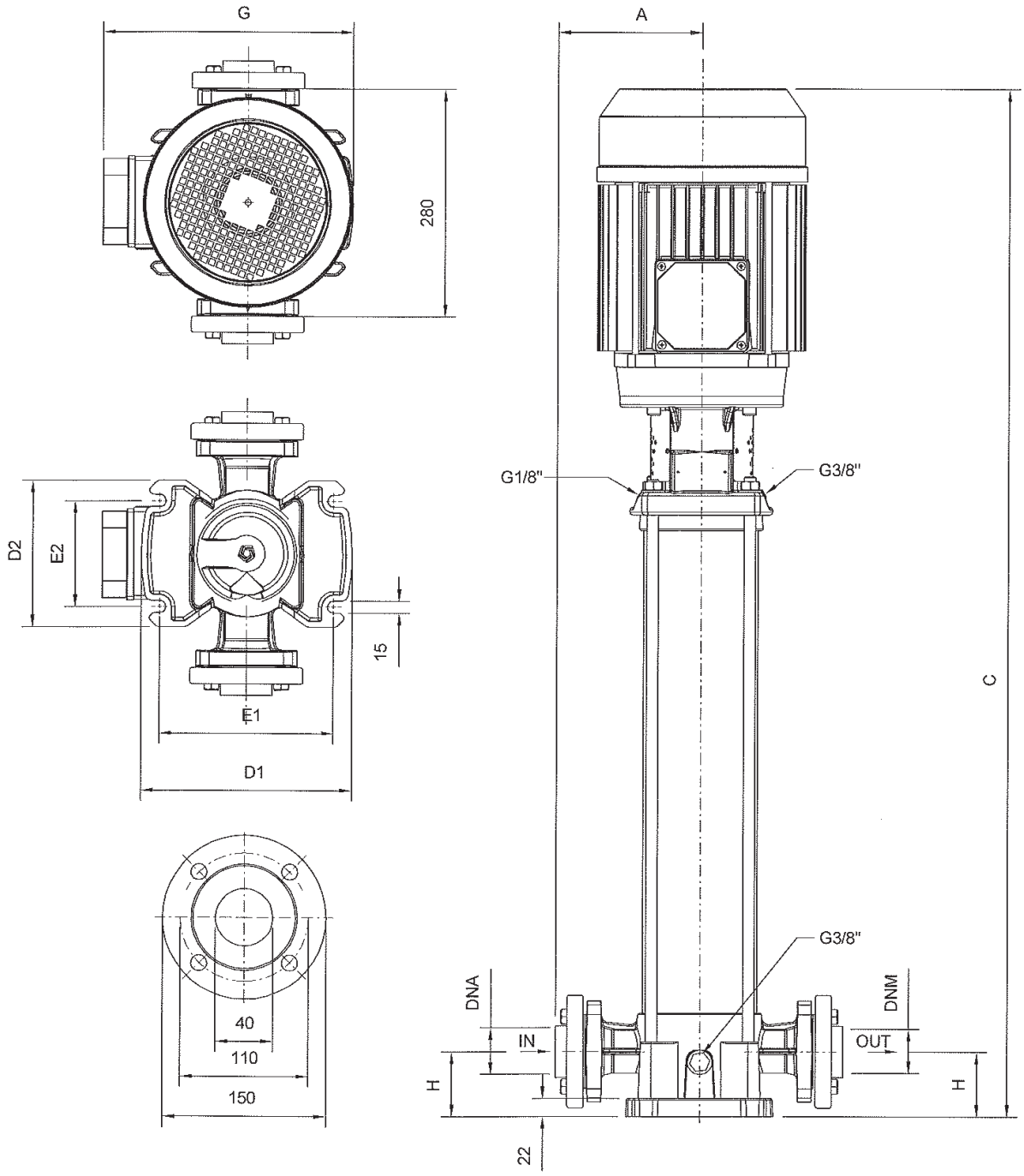

U 9SLG/SLXG	DIMENSIONS (mm)								Kg				DNA	DNM
	A	C	D1	D2	E1	E2	G	H	SLG	SLG IE2	SLXG	SLXG IE2		
U 9...-750/12 T	170	987	260	180	215	130	280	80	71	82	73	84		
U 9... –800/14 T	170	1047	260	180	215	130	280	80	73	84	75	86		
U 9... -900/16 T	170	1107	260	180	215	130	280	80	77	85	78	86	1”1/2G	1”1/2G
U 9... -950/18 T	170	1204	260	180	215	130	308	80	86	94	87	95		
U 9... -1000/20 T	170	1264	260	180	215	130	308	80	87	95	69	97		

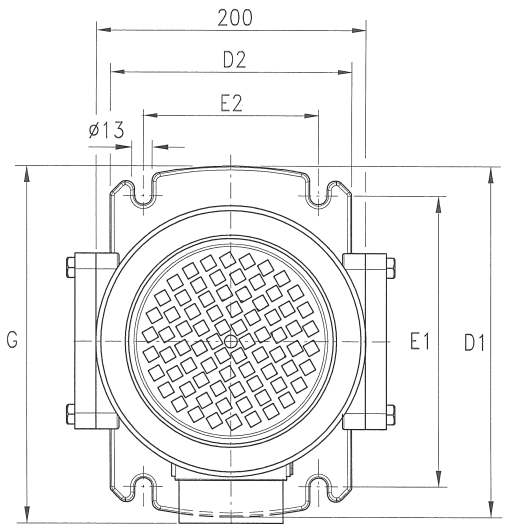

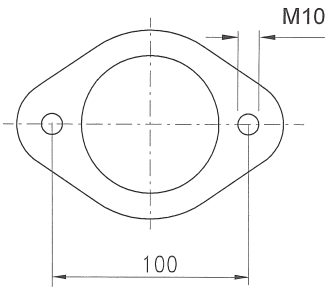

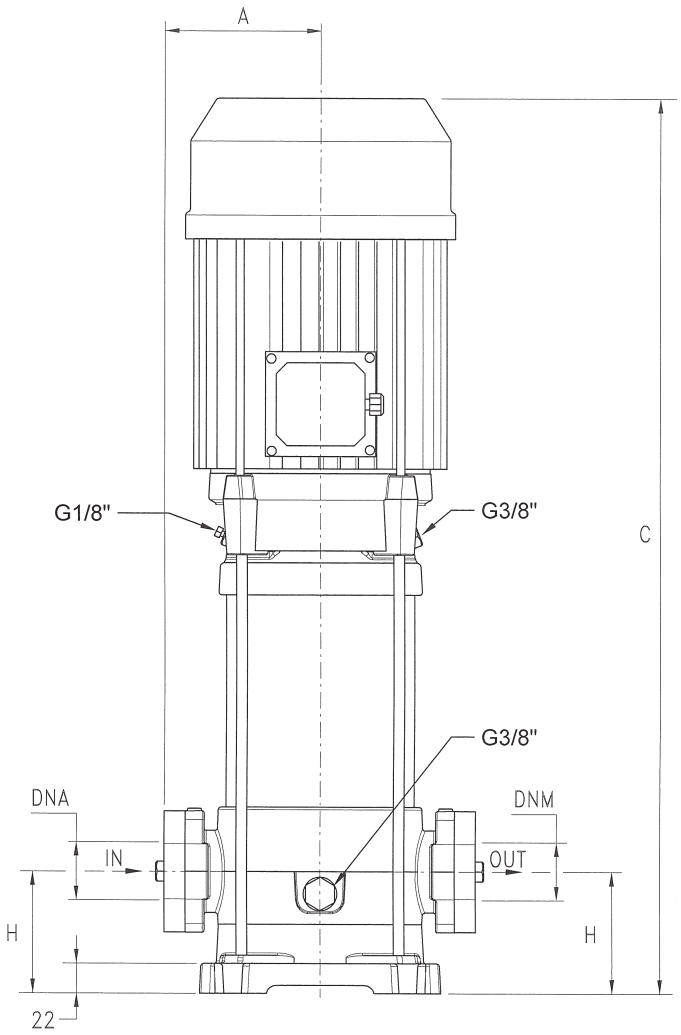

U 18SLG/SLXG	DIMENSIONS (mm)								Kg				DNA	DNM
	A	C	D1	D2	E1	E2	G	H	SLG	SLG IE2	SLXG	SLXG IE2		
U 18...-920/10 T	118	1020	260	180	215	130	307	90	68,6	76,6	66,7	74,7	2"G	2"G
U 18...-1000/11 T	118	1057	260	180	215	130	307	90	75,6	83,6	73,7	81,7		

SUPERDOMUS



INOX 100-24 I **GARDEN INOX BOX 100-24 I** **PM 45-24 I**

Gruppi di presurizzazione a funzionamento automatico realizzati con elettropompe centrifughe, autoadescanti o multicellulari. Ciascun gruppo, pronto per l'installazione, è composto da un'elettropompa, un pressostato pre-tarato e regolabile, un manometro, un raccordo (ed eventualmente un tubo flessibile con guaina in acciaio inossidabile), un serbatoio a membrana, e un cavo con spina. Le caratteristiche e le prestazioni sono in funzione del tipo di elettropompapompa montata, della capacità del serbatoio e della taratura del pressostato.

Automatic working pressure systems build-up with centrifugal or self-priming electropumps. Each set, ready for the installation, is made by an electropump, a pre-rated and adjustable pressure switch, pressure gauge, connector (and eventually a flexible hose with s.s. sheath), membrane tank and cable with plug. The set specification and performances are related to the adapted electropump, tank capacity and pressure switch rating.

Grupos de presión con funcionamiento automático realizados con electrobombas centrífugas o autocebantes. Cada grupo, preparado para la instalación, se compone de: 1 electrobomba, 1 presóstato precalibrado y regulable, 1 manómetro, 1 valvula (y eventualmente un tubo flexible con funda de aciero inox), 1 tanque a membrana y 1 cable con enchufe. Las caracteristicas y las prestaciones dependen del tipo de electrobomba montada, de la capacidad del tanque y del calibrado del presóstato.

Groupes de pressurisation à fonctionnement automatique réalisés avec des électropompes centrifuges ou autoamorçantes. Chaque groupe prêt pour l'installation est composé d'une électropompe, d'un pressostat pré-étalonné et réglable, d'un manomètre, d'un raccord (et éventuellement d'un tube flexible avec gaine en acier inox), d'un réservoir à membrane et d'un câble avec fiche de courant. Les caractéristiques et les performances dépendent du type d'électropompe utilisée, de la contenance du réservoir et du tarage du pressostat.

TYPE		P2		P1 (kW)		Pipe		Tank capacity				
1~	3~	(HP)	(kW)	1~	3~	Suction ("G)	Delivery ("G)	20-24 L			50 L	100 L
								spherical	cylindrical	inox	cylindrical	cylindrical
CP 45	-	0,5	0,37	0,49	-	1	1	■	-	-	-	-
CP 75	-	1	0,74	1,11	-	1	1	■	-	-	-	-
PM 45	-	0,5	0,37	0,49	-	1	1	■	-	-	-	-
PM 80	-	1	0,74	1,11	-	1	1	■	-	-	-	-
CAM 575	-	0,8	0,59	0,79	-	1	1	-	■	-	-	-
CAM 75	-	0,8	0,59	0,8	-	1	1	-	■	-	■	-
CAM 100	-	1	0,74	1,02	-	1	1	■	■	-	■	-
INOXR 80	-	0,8	0,59	0,78	-	1	1	-	■	■	-	-
INOX 80	-	0,8	0,59	0,79	-	1	1	-	-	■	-	-
INOX 100	-	1	0,74	0,98	-	1	1	-	■	■	■	-
JMRC 80	-	0,8	0,59	0,78	-	1	1	■	■	-	-	-
JMC 80	-	0,8	0,59	0,79	-	1	1	■	■	-	-	-
JMC 100	-	1	0,74	0,98	-	1	1	■	■	-	■	-
CAB 150	**CABT 150**	1,5	1,1	1,65	1,65	1½	1	-	■	-	■	-
CAB 200	**CABT 200**	2	1,5	2,22	2,22	1½	1	-	-	-	■	■
AP 75	-	0,8	0,59	0,8	-	1	1	-	■	-	-	-
AP 100	-	1	0,74	1,02	-	1	1	-	■	-	-	-

2 ULTRA S



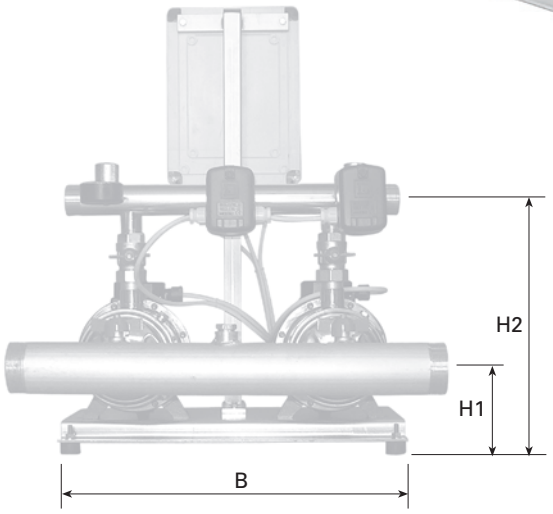

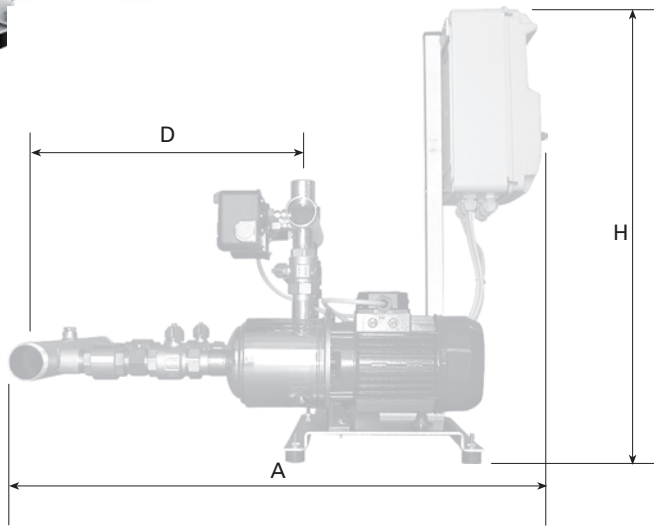

TYPE	DIMENSIONS (mm)								Kg
	A	B	H	D	H1	H2	DNA	DNM	
2 U 3S-100/5	884	520	738	423	178	376	2″ G	1″1/2 G	45
2 U 3S-120/6	908	520	738	447	178	376	2″ G	1″1/2 G	47
2 U 3S-150/7	932	520	738	471	184	382	2″ G	1″1/2 G	52
2 U 5S-80/3	836	520	738	375	178	376	2″ G	1″1/2 G	41
2 U 5S-120/4	860	520	738	399	178	376	2″ G	1″1/2 G	45
2 U 5S-150/5	884	520	738	423	184	382	2″ G	1″1/2 G	50
2 U 5S-180/6	908	520	738	447	184	382	2″ G	1″1/2 G	54
2 U 5S-200/7	932	520	738	471	184	382	2″ G	1″1/2 G	57
2 U 7S-120/3	1010	520	738	541	142	434	2″1/2 G	2″ G	55
2 U 7S-180/4	1034	520	738	565	148	440	2″1/2 G	2″ G	59
2 U 7S-250/5 T	1058	520	738	589	148	440	2″1/2 G	2″ G	64
2 U 7S-300/6 T	1082	520	738	613	148	440	2″1/2 G	2″ G	68
2 U 7S-350/7 T	1106	520	738	637	153	445	2″1/2 G	2″ G	72
2 U 9S-150/3	979	520	738	506	148	400	2″1/2 G	2″ G	55
2 U 9S-200/4	1009	520	738	536	148	400	2″1/2 G	2″ G	59
2 U 9S-250/5 T	1039	520	738	566	148	400	2″1/2 G	2″ G	62
2 U 18S-250/3 T	1101	520	738	592	148	516	3″ G	2″1/2 G	71
2 U 18S-400/4 T	1138	520	738	629	153	521	3″ G	2″1/2 G	82

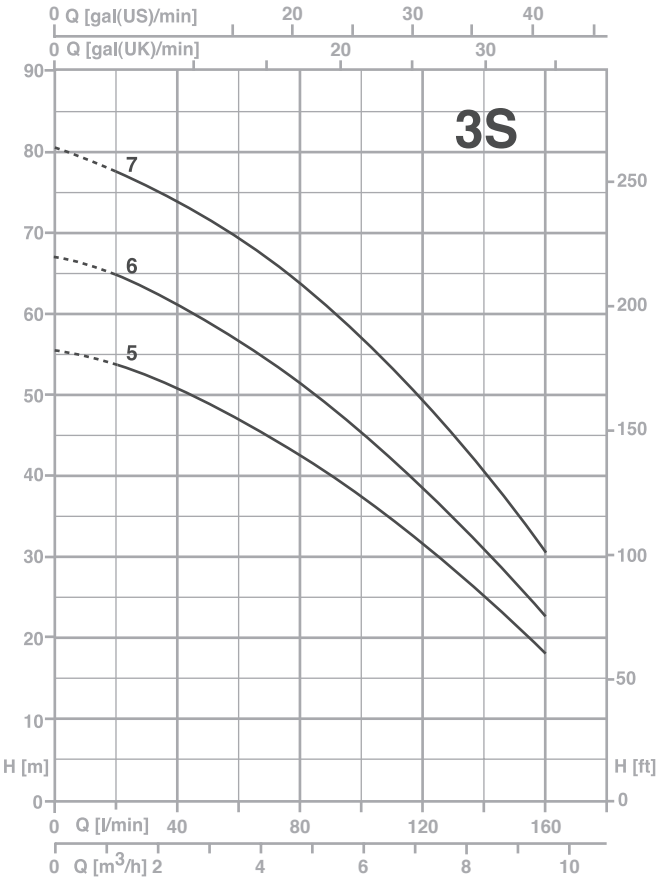

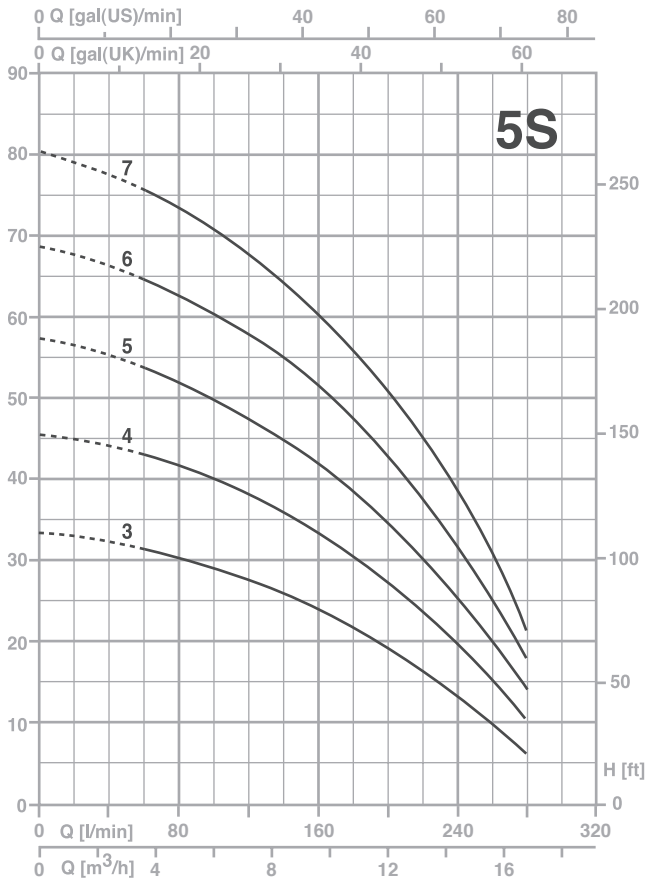

TYPE		P2		P1 (kW)		AMPERE		Q (m³/h - l/min)						
1~	3~					1~	3~	0	1,2	2,4	3,6	4,8	7,2	9,6
								0	20	40	60	80	120	160
		(HP)	(kW)	1~	3~	1x230 V 50 Hz	3x400 V 50 Hz	H (m)						
2 U 3S-100/5	**2 U 3S-100/5 T**	2x1	2x0,75	2x0,99	2x0,92	2x4,4	2x1,7	55,3	53,5	50,3	46,5	42,1	31,6	17,7
2 U 3S-120/6	**2 U 3S-120/6 T**	2x1,2	2x0,9	2x1,11	2x1,11	2x5,1	2x2,5	66,6	64,4	60,8	56	50,7	38,1	22,4
2 U 3S-150/7	**2 U 3S-150/7 T**	2x1,5	2x1,1	2x1,38	2x1,31	2x6,4	2x2,7	80,1	77,7	74,2	69,1	63,3	48,8	30

TYPE		P2		P1 (kW)		AMPERE		Q (m³/h - l/min)							
1~	3~					1~	3~	0	3,6	4,8	7,2	9,6	12	14,4	16,8
								0	60	80	120	160	200	240	280
		(HP)	(kW)	1~	3~	1x230 V 50 Hz	3x400 V 50 Hz	H (m)							
2 U 5S-80/3	**2 U 5S-80/3 T**	2x0,8	2x0,6	2x0,8	2x0,75	2x3,8	2x1,4	34	31,1	29,9	27	23,6	19,1	13,1	6
2 U 5S-120/4	**2 U 5S-120/4 T**	2x1,2	2x0,9	2x1,09	2x1,08	2x4,9	2x2,4	45,5	42,2	40,7	37,2	32,9	27,4	19,8	10,4
2 U 5S-150/5	**2 U 5S-150/5 T**	2x1,5	2x1,1	2x1,39	2x1,31	2x6,5	2x2,7	57,2	53,4	51,7	47,6	42,3	35,2	25,7	14
2 U 5S-180/6	**2 U 5S-180/6 T**	2x1,8	2x1,3	2x1,63	2x1,55	2x7,3	2x3	68,9	64,4	62,3	57,5	51,5	43,5	32,6	18,1
2U 5S-200/7	**2 U 5S-200/7 T**	2x2	2x1,5	2x1,94	2x1,67	2x8,7	2x3,3	81	75,5	73	67,4	60,3	51	38,6	21

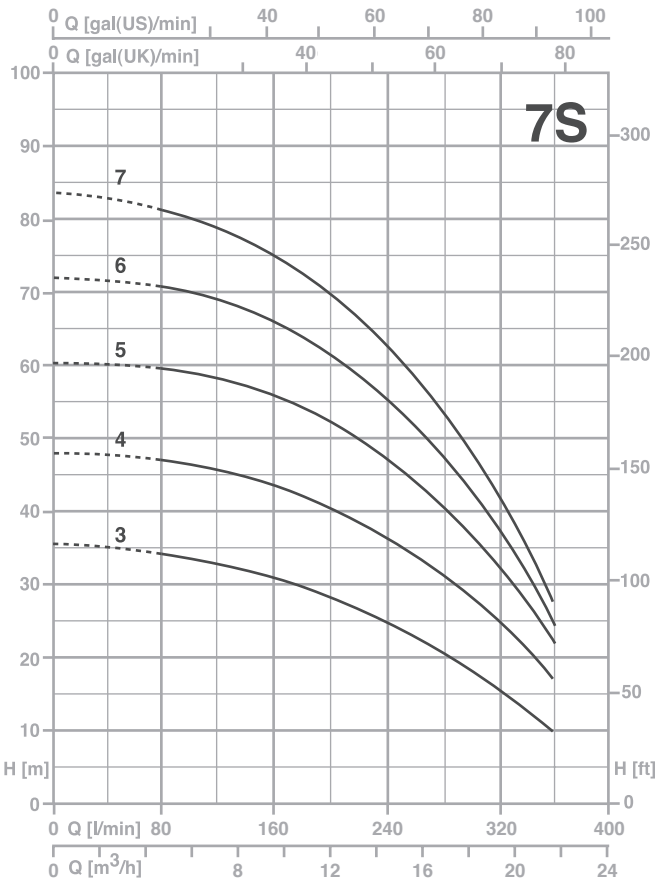

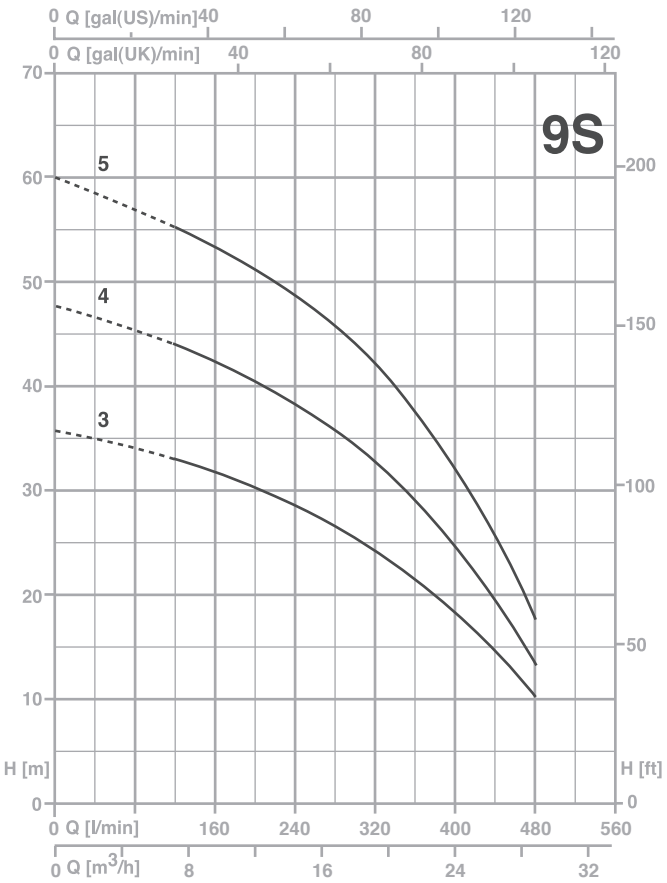

TYPE		P2		P1 (kW)		AMPERE		Q (m³/h - l/min)								
1~	3~					1~	3~	0	4,8	7,2	9,6	12	14,4	16,8	19,2	21,6
								0	80	120	160	200	240	280	320	360
		(HP)	(kW)	1~	3~	1x230 V 50 Hz	3x400 V 50 Hz	H (m)								
2 U 7S-120/3	**2 U 7S-120/3 T**	2x1,2	2x0,9	2x1,23	2x1,22	2x5,6	2x2,5	35,6	33,9	32,8	31,2	28,1	24,7	20,8	15,7	10
2 U 7S-180/4	**2 U 7S-180/4 T**	2x1,8	2x1,3	2x1,69	2x1,62	2x7,7	2x3,1	48	46,3	45,7	43,6	40,4	36,4	31,4	25	17,2
-	**2 U 7S-250/5 T**	2x2,5	2x1,85	-	2x2,05	-	2x4,1	60,3	59	58,2	55,7	52,2	47,4	41,3	33,5	22
-	**2 U 7S-300/6 T**	2x3	2x2,2	-	2x2,44	-	2x4,8	72,5	70,5	69,2	66	61,5	55,7	47,8	37,8	24,7
-	**2 U 7S-350/7 T**	2x3,5	2x2,57	-	2x2,84	-	2x5,1	83,5	80,7	78,8	74,7	69,4	62,6	53,9	42,7	27,5

TYPE		P2		P1 (kW)		AMPERE		Q (m³/h - l/min)										
1~	3~					1~	3~	0	7,2	9,6	12	14,4	16,8	19,2	21,6	24	26,4	28,8
								0	120	160	200	240	280	320	360	400	440	480
		(HP)	(kW)	1~	3~	1x230 V 50 Hz	3x400 V 50 Hz	H (m)										
2 U 9S-150/3	**2 U 9S-150/3 T**	2x1,5	2x1,1	2x1,47	2x1,4	2x6,8	2x2,8	35,6	32,5	31,5	30	28,7	26,9	24,6	22	18,7	15	10,7
2 U 9S-200/4	**2 U 9S-200/4 T**	2x2	2x1,5	2x1,88	2x1,77	2x8,4	2x3,3	47,6	43,5	42,1	40,1	38,1	35,7	32,7	28,9	24,2	19	13,1
-	**2 U 9S-250/5 T**	2x2,5	2x1,85	-	2x2,23	-	2x4,3	60	54,8	53	51	48,2	45,4	42	37,3	31,6	25	18

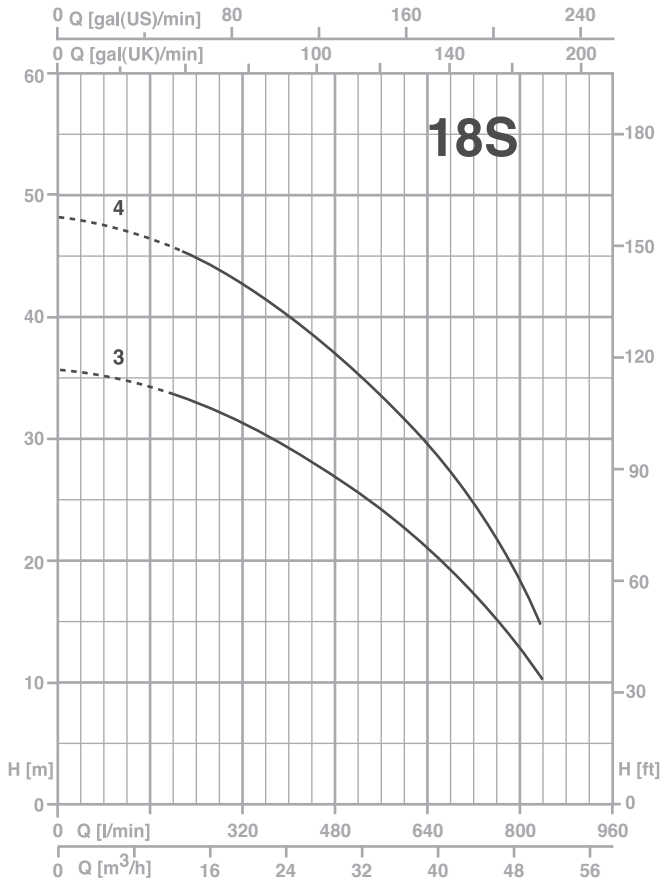

TYPE	P2		P1 (kW)	AMPERE	Q (m³/h - l/min)																
3~				3~	0	12	14,4	16,8	19,2	21,6	24	26,4	28,8	31,2	33,6	36	38,2	40,8	43,2	45,2	48	50,4
					0	200	240	280	320	360	400	440	480	520	560	600	640	680	720	760	800	840
	(HP)	(kW)	3~	3x400 V 50 Hz	H (m)																
2 U 18S-250/3 T	2x2,5	2x1,85	2x2,29	2x4,4	35,7	33,1	32,3	31,3	30,4	29,4	28,4	27,4	26,3	25,1	24	22,8	21,4	19,6	17,8	15,4	12,9	10,2
2 U 18S-400/4 T	2x4	2x3	2x3,11	2x5,7	47,9	45	44	42,8	41,7	40,5	39,1	37,8	36,6	35,2	33,9	32,2	30,2	28	25,1	22,1	18,1	14,9

2 ULTRA SV/SL/SLX



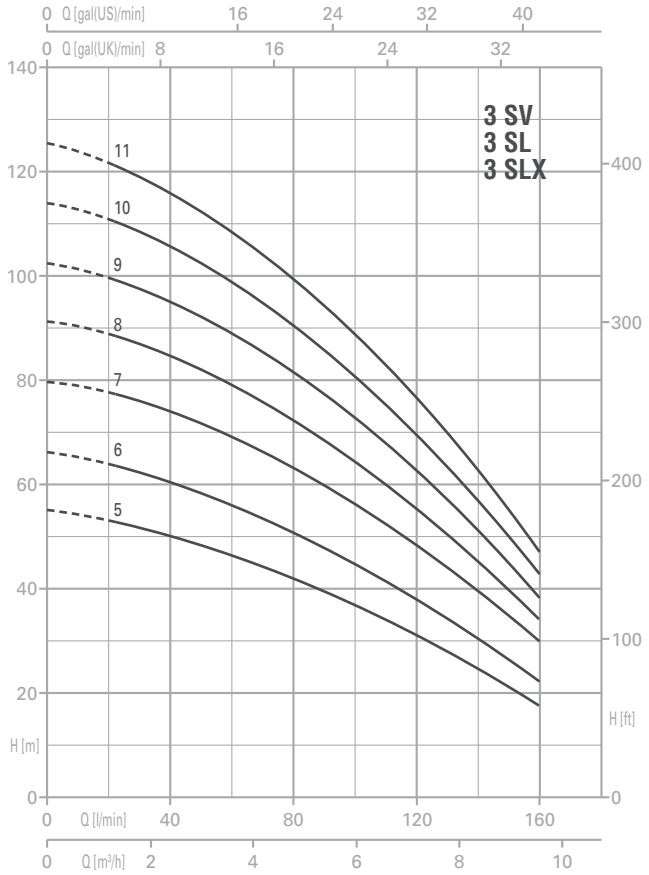

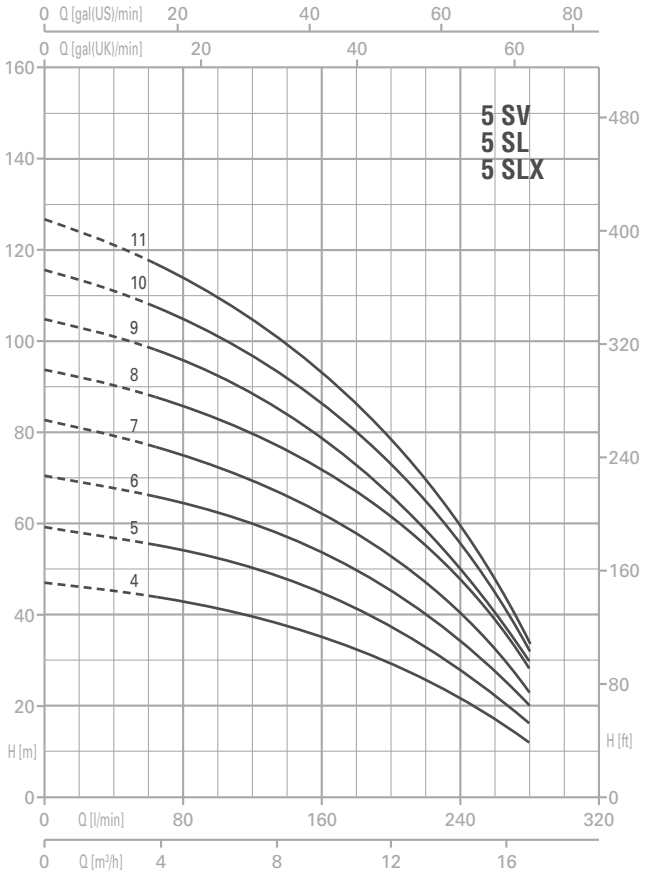

2 ULTRA 3... SV/SL/SLX	P2		P1 (kW)	AMPERE	Q (m³/h - l/min)						
3~				3~	0	1,2	2,4	3,6	4,8	7,2	9,6
					0	20	40	60	80	120	160
	(HP)	(kW)	3~	3x400 V 50 Hz	H (m)						
2 U 3...-100/5T	2x1	2x0,75	2x0,9	2x1,7	55,3	53,5	50,3	46,5	42,1	31,6	17,7
2 U 3...-120/6T	2x1,2	2x0,9	2x1,1	2x2,5	66,6	64,4	60,8	56,0	50,7	38,1	22,4
2 U 3...-150/7T	2x1,5	2x1,1	2x1,3	2x2,7	80,1	77,7	74,2	69,1	63,3	48,8	30,0
2 U 3...-180/8T	2x1,8	2x1,3	2x1,5	2x2,7	91,5	88,8	84,8	79,0	72,3	55,8	34,3
2 U 3...-200/9T	2x2	2x1,5	2x1,6	2x3,0	103,0	99,9	95,4	88,8	81,4	62,7	38,6
2 U 3...-250/10T	2x2,5	2x1,8	2x1,8	2x3,7	114,4	111,0	106,0	98,7	90,4	69,7	42,9
2 U 3...-280/11T	2x2,8	2x2,1	2x2,0	2x3,9	125,9	122,1	116,6	108,6	99,5	76,7	47,1

2 ULTRA 5... SV/SL/SLX	P2		P1 (kW)	AMPERE	Q (m³/h - l/min)							
3~				3~	0	3,6	4,8	7,2	9,6	12	14,4	16,8
					0	60	80	120	160	200	240	280
	(HP)	(kW)	3~	3x400 V 50 Hz	H (m)							
2 U 5...-120/4 T	2x1,2	2x0,9	2x1,09	2x2,4	45,5	42,2	40,7	37,2	32,9	27,4	19,8	10,4
2 U 5...-150/5 T	2x1,5	2x1,1	2x1,31	2x2,7	57,2	53,4	51,7	47,6	42,3	35,2	25,7	14,0
2 U 5...-180/6 T	2x1,8	2x1,3	2x1,55	2x3	68,9	64,4	62,3	57,5	51,5	43,5	32,6	18,1
2 U 5...-200/7 T	2x2	2x1,5	2x1,77	2x3,3	81	75,5	73,0	67,4	60,3	51,0	38,6	21,0
2 U 5...-250/8 T	2x2,5	2x1,9	2x2,07	2x4	92,1	86,5	84,0	77,8	70,1	60	45,5	26
2 U 5...-280/9 T	2x2,8	2x2,1	2x2,27	2x4,2	103,4	96,7	93,5	86	77,1	65,6	48,7	27,6
2 U 5...-300/10 T	2x3	2x2,2	2x2,57	2x4,7	114,2	106,4	102,9	95,2	85,2	72,0	53,3	30
2 U 5...-350/11 T	2x3,5	2x2,6	2x2,76	2x4,9	125,1	115,7	111,8	102,6	91,6	77,1	57,1	30,7

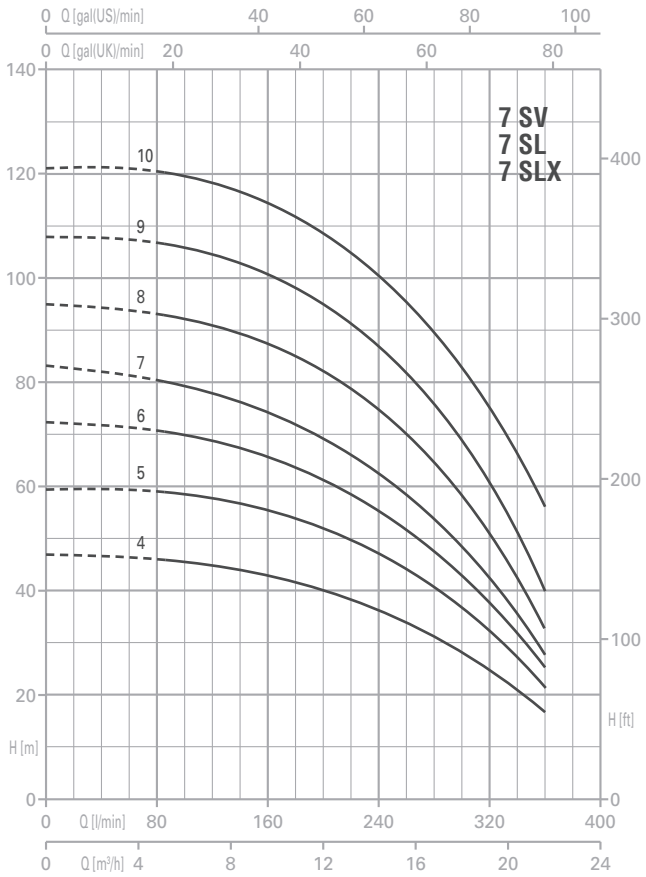

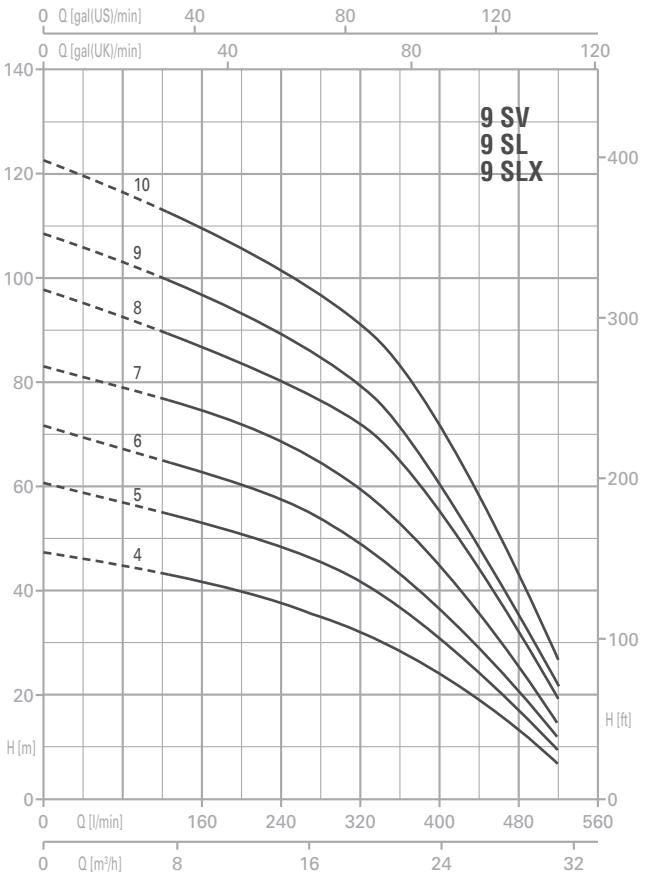

2 ULTRA 7... SV/SL/SLX	P2		P1 (kW)	AMPERE	Q (m³/h - l/min)								
3~				3~	0	4,8	7,2	9,6	12	14,4	16,8	19,2	21,6
					0	80	120	160	200	240	280	320	360
	(HP)	(kW)	3~	3x400 V 50 Hz	H (m)								
2 U 7...-180/4 T	2x1,8	2x1,3	2x1,62	2x3,1	48,0	46,3	45,7	43,6	40,4	36,4	31,4	25,0	17,2
2 U 7...-250/5 T	2x2,5	2x1,9	2x2,05	2x4,1	60,3	59,0	58,2	55,7	52,2	47,4	41,3	33,5	23,5
2 U 7...-300/6 T	2x3	2x2,2	2x2,44	2x4,8	71,8	70,0	68,9	65,7	61,3	55,4	48,1	38,5	26,0
2 U 7...-350/7 T	2x3,5	2x2,6	2x2,84	2x5,1	83,5	80,7	78,8	74,7	69,4	62,6	53,9	42,7	27,5
2 U 7...-400/8 T	2x4,5	2x3	2x3,3	2x6	95,6	93,3	91,4	87,2	81,6	74,2	64,8	51,9	33,0
2 U 7...-450/9 T	2x4,5	2x3,4	2x3,81	2x6,5	108,5	106,5	105,1	101,0	95,0	87,2	76,6	62,6	39,5
2 U 7...-550/10 T	2x5,5	2x4	2x4,32	2x7,9	121,5	120,1	119,3	115,3	109,2	100,8	89,8	75,0	55,4

2 ULTRA 9... SV/SL/SLX	P2		P1 (kW)	A	Q (m³/h - l/min)											
3~				3~	0	7,2	9,6	12	14,4	16,8	19,2	22	24	26,4	28,8	31,2
					0	120	160	200	240	280	320	360	400	440	480	520
	(HP)	(kW)	3~	3x400 V 50 Hz	H (m)											
2 U 9...-200/4 T	2x2	2x1,5	2x1,77	2x3,3	47,6	43,5	42,1	40,1	38,1	35,7	32,7	28,9	24,2	19,0	13,1	7,1
2 U 9...-250/5 T	2x2,5	2x1,87	2x2,23	2x4,3	60	54,8	53,0	51	48,2	45,4	42	37,3	31,6	25	18,0	10,6
2 U 9...-300/6 T	2x3	2x2,2	2x2,58	2x4,9	71,8	64,9	63,0	59,9	57,0	53,7	49,7	44,3	37,0	29,5	20,8	11,1
2 U 9...-400/7 T	2x4	2x3	2x3,13	2x5,8	83,3	76,7	74,9	71,8	68,3	64,6	59,9	53,5	44,8	35,9	25,7	14,3
2 U 9...-450/8 T	2x4,5	2x3,37	2x3,72	2x6,4	97,3	89,5	87,3	84	80,5	76,5	71,6	64,8	54,9	44,0	32,4	19,7
2 U 9...-500/9 T	2x5	2x3,7	2x4,11	2x7	109,0	100,0	97,6	93,6	89,5	85,0	79,4	71,6	60,1	48,0	34,9	21,9
2 U 9...-550/10 T	2x5,5	2x4,0	2x4,58	2x8,3	122,0	112,8	110,5	106,5	102,2	97,3	91,6	82,8	70,7	57,1	42,3	26,5

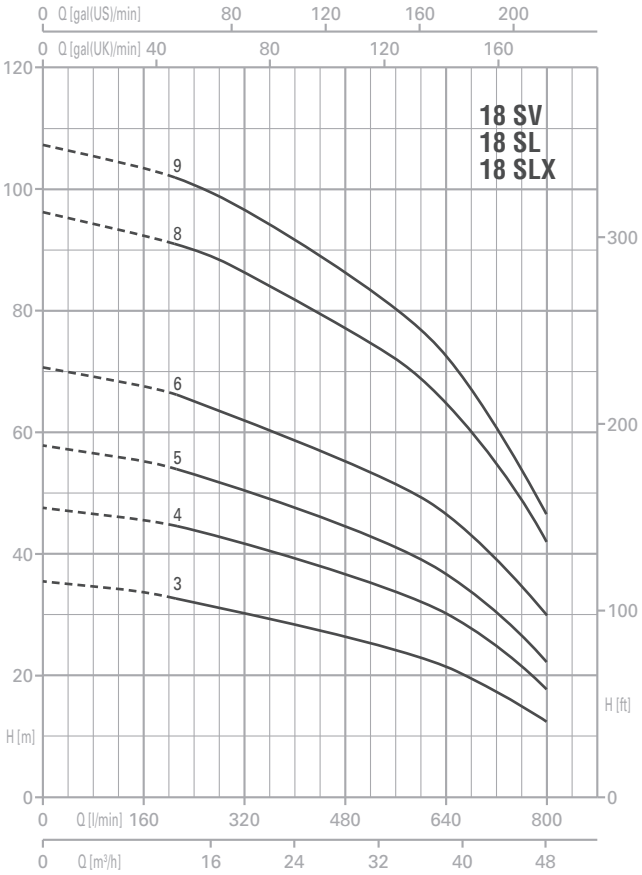

2 ULTRA 18... SV/SL/SLX	P2		P1 (kW)	A	Q (m³/h - l/min)																
3~				3~	0	12	14,4	16,8	19,2	21,6	24	26,4	28,8	31,2	33,6	36	38,4	40,8	43,2	45,6	48
					0	200	240	280	320	360	400	440	480	520	560	600	640	680	720	760	800
	(HP)	(kW)	3~	3x400 V 50 Hz	H (m)																
2 U 18...-250/3 T	2x2,5	2x1,85	2x2,29	2x4,4	35,7	33,1	32,3	31,3	30,4	29,4	28,4	27,4	26,3	25,1	24	22,8	21,4	19,6	17,8	15,4	12,9
2 U 18...-400/4 T	2x4	2x3	2x3,11	2x5,7	47,9	45	44	42,8	41,7	40,5	39,1	37,8	36,6	35,2	33,9	32,2	30,2	28,0	25,1	22,1	18,1
2 U 18...-450/5 T	2x4,5	2x3,31	2x3,79	2x6,7	58,1	54,3	53,1	51,8	50,4	49,0	47,4	45,9	44,3	42,7	41,0	39,2	37,0	34,0	30,8	26,9	23,0
2 U 18...-550/6 T	2x5,5	2x4	2x4,63	2x8,7	70,5	66,4	65,0	63,6	62,0	60,5	58,9	57,2	55,4	53,5	51,5	49,3	46,3	43,3	39,4	34,9	30,4
2 U 18...-750/8 T	2x7,5	2x5,5	2x6,15	2x10,9	95,9	90,9	89,58	88,0	86,1	83,9	81,6	79,5	76,8	74,4	71,8	68,5	65,0	60,4	55,2	49,0	42,2
2 U 18...-900/9 T	2x9	2x6,6	2x7	2x12,7	106,4	101,8	100,4	98,6	96,1	93,5	91,0	88,2	85,5	82,7	79,7	76,2	72,1	66,9	60,8	53,7	46,1

2 ULTRA SLG/SLXG



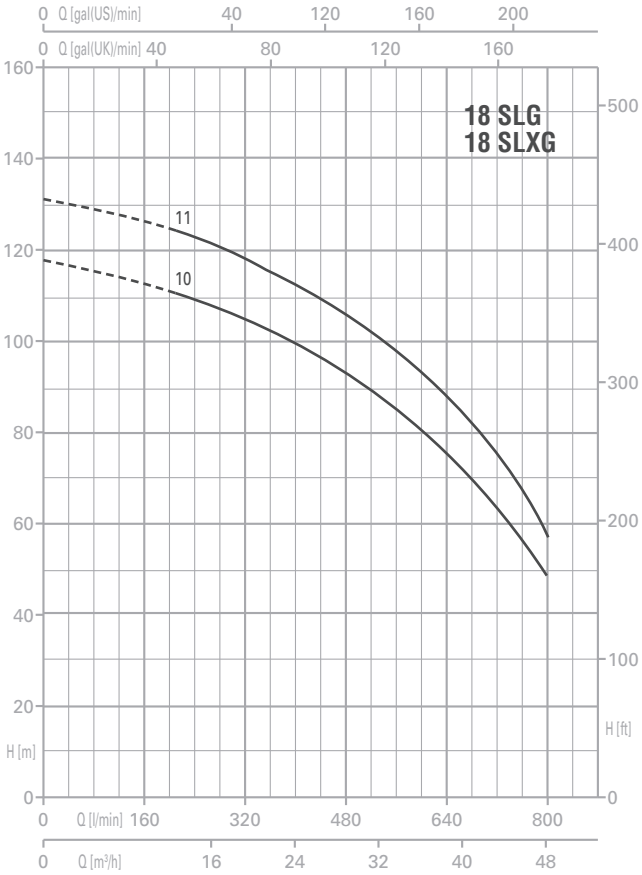

2 ULTRA 18...SLG/SLXG	P2		P1 (kW)	AMPERE	Q (m³/h - l/min)																
3~				3~	0	12	14,4	16,8	19,2	21,6	24	26,4	28,8	31,2	33,6	36	38,4	40,8	43,2	45,6	48
					0	200	240	280	320	360	400	440	480	520	560	600	640	680	720	760	800
	(HP)	(kW)	3~	3x400 V 50 Hz	H (m)																
2 U 18...-920/10 T	2x9,2	2x6,8	2x7,4	2x12,9	117,4	111,3	109,2	106,7	104,0	101,3	98,4	95,4	92,0	88,8	85,1	81,0	75,7	70,2	64,1	57,0	49,0
2 U 18...-1000/11 T	2x10	2x7,5	2x8,4	2x14,6	130,5	125,0	122,8	120,2	117,3	114,4	111,5	108,4	105,4	101,9	98,0	93,8	88,6	81,7	74,3	65,5	56,8

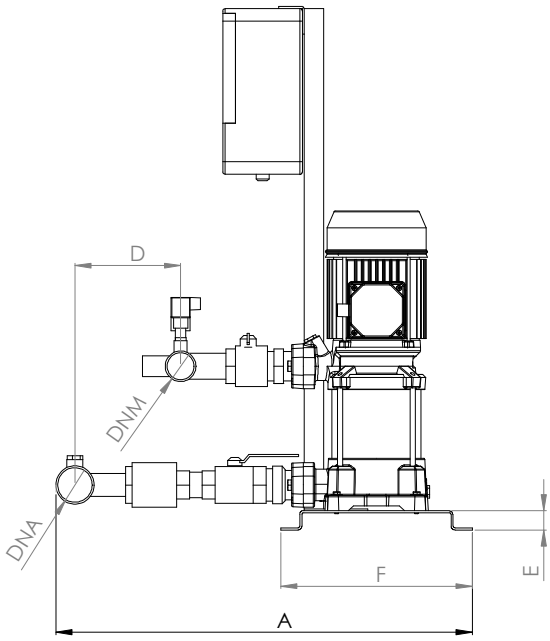

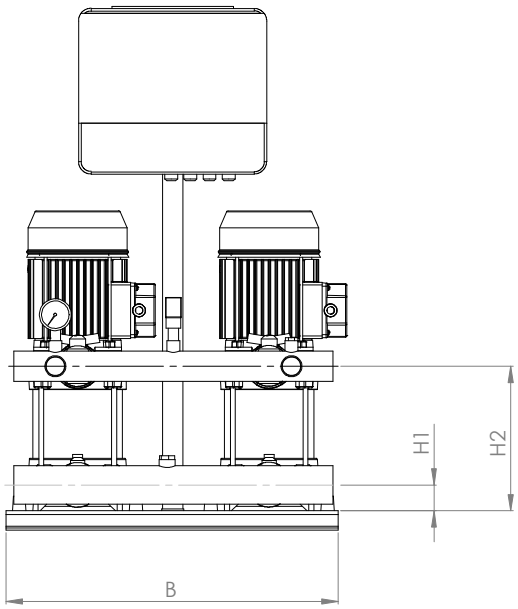

TYPE	DIMENSIONS (mm)									Kg
	A	B	D	E	F	H1	H2	DNA	DNM	
2 U 3SV-100/5	580	520	110	30	300	40	178	2″ G	1″1/2 G	56
2 U 3SV-120/6	580	520	110	30	300	40	202			58
2 U 3SV-150/7	580	520	110	30	300	40	226			64
2 U 3SV-180/8	580	520	110	30	300	40	250			66
2 U 3SV-200/9	580	520	110	30	300	40	274			69
2 U 3SV-250/10	580	520	110	30	300	40	298			71
2 U 3SV-280/11	580	520	110	30	300	40	322			74
2 U 5SV-120/4	580	520	110	30	300	40	178	2″ G	1″1/2 G	61
2 U 5SV-150/5	580	520	110	30	300	40	202			63
2 U 5SV-180/6	580	520	110	30	300	40	226			65
2 U 5SV-200/7	580	520	110	30	300	40	250			67
2 U 5SV-250/8	580	520	110	30	300	40	274			70
2 U 5SV-280/9	580	520	110	30	300	40	298			71
2 U 5SV-300/10	580	520	110	30	300	40	322			74
2 U 5SV-350/11	580	520	110	30	300	40	346			78
2 U 7SV -180/4	630	520	145	30	300	40	178	2″1/2 G	2″ G	71
2 U 7SV -250/5	630	520	145	30	300	40	202			77
2 U 7SV -300/6	630	520	145	30	300	40	226			81
2 U 7SV -350/7	630	520	145	30	300	40	250			85
2 U 7SV -400/8	630	520	145	30	300	40	274			89
2 U 7SV -450/9	630	520	145	30	300	40	301			97
2 U 7SV -550/10	630	520	145	30	300	40	325			107
2 U 9SV -200/4	630	520	145	30	300	40	202	2″1/2 G	2″ G	73
2 U 9SV -250/5	630	520	145	30	300	40	232			74
2 U 9SV -300/6	630	520	145	30	300	40	262			76
2 U 9SV -400/7	630	520	145	30	300	40	292			87
2 U 9SV -450/8	630	520	145	30	300	40	325			96
2 U 9SV -500/9	630	520	145	30	300	40	355			100
2 U 9SV -550/10	630	520	145	30	300	40	385			106
2 U 18SV-250/3	-	520	165	30	300	50	211	3″ G	2″1/2 G	83
2 U 18SV-400/4	-	520	165	30	300	50	248			95
2 U 18SV-450/5	-	520	165	30	300	50	289			105
2 U 18SV-550/6	-	520	165	30	300	50	326			112
2 U 18SV-750/8	-	520	165	30	300	50	401			135
2 U 18SV-900/9	-	520	165	30	300	50	439			143

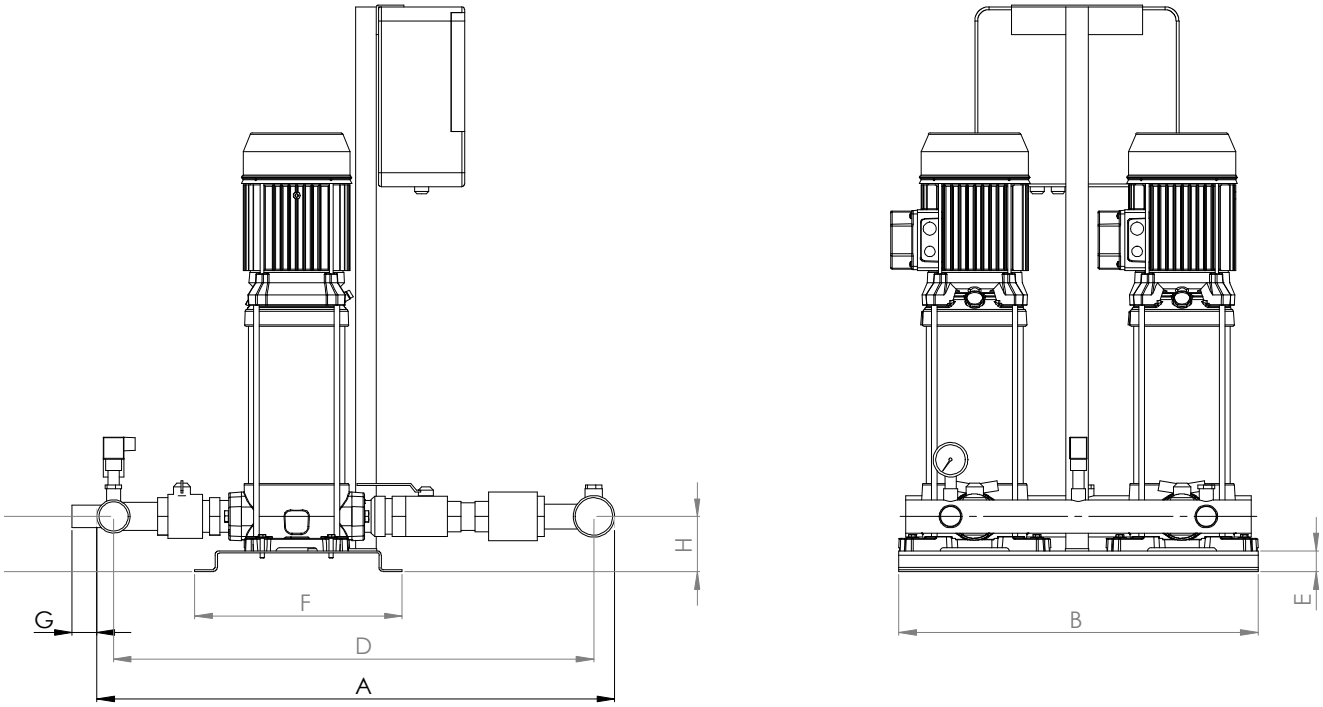

2 U SL/SLX	DIMENSIONS (mm)									Kg
	A	B	D	E	F	G	H	DNA	DNM	
2 U 3...-100/5	660	520	610	30	300	30	50	2″ G	1″1/2 G	59
2 U 3...-120/6	660	520	610	30	300	30	50			60
2 U 3...-150/7	660	520	610	30	300	30	50			67
2 U 3...-180/8	660	520	610	30	300	30	50			70
2 U 3...-200/9	660	520	610	30	300	30	50			74
2 U 3...-250/10	660	520	610	30	300	30	50			76
2 U 3...-280/11	660	520	610	30	300	30	50			79
2 U 5...-120/4	660	520	610	30	300	30	50	2″ G	1″1/2 G	60
2 U 5...-150/5	660	520	610	30	300	30	50			62
2 U 5...-180/6	660	520	610	30	300	30	50			64
2 U 5...-200/7	660	520	610	30	300	30	50			66
2 U 5...-250/8	660	520	610	30	300	30	50			67
2 U 5...-280/9	660	520	610	30	300	30	50			68
2 U 5...-300/10	660	520	610	30	300	30	50			70
2 U 5...-350/11	660	520	610	30	300	30	50			75
2 U 7...-180/4	755	520	685	30	300	30	50	2″1/2 G	2″ G	69
2 U 7...-250/5	755	520	685	30	300	30	50			72
2 U 7...-300/6	755	520	685	30	300	30	50			75
2 U 7...-350/7	755	520	685	30	300	30	50			78
2 U 7...-400/8	755	520	685	30	300	30	50			84
2 U 7...-450/9	755	520	685	30	300	30	50			89
2 U 7...-550/10	755	520	685	30	300	30	50			98
2 U 9...-200/4	785	566	705	30	300	30	80	2″1/2 G	2″ G	71
2 U 9...-250/5	785	566	705	30	300	30	80			73
2 U 9...-300/6	785	566	705	30	300	30	80			75
2 U 9...-400/7	785	566	705	30	300	30	80			84
2 U 9...-450/8	785	566	705	30	300	30	80			89
2 U 9...-500/9	785	566	705	30	300	30	80			94
2 U 9...-550/10	785	566	705	30	300	30	80			100
2 U 18...-250/3 T	840	566	760	30	300	30	90	3″ G	2″1/2 G	80
2 U 18...-400/4 T	840	566	760	30	300	30	90			92
2 U 18...-450/5 T	840	566	760	30	300	30	90			97
2 U 18...-550/6 T	840	566	760	30	300	30	90			108
2 U 18...-750/8 T	840	566	760	30	300	30	90			112
2 U 18...-900/9 T	840	566	760	30	300	30	90			115

2 U SLG/SLXG	DIMENSIONS (mm)									Kg
	A	B	D	E	F	G	H	DNA	DNM	
2 U 18...-920/10 T	840	620	760	30	350	30	90	4″ G	3″ G	175
2 U 18...-1000/11 T	840	620	760	30	350	30	90			190

3 ULTRA SV/SL/SLX



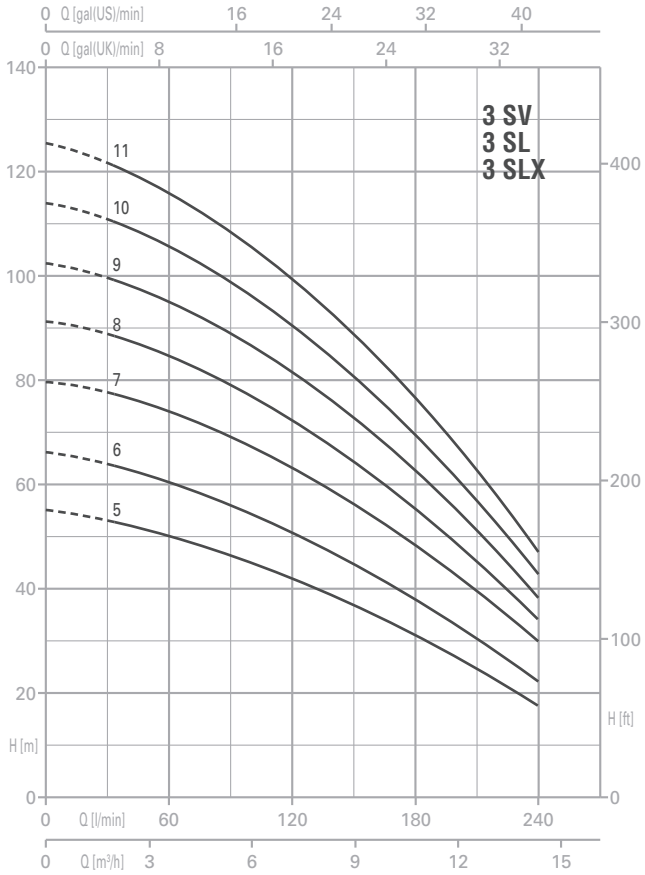

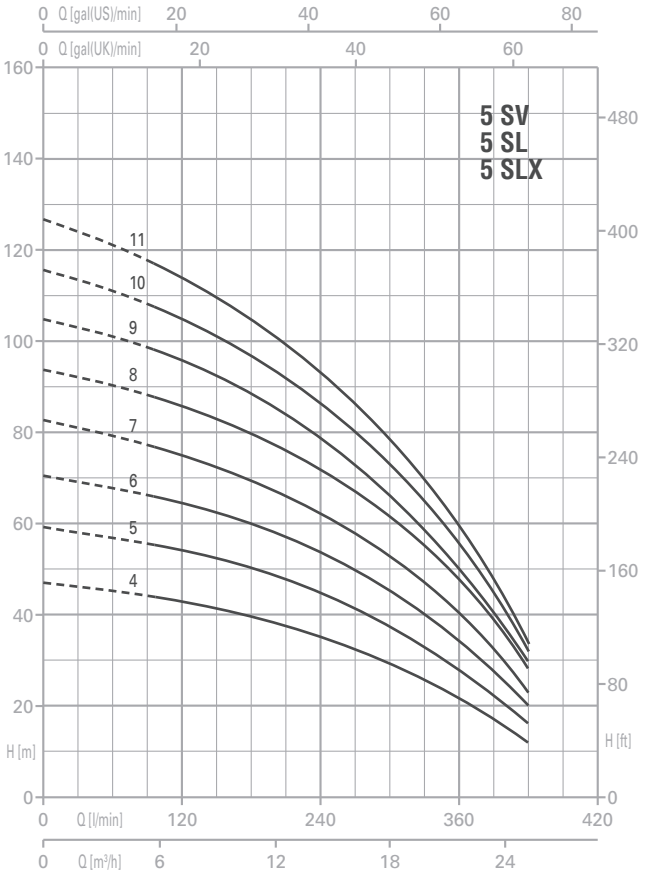

3 ULTRA 3... SV/SL/SLX	P2		P1 (kW)	AMPERE	Q (m³/h - l/min)						
3~				3~	0	1,8	3,6	5,4	7,2	10,8	14,4
					0	30	60	90	120	180	240
	(HP)	(kW)	3~	3x400 V 50 Hz	H (m)						
3 U 3...-100/5T	3x1	3x0,75	3x0,9	3x1,7	55,3	53,5	50,3	46,5	42,1	31,6	17,7
3 U 3...-120/6T	3x1,2	3x0,9	3x1,1	3x2,5	66,6	64,4	60,8	56,0	50,7	38,1	22,4
3 U 3...-150/7T	3x1,5	3x1,1	3x1,3	3x2,7	80,1	77,7	74,2	69,1	63,3	48,8	30,0
3 U 3...-180/8T	3x1,8	3x1,3	3x1,5	3x2,7	91,5	88,8	84,8	79,0	72,3	55,8	34,3
3 U 3...-200/9T	3x2	3x1,5	3x1,6	3x3,0	103,0	99,9	95,4	88,8	81,4	62,7	38,6
3 U 3...-250/10T	3x2,5	3x1,8	3x1,8	3x3,7	114,4	111,0	106,0	98,7	90,4	69,7	42,9
3 U 3...-280/11T	3x2,8	3x2,1	3x2,0	3x3,9	125,9	122,1	116,6	108,6	99,5	76,7	47,1

3 ULTRA 5... SV/SL/SLX	P2		P1 (kW)	AMPERE	Q (m³/h - l/min)							
3~				3~	0	5,4	7,2	10,8	14,4	18	21,6	25,2
					0	90	120	180	240	300	360	420
	(HP)	(kW)	3~	3x400 V 50 Hz	H (m)							
3 U 5...-120/4 T	3x1,2	3x0,9	3x1,09	3x2,4	45,5	42,2	40,7	37,2	32,9	27,4	19,8	10,4
3 U 5...-150/5 T	3x1,5	3x1,1	3x1,31	3x2,7	57,2	53,4	51,7	47,6	42,3	35,2	25,7	14,0
3 U 5...-180/6 T	3x1,8	3x1,3	3x1,55	3x3	68,9	64,4	62,3	57,5	51,5	43,5	32,6	18,1
3 U 5...-200/7 T	3x2	3x1,5	3x1,77	3x3,3	81	75,5	73,0	67,4	60,3	51,0	38,6	21,0
3 U 5...-250/8 T	3x2,5	3x1,9	3x2,07	3x4	92,1	86,5	84,0	77,8	70,1	60	45,5	26
3 U 5...-280/9 T	3x2,8	3x2,1	3x2,27	3x4,2	103,4	96,7	93,5	86	77,1	65,6	48,7	27,6
3 U 5...-300/10 T	3x3	3x2,2	3x2,57	3x4,7	114,2	106,4	102,9	95,2	85,2	72,0	53,3	30
3 U 5...-350/11 T	3x3,5	3x2,6	3x2,76	3x4,9	125,1	115,7	111,8	102,6	91,6	77,1	57,1	30,7

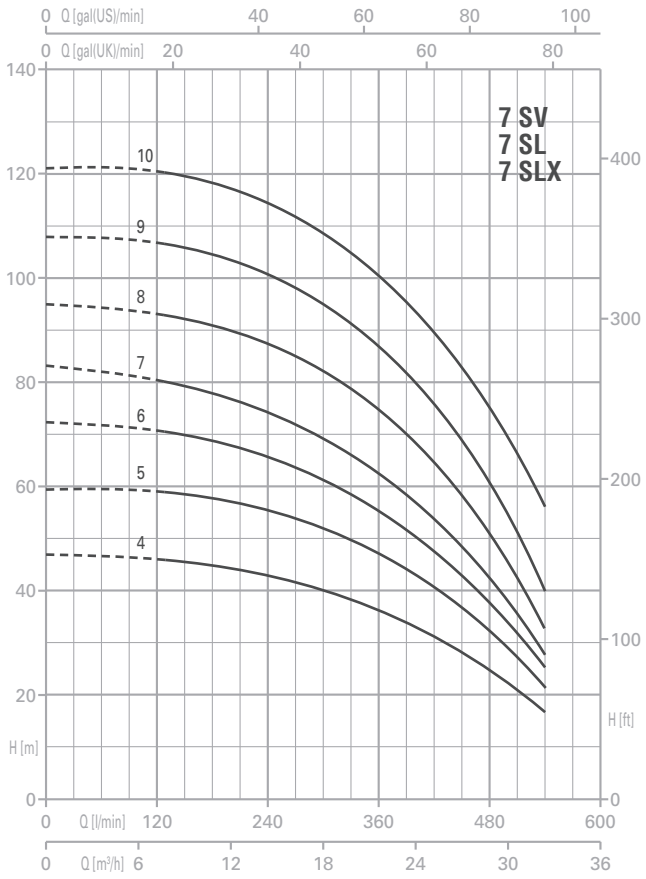

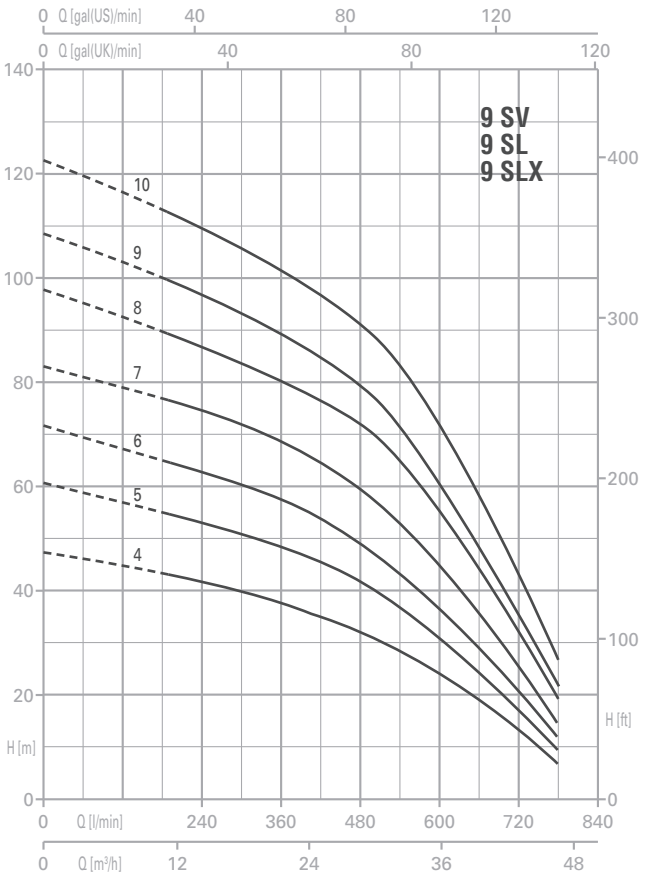

3 ULTRA 7... SV/SL/SLX	P2		P1 (kW)	AMPERE	Q (m³/h - l/min)								
3~				3~	0	7,2	10,8	14,4	18	21,6	25,2	28,8	32,4
					0	120	180	240	300	360	420	480	540
	(HP)	(kW)	3~	3x400 V 50 Hz	H (m)								
3 U 7...-180/4 T	3x1,8	3x1,3	3x1,62	3x3,1	48,0	46,3	45,7	43,6	40,4	36,4	31,4	25,0	17,2
3 U 7...-250/5 T	3x2,5	3x1,9	3x2,05	3x4,1	60,3	59,0	58,2	55,7	52,2	47,4	41,3	33,5	23,5
3 U 7...-300/6 T	3x3	3x2,2	3x2,44	3x4,8	71,8	70,0	68,9	65,7	61,3	55,4	48,1	38,5	26,0
3 U 7...-350/7 T	3x3,5	3x2,6	3x2,84	3x5,1	83,5	80,7	78,8	74,7	69,4	62,6	53,9	42,7	27,5
3 U 7...-400/8 T	3x4,5	3x3	3x3,3	3x6	95,6	93,3	91,4	87,2	81,6	74,2	64,8	51,9	33,0
3 U 7...-450/9 T	3x4,5	3x3,4	3x3,81	3x6,5	108,5	106,5	105,1	101,0	95,0	87,2	76,6	62,6	39,5
3 U 7...-550/10 T	3x5,5	3x4	3x4,32	3x7,9	121,5	120,1	119,3	115,3	109,2	100,8	89,8	75,0	55,4

3 ULTRA 9... SV/SL/SLX	P2		P1 (kW)	A	Q (m³/h - l/min)											
3~				3~	0	10,8	14,4	18	21,6	25,2	28,8	33	36	39,6	43,2	46,8
					0	180	240	300	360	420	480	540	600	660	720	780
	(HP)	(kW)	3~	3x400 V 50 Hz	H (m)											
3 U 9...-200/4 T	3x2	3x1,5	3x1,77	3x3,3	47,6	43,5	42,1	40,1	38,1	35,7	32,7	28,9	24,2	19,0	13,1	7,1
3 U 9...-250/5 T	3x2,5	3x1,87	3x2,23	3x4,3	60	54,8	53,0	51	48,2	45,4	42	37,3	31,6	25	18,0	10,6
3 U 9...-300/6 T	3x3	3x2,2	3x2,58	3x4,9	71,8	64,9	63,0	59,9	57,0	53,7	49,7	44,3	37,0	29,5	20,8	11,1
3 U 9...-400/7 T	3x4	3x3	3x3,13	3x5,8	83,3	76,7	74,9	71,8	68,3	64,6	59,9	53,5	44,8	35,9	25,7	14,3
3 U 9...-450/8 T	3x4,5	3x3,37	3x3,72	3x6,4	97,3	89,5	87,3	84	80,5	76,5	71,6	64,8	54,9	44,0	32,4	19,7
3 U 9...-500/9 T	3x5	3x3,7	3x4,11	3x7	109,0	100,0	97,6	93,6	89,5	85,0	79,4	71,6	60,1	48,0	34,9	21,9
3 U 9...-550/10 T	3x5,5	3x4,0	3x4,58	3x8,3	122,0	112,8	110,5	106,5	102,2	97,3	91,6	82,8	70,7	57,1	42,3	26,5

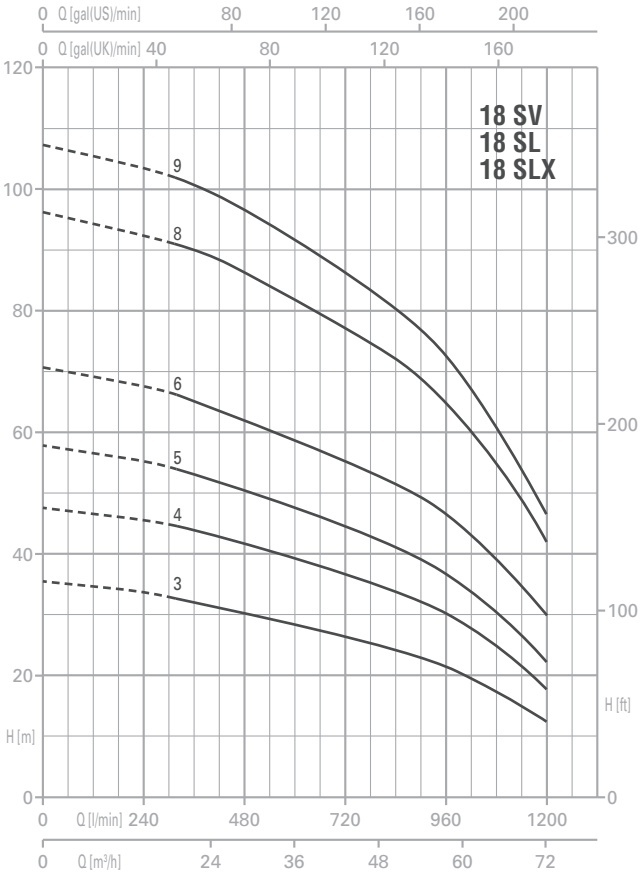

3 ULTRA 18... SV/SL/SLX	P2		P1 (kW)	A	Q (m³/h - l/min)																
3~				3~	0	18	21,6	25,2	28,8	32,4	36	39,6	43,2	46,8	50,4	54	57,6	61,2	64,8	68,4	72
					0	300	360	420	480	540	600	660	720	780	840	900	960	1020	1080	1140	1200
	(HP)	(kW)	3~	3x400 V 50 Hz	H (m)																
3 U 18...-250/3 T	3x2,5	3x1,85	3x2,29	3x4,4	35,7	33,1	32,3	31,3	30,4	29,4	28,4	27,4	26,3	25,1	24	22,8	21,4	19,6	17,8	15,4	12,9
3 U 18...-400/4 T	3x4	3x3	3x3,11	3x5,7	47,9	45	44	42,8	41,7	40,5	39,1	37,8	36,6	35,2	33,9	32,2	30,2	28,0	25,1	22,1	18,1
3 U 18...-450/5 T	3x4,5	3x3,31	3x3,79	3x6,7	58,1	54,3	53,1	51,8	50,4	49,0	47,4	45,9	44,3	42,7	41,0	39,2	37,0	34,0	30,8	26,9	23,0
3 U 18...-550/6 T	3x5,5	3x4	3x4,63	3x8,7	70,5	66,4	65,0	63,6	62,0	60,5	58,9	57,2	55,4	53,5	51,5	49,3	46,3	43,3	39,4	34,9	30,4
3 U 18...-750/8 T	3x7,5	3x5,5	3x6,15	3x10,9	95,9	90,9	89,58	88,0	86,1	83,9	81,6	79,5	76,8	74,4	71,8	68,5	65,0	60,4	55,2	49,0	42,2
3 U 18...-900/9 T	3x9	3x6,6	3x7	3x12,7	106,4	101,8	100,4	98,6	96,1	93,5	91,0	88,2	85,5	82,7	79,7	76,2	72,1	66,9	60,8	53,7	46,1

3 ULTRA SLG/SLXG



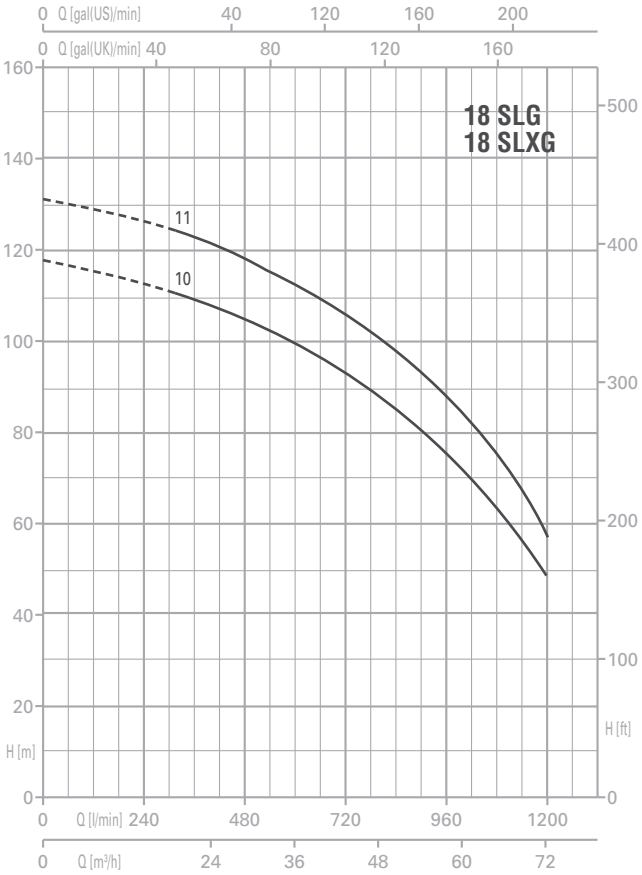

3 ULTRA 18...SLG/SLXG	P2		P1 (kW)	AMPERE	Q (m³/h - l/min)																
3~				3~	0	18	21,6	25,2	28,8	32,4	36	39,6	43,2	46,8	50,4	54	57,6	61,2	64,8	68,4	72
					0	300	360	420	480	540	600	660	720	780	840	900	960	1020	1080	1140	1200
	(HP)	(kW)	3~	3x400 V 50 Hz	H (m)																
3 U 18...-920/10 T	3x9,2	3x6,8	3x7,4	3x12,9	117,4	111,3	109,2	106,7	104,0	101,3	98,4	95,4	92,0	88,8	85,1	81,0	75,7	70,2	64,1	57,0	49,0
3 U 18...-1000/11 T	3x10	3x7,5	3x8,4	3x14,6	130,5	125,0	122,8	120,2	117,3	114,4	111,5	108,4	105,4	101,9	98,0	93,8	88,6	81,7	74,3	65,5	56,8

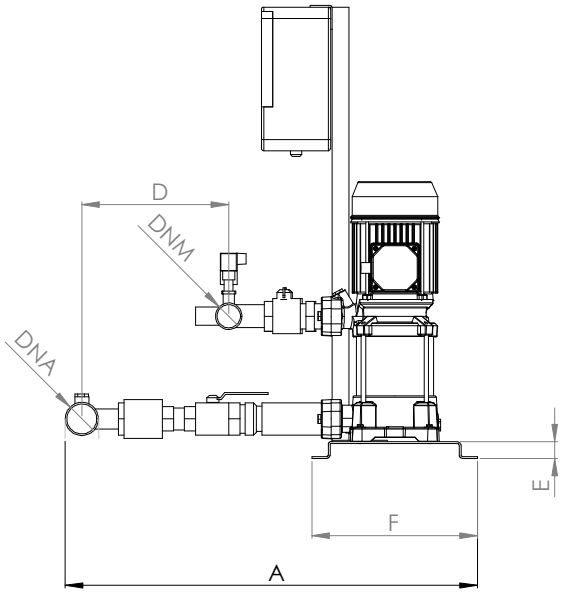

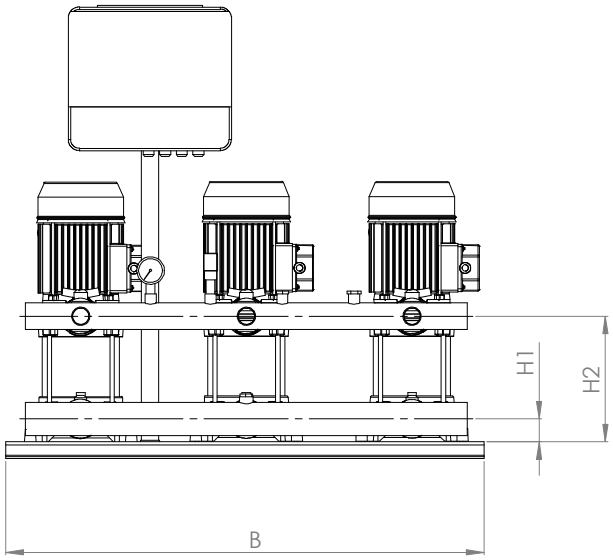

TYPE	DIMENSIONS (mm)									Kg
	A	B	D	E	F	H1	H2	DNA	DNM	
3 U 3SV-100/5	580	866	110	30	300	40	178	2″ G	1″1/2 G	75
3 U 3SV-120/6	580	866	110	30	300	40	202			78
3 U 3SV-150/7	580	866	110	30	300	40	226			87
3 U 3SV-180/8	580	866	110	30	300	40	250			90
3 U 3SV-200/9	580	866	110	30	300	40	274			95
3 U 3SV-250/10	580	866	110	30	300	40	298			98
3 U 3SV-280/11	580	866	110	30	300	40	322			102
3 U 5SV-120/4	590	866	110	30	300	40	178	2″1/2 G	2″G	81
3 U 5SV-150/5	590	866	110	30	300	40	202			86
3 U 5SV-180/6	590	866	110	30	300	40	226			89
3 U 5SV-200/7	590	866	110	30	300	40	250			93
3 U 5SV-250/8	590	866	110	30	300	40	274			97
3 U 5SV-280/9	590	866	110	30	300	40	298			100
3 U 5SV-300/10	590	866	110	30	300	40	322			104
3 U 5SV-350/11	590	866	110	30	300	40	346			111
3 U 7SV -180/4	640	866	145	30	300	40	178	3″ G	2″1/2 G	94
3 U 7SV -250/5	640	866	145	30	300	40	202			102
3 U 7SV -300/6	640	866	145	30	300	40	226			109
3 U 7SV -350/7	640	866	145	30	300	40	250			113
3 U 7SV -400/8	640	866	145	30	300	40	274			121
3 U 7SV -450/9	640	866	145	30	300	40	301			133
3 U 7SV -550/10	640	866	145	30	300	40	325			147
3 U 9SV -200/4	640	866	145	30	300	40	202	3″ G	2″1/2 G	97
3 U 9SV -250/5	640	866	145	30	300	40	232			99
3 U 9SV -300/6	640	866	145	30	300	40	262			104
3 U 9SV -400/7	640	866	145	30	300	40	292			119
3 U 9SV -450/8	640	866	145	30	300	40	325			132
3 U 9SV -500/9	640	866	145	30	300	40	355			137
3 U 9SV -550/10	640	866	145	30	300	40	385			146
3 U 18SV-250/3	-	866	170	30	300	50	211	4″ G	3″ G	112
3 U 18SV-400/4	-	866	170	30	300	50	248			127
3 U 18SV-450/5	-	866	170	30	300	50	289			143
3 U 18SV-550/6	-	866	170	30	300	50	326			152
3 U 18SV-750/8	-	866	170	30	300	50	401			186
3 U 18SV-900/9	-	866	170	30	300	50	439			195

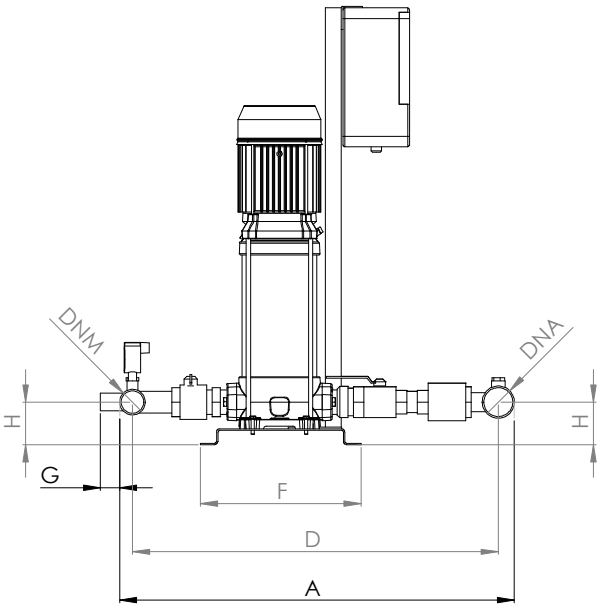

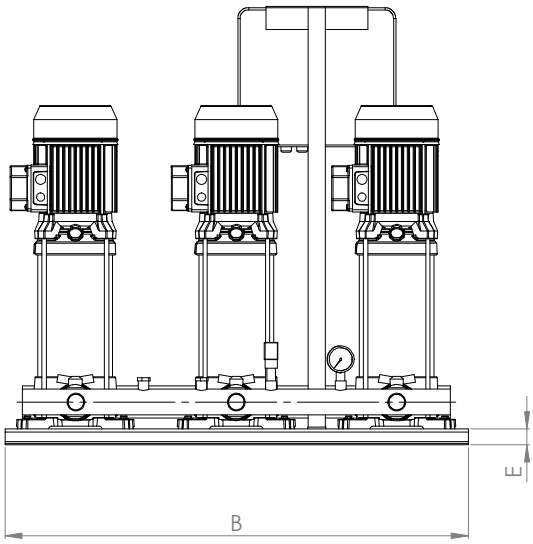

3 U SL/SLX	DIMENSIONS (mm)									Kg
	A	B	D	E	F	G	H	DNA	DNM	
3 U 3...-100/5	660	866	610	30	300	30	50	2″ G	1″1/2 G	80
3 U 3...-120/6	660	866	610	30	300	30	50			81
3 U 3...-150/7	660	866	610	30	300	30	50			92
3 U 3...-180/8	660	866	610	30	300	30	50			96
3 U 3...-200/9	660	866	610	30	300	30	50			102
3 U 3...-250/10	660	866	610	30	300	30	50			105
3 U 3...-280/11	660	866	610	30	300	30	50			110
3 U 5...-120/4	675	866	620	30	300	30	50	2″1/2 G	2″G	81
3 U 5...-150/5	675	866	620	30	300	30	50			86
3 U 5...-180/6	675	866	620	30	300	30	50			89
3 U 5...-200/7	675	866	620	30	300	30	50			93
3 U 5...-250/8	675	866	620	30	300	30	50			95
3 U 5...-280/9	675	866	620	30	300	30	50			99
3 U 5...-300/10	675	866	620	30	300	30	50			102
3 U 5...-350/11	675	866	620	30	300	30	50			110
3 U 7...-180/4	770	866	695	30	300	30	50	3″ G	2″1/2 G	93
3 U 7...-250/5	770	866	695	30	300	30	50			98
3 U 7...-300/6	770	866	695	30	300	30	50			104
3 U 7...-350/7	770	866	695	30	300	30	50			108
3 U 7...-400/8	770	866	695	30	300	30	50			118
3 U 7...-450/9	770	866	695	30	300	30	50			127
3 U 7...-550/10	770	866	695	30	300	30	50			139
3 U 9...-200/4	800	866	705	30	300	30	80	3″ G	2″1/2 G	101
3 U 9...-250/5	800	866	705	30	300	30	80			104
3 U 9...-300/6	800	866	705	30	300	30	80			109
3 U 9...-400/7	800	866	705	30	300	30	80			122
3 U 9...-450/8	800	866	705	30	300	30	80			133
3 U 9...-500/9	800	866	705	30	300	30	80			137
3 U 9...-550/10	800	866	705	30	300	30	80			146
3 U 18...-250/3 T	865	866	785	30	300	30	90	4″ G	3″ G	114
3 U 18...-400/4 T	865	866	785	30	300	30	90			129
3 U 18...-450/5 T	865	866	785	30	300	30	90			138
3 U 18...-550/6 T	865	866	785	30	300	30	90			153
3 U 18...-750/8 T	865	866	785	30	300	30	90			167
3 U 18...-900/9 T	865	866	785	30	300	30	90			170

3 U SLG/SLXG	DIMENSIONS (mm)									Kg
	A	B	D	E	F	G	H	DNA	DNM	
3 U 18...-920/10 T	865	920	760	30	350	30	90	4″ G	3″ G	263
3 U 18...-1000/11 T	865	920	760	30	350	30	90			285

ALTRE COSTRUZIONI DI SERIE / OTHER STANDARD UNITS
OTRAS FABRICACIONES DE SERIE / AUTRES CONSTRUCTIONS DE SÉRIE



GRUPPI DI PRESSURIZZAZIONE COMPOSTI DA UNA ELETTROPOMPA

Possono essere eseguiti con tutti i modelli di elettropompe disponibili nel presente catalogo.

PRESSURIZATION UNITS INCLUDING ONE ELECTRIC PUMP

Can be made using any electric pump included in this catalogue.

GRUPOS DE PRESURIZACIÓN COMPUESTOS POR UNA ELECTROBOMBA

Pueden efectuarse con todos los modelos de electrobombas disponibles en este catálogo.

GROUPES DE PRESSURISATION COMPOSÉS D'UNE ÉLECTROPOMPE

Ils peuvent être réalisés avec tous les modèles d'électropompes disponibles dans ce catalogue.

GRUPPI DI PRESSURIZZAZIONE COMPOSTI DA TRE ELETTROPOMPE

Possono essere eseguiti con tutti i modelli di elettropompe disponibili nel presente catalogo.

PRESSURIZATION UNITS INCLUDING THREE ELECTRIC PUMPS

Can be made using any electric pump include in this catalogue.

GRUPOS DE PRESURIZACIÓN COMPUESTOS POR TRES ELECTROBOMBAS

Pueden efectuarse con todos los modelos de electrobombas disponibles en este catálogo.

GROUPES DE PRESSURISATION COMPOSÉS DE TROIS ÉLECTROPOMPES

Ils peuvent être réalisés avec tous les modèles d'électropompes disponibles dans ce catalogue.





GRUPPI DI PRESSURIZZAZIONE CON ELETTROPOMPA PILOTA

La pompa pilota può essere inserita nei modelli di potenza maggiore, per soddisfare piccole richieste d'acqua.

PRESSURIZATION UNITS INCLUDING ONE ELECTRIC PILOT PUMP

A pilot pump can be added to the more powerful units to handle limited water demands.

GRUPOS DE PRESURIZACIÓN CON ELECTROBOMBA PILOTO

La bomba piloto puede introducirse en los modelos con mayor potencia para satisfacer pequeñas necesidades de agua.

GROUPES DE PRESSURISATION AVEC UNE ÉLECTROPOMPE PILOTE

La pompe pilote peut être insérée dans les modèles ayant une puissance supérieure, pour satisfaire de petites exigences d'eau.

ALTRE COSTRUZIONI DI SERIE / OTHER STANDARD UNITS
OTRAS FABRICACIONES DE SERIE / AUTRES CONSTRUCTIONS DE SÉRIE



GRUPPI DI PRESSURIZZAZIONE IN ACCIAIO INOX

Possono essere eseguiti con tutti i modelli di elettropompe, con parti idrauliche a contatto con l'acqua in acciaio inox, disponibili nel presente catalogo.

STAINLESS STEEL PRESSURIZATION UNITS

Can be made using any electric pump (in which the parts that come in contact with water are made of stainless steel) included in this catalogue.

GRUPOS DE PRESURIZACIÓN DE ACERO INOXIDABLE

Pueden efectuarse con todos los modelos de electrobombas disponibles en este catálogo con piezas hidráulicas de acero inoxidable que están en contacto con el agua.

GROUPES DE PRESSURISATION EN ACIER INOX

Ils peuvent être réalisés avec tous les modèles d'électropompe, avec les parties hydrauliques en contact avec l'eau en acier inox, disponibles dans ce catalogue.

GRUPPI DI PRESSURIZZAZIONE CON ELETTROPOMPE MONOBLOCCO CM NORMALIZZATE

PRESSURIZATION UNITS WITH MONOBLOC ELECTROPUMPS CM NORMALIZZATE

GRUPOS DE PRESURIZACIÓN CON ELECTROBOMBAS MONOBLOQUE CM NORMALIZADAS

GROUPES DE PRESSURISATION AVEC DES ÉLECTROPOMPES MONOBLOC CM NORMALISÉES



COSTRUZIONI FUORI SERIE / NON-STANDARD UNITS
FABRICACIONES FUERA DE SERIE / CONSTRUCTIONS HORS SÉRIE

Per qualsiasi costruzione fuori serie il nostro ufficio tecnico sarà a disposizione per valutare le richieste e fornire il supporto necessario.

Our Engineering Department will take into consideration any special requests for non-standard requirements and provide the necessary support.

Para cualquier fabricación fuera de serie, nuestro departamento técnico será disponible para valorar las necesidades y ofrecer el apoyo necesario.

Pour toute construction hors série, notre bureau technique sera à votre disposition pour évaluer les demandes et fournir le support nécessaire.

SUPERDOMUS+EPIC





TYPE	fino a / up to jusqu'à / hasta	
	HP	kW
CAM	2	1,5
CAB	2	1,5
INOX	1	0,74
MPX	1,2	0,88
MB	2	1,5
CM	1,5	1,1
CR	1	0,74
CS 2"	2	1,5
CH	2	1,5
CB	1,5	1,1
ULTRA 3	2,5	1,8
ULTRA 5	2,5	1,8
ULTRA 7	2,5	1,8
ULTRA 9	2	1,5
ULTRA 18	1,8	1,3

ULTRA V/L+IPFC









ULTRA 3... V/L		P2		P1 (kW)	AMPERE		Q (m³/h - l/min)						
IPFC	3~				3~		0	0,6	1,2	1,8	2,4	3,6	4,8
							0	10	20	30	40	60	80
		(HP)	(kW)	3~	3x230 V 50 Hz	3x400 V 50 Hz	H (m)						
109 / 306	U 3...-100/5 T	1	0,75	1	3,3	1,9	52,2	48,9	45,1	40,8	36,0	25,4	14,0
109 / 306	U 3...-120/6 T	1,2	0,9	1,2	4,5	2,6	62,8	58,7	54,5	49,6	43,9	32,1	18,3
109 / 306	U 3...-150/7 T	1,5	1,1	1,5	5,0	2,9	75,5	71,3	66,6	61,2	54,8	41,1	24,9
109 / 306	U 3...-180/8 T	1,8	1,3	1,6	5,2	3	85,2	80,6	75,1	69,3	61,9	45,2	26,9
109 / 306	U 3...-200/9 T	2	1,5	1,8	5,7	3,3	95,8	92,2	86,3	78,9	70,7	52,7	30,8
114 / 306	U 3...-250/10 T	2,5	1,8	2	7,1	4,1	108,4	102,9	96,5	88,2	79,7	58,3	34,1
114 / 306	U 3...-280/11 T	2,8	2,1	2,2	7,4	4,3	119,0	112,3	104,4	95,3	85,6	62,7	37,3
114 / 306	U 3...-300/12 T	3	2,2	2,4	8,1	4,7	128,9	121,5	113	103,5	92,2	67,9	40,5

ULTRA 5... V/L		P2		P1 (kW)	AMPERE		Q (m³/h - l/min)							
IPFC	3~				3~		0	1,8	2,4	3,6	4,8	6	7,2	8,4
							0	30	40	60	80	100	120	140
		(HP)	(kW)	3~	3x230 V 50 Hz	3x400 V 50 Hz	H (m)							
109 / 306	U 5...-120/4 T	1,2	0,9	1,13	4,3	2,5	45,3	41,3	39,6	35,6	30,8	24,9	17,6	6,4
109 / 306	U 5...-150/5 T	1,5	1,1	1,39	4,8	2,8	56,8	53	51	46,1	40,1	33,3	24,8	11,5
109 / 306	U 5...-180/6 T	1,8	1,3	1,62	5,2	3	69,3	64,4	62,0	55,6	48,2	39,6	28,8	12,0
109 / 306	U 5...-200/7 T	2	1,5	1,86	5,9	3,4	80,3	73,6	71,0	64,5	56,1	46,0	33,4	12,5
114 / 306	U 5...-250/8 T	2,5	1,87	2,17	7,1	4,1	91,4	85,0	81,8	74,3	65,5	54,7	40,4	19,1
114 / 306	U 5...-280/9 T	2,8	2,1	2,4	7,6	4,4	102,1	94,6	90,7	81,6	71,0	58,5	42,3	20,1
114 / 306	U 5...-300/10 T	3	2,2	2,73	8,5	4,9	112,7	103,9	99,9	89,8	78,2	64	46,4	21
114 / 306	U 5...-350/11 T	3,5	2,6	2,89	8,7	5	122,0	111,2	106,3	95,6	83,1	67,6	48,2	22,0
309	U 5...-380/12 T	3,8	2,85	3,2	-	6,0	138,4	127,2	122,4	111,7	97,3	80,4	58,8	28,9

ULTRA 7... V/L		P2		P1 (kW)	AMPERE		Q (m³/h - l/min)								
IPFC	3~				3~		0	2,4	3,6	4,8	6	7,2	8,4	9,6	10,2
							0	40	60	80	100	120	140	160	170
		(HP)	(kW)	3~	3x230 V 50 Hz	3x400 V 50 Hz	H (m)								
109 / 306	U 7...-180/4 T	1,8	1,3	1,71	5,5	3,2	49,5	47,4	45,3	42,5	39,2	34,8	29,4	22,6	16,9
114 / 306	U 7...-250/5 T	2,5	1,85	2,15	7,3	4,2	62,6	60,6	58,2	55,1	51,1	45,8	38,9	29,8	21,5
114 / 306	U 7...-300/6 T	3	2,2	2,63	8,7	5	74,8	71,5	68,3	64,5	59,3	53,0	44,6	34,5	26,7
114 / 306	U 7...-350/7 T	3,5	2,6	3,04	9,5	5,5	87,2	83,3	79,3	74,6	68,9	61,9	52,5	41,0	32,2
309	U 7...-400/8 T	4	3	3,6	-	6,8	99,5	96,1	92,6	87,9	81,9	74,5	64,4	51,0	43,0
309	U 7...-450/9 T	4,5	3,31	4,09	-	7,0	113,2	109,7	105,4	100,1	93,5	84,8	73,6	59,6	49,0
311	U 7...-550/10 T	5,5	4	4,6	-	8,3	127,0	123,8	119,6	114,1	106,6	97,6	86,0	70,3	61,0

ULTRA 9... V/L		P2		P1 (kW)	AMPERE		Q (m³/h - l/min)											
IPFC	3~				3~		0	3,6	4,8	6	7,2	8,4	9,6	10,8	12	13,2	14,4	15,6
							0	60	80	100	120	140	160	180	200	220	240	260
		(HP)	(kW)	3~	3x230 V 50 Hz	3x400 V 50 Hz	H (m)											
109 / 306	U 9...-200/4 T	2	1,5	1,77	5,7	3,3	47,1	43,5	42,0	40,5	38,3	35,7	32,4	28,4	23,8	18,9	13,3	7,3
114 / 306	U 9...-250/5 T	2,5	1,87	2,18	7,4	4,3	59,2	54,4	52,4	50,4	47,9	44,8	40,5	35,5	29,8	23,5	16,3	8,5
114 / 306	U 9...-300/6 T	3	2,2	2,64	8,3	4,8	69,4	63,7	61,4	58,8	55,6	51,6	46,5	40,3	33,5	25,4	17,0	9,0
114 / 306	U 9...-400/7 T	4	3	3,09	9,9	5,7	82,0	76,0	73,7	70,9	67,5	63,0	57,0	49,7	41,0	31,2	20,1	9,5
309	U 9...-450/8 T	4,5	3,37	3,67	-	6,4	94,5	88,4	86,0	83	79,4	74,7	68,0	59,8	49,8	38,9	27,0	11,6
309	U 9...-500/9 T	5	3,7	4,03	-	6,9	105,4	98,9	96,1	92,7	88,5	82,8	75,0	65,4	54,5	41,8	28,0	12,5
311	U 9...-550/10 T	5,5	4,0	4,57	-	8,3	117,6	111,0	108,4	105,3	101,1	95,1	87,2	76,7	64,8	51,2	36,4	20,1

ULTRA 18... V/L		P2		P1 (kW)	A		Q (m³/h - l/min)																
IPFC	3~				3~		0	6	7,2	8,4	9,6	10,8	12	13,2	14,4	15,6	16,8	18	19,2	20,4	21,6	22,8	24
							0	100	120	140	160	180	200	220	240	260	280	300	320	340	360	380	400
		(HP)	(kW)	3~	3x230 V 50 Hz	3x400 V 50 Hz	H (m)																
114 / 306	U 18...-250/3 T	2,5	1,85	2,19	7,4	4,3	34,5	32,0	31,6	30,9	30,1	29,1	28,1	26,8	25,5	24,1	22,5	20,7	18,7	16,5	14,4	12,2	10,0
114 / 309	U 18...-400/4 T	4	3	2,99	9,5	5,5	46,8	44,2	43,7	43,1	42,4	41,3	40,1	38,6	36,9	35	32,6	30,1	27,4	24,5	21,5	18,4	15,2
309	U 18...-450/5 T	4,5	3,31	3,68	-	6,6	59,1	55,9	55,1	54,1	52,8	51,3	49,7	47,7	45,5	43,0	40,3	37,3	34,3	30,9	27,4	23,9	19,8
311	U 18...-550/6 T	5,5	4	4,51	-	8,7	71,6	68,2	67,4	66,5	65,4	63,8	61,9	59,7	57	54,2	51,1	47,6	43,7	39,5	34,7	29,9	25,2
314	U 18...-750/8 T	7,5	5,5	6	-	10,7	96,1	92,6	91,5	90,1	88,5	86,6	84,4	81,6	78,3	74,5	69,8	64,7	59,1	53,3	46,9	40,5	34,3
318	U 18...-900/9 T	9	6,6	7,17	-	12,8	108,0	103,6	102,3	100,8	99,0	96,9	94,1	91,1	87,5	83,0	78,3	72,6	66,2	59,6	52,6	45,5	38,3

ULTRA LG+IPFC



ULTRA 18 LG		P2		P1 (kW)	A	Q (m³/h - l/min)																
IPFC	3~				3~	0	6	7,2	8,4	9,6	10,8	12	13,2	14,4	15,6	16,8	18	19,2	20,4	21,6	22,8	24
						0	100	120	140	160	180	200	220	240	260	280	300	320	340	360	380	400
		(HP)	(kW)	3~	3x400 V 50 Hz	H (m)																
318	U 18LG-920/10 T	9,2	6,8	7,4	13	120,7	115,6	114,5	112,7	110,4	107,4	103,9	100,3	96,0	91,2	85,5	78,3	70,8	63,1	55,5	47,5	39,1
318	U 18LG-1000/11 T	10	7,5	8,2	14,6	134,3	129,0	128,2	126,8	124,7	122,1	119,1	115,0	110,6	105,7	99,6	92,1	83,6	75,7	67,3	59,1	50,7

ULTRA SV/SL/SLX+IPFC









ULTRA 3... SV/SL/SLX		P2		P1 (kW)	AMPERE		Q (m³/h - l/min)						
IPFC	3~				3~		0	0,6	1,2	1,8	2,4	3,6	4,8
							0	10	20	30	40	60	80
		(HP)	(kW)	3~	3x230 V 50 Hz	3x400 V 50 Hz	H (m)						
109 / 306	U 3...-100/5T	1	0,75	0,9	2,9	1,7	55,3	53,5	50,3	46,5	42,1	31,6	17,7
109 / 306	U 3...-120/6T	1,2	0,9	1,1	4,3	2,5	66,6	64,4	60,8	56,0	50,7	38,1	22,4
109 / 306	U 3...-150/7T	1,5	1,1	1,3	4,7	2,7	80,1	77,7	74,2	69,1	63,3	48,8	30,0
109 / 306	U 3...-180/8T	1,8	1,3	1,5	4,7	2,7	91,5	88,8	84,8	79,0	72,3	55,8	34,3
109 / 306	U 3...-200/9T	2	1,5	1,6	5,2	3,0	103,0	99,9	95,4	88,8	81,4	62,7	38,6
114 / 306	U 3...-250/10T	2,5	1,8	1,8	6,4	3,7	114,4	111,0	106,0	98,7	90,4	69,7	42,9
114 / 306	U 3...-280/11T	2,8	2,1	2,0	6,7	3,9	125,9	122,1	116,6	108,6	99,5	76,7	47,1
114 / 306	U 3...-300/12T	3	2,2	2,2	7,4	4,3	137,3	133,2	127,2	118,5	108,5	83,7	51,4

ULTRA 5... SV/SL/SLX		P2		P1 (kW)	AMPERE		Q (m³/h - l/min)							
IPFC	3~				3~		0	1,8	2,4	3,6	4,8	6	7,2	8,4
							0	30	40	60	80	100	120	140
		(HP)	(kW)	3~	3x230 V 50 Hz	3x400 V 50 Hz	H (m)							
109 / 306	U 5...-120/4 T	1,2	0,9	1,09	4,2	2,4	45,5	42,2	40,7	37,2	32,9	27,4	19,8	10,4
109 / 306	U 5...-150/5 T	1,5	1,1	1,31	4,7	2,7	57,2	53,4	51,7	47,6	42,3	35,2	25,7	14,0
109 / 306	U 5...-180/6 T	1,8	1,3	1,55	5,2	3	68,9	64,4	62,3	57,5	51,5	43,5	32,6	18,1
109 / 306	U 5...-200/7 T	2	1,5	1,77	5,7	3,3	81	75,5	73,0	67,4	60,3	51,0	38,6	21,0
114 / 306	U 5...-250/8 T	2,5	1,9	2,07	6,9	4	92,1	86,5	84,0	77,8	70,1	60	45,5	26
114 / 306	U 5...-280/9 T	2,8	2,1	2,27	7,3	4,2	103,4	96,7	93,5	86	77,1	65,6	48,7	27,6
114 / 306	U 5...-300/10 T	3	2,2	2,57	8,1	4,7	114,2	106,4	102,9	95,2	85,2	72,0	53,3	30
114 / 306	U 5...-350/11 T	3,5	2,6	2,76	8,5	4,9	125,1	115,7	111,8	102,6	91,6	77,1	57,1	30,7
309	U 5...-380/12 T	3,8	2,8	3,2	-	6,0	138,1	129,4	125,9	117,4	106	91,2	70,1	42,2

ULTRA 7... SV/SL/SLX		P2		P1 (kW)	AMPERE		Q (m³/h - l/min)								
IPFC	3~				3~		0	2,4	3,6	4,8	6	7,2	8,4	9,6	10,8
							0	40	60	80	100	120	140	160	180
		(HP)	(kW)	3~	3x230 V 50 Hz	3x400 V 50 Hz	H (m)								
109 / 306	U 7...-180/4 T	1,8	1,3	1,62	5,4	3,1	48,0	46,3	45,7	43,6	40,4	36,4	31,4	25,0	17,2
114 / 306	U 7...-250/5 T	2,5	1,9	2,05	7,1	4,1	60,3	59,0	58,2	55,7	52,2	47,4	41,3	33,5	23,5
114 / 306	U 7...-300/6 T	3	2,2	2,44	8,3	4,8	71,8	70,0	68,9	65,7	61,3	55,4	48,1	38,5	26,0
114 / 306	U 7...-350/7 T	3,5	2,6	2,84	8,8	5,1	83,5	80,7	78,8	74,7	69,4	62,6	53,9	42,7	27,5
309	U 7...-400/8 T	4,5	3	3,3	-	6	95,6	93,3	91,4	87,2	81,6	74,2	64,8	51,9	33,0
309	U 7...-450/9 T	4,5	3,4	3,81	-	6,5	108,5	106,5	105,1	101,0	95,0	87,2	76,6	62,6	39,5
309	U 7...-550/10 T	5,5	4	4,32	-	7,9	121,5	120,1	119,3	115,3	109,2	100,8	89,8	75,0	55,4

ULTRA 9... SV/SL/SLX		P2		P1 (kW)	AMPERE		Q (m³/h - l/min)												
IPFC	3~				3~		0	3,6	4,8	6	7,2	8,4	9,6	10,8	12	13,2	14,4	15,6
							0	60	80	100	120	140	160	180	200	220	240	260
		(HP)	(kW)	3~	3x230 V 50 Hz	3x400 V 50 Hz	H (m)												
109 / 306	U 9...-200/4 T	2	1,5	1,77	5,7	3,3	47,6	43,5	42,1	40,1	38,1	35,7	32,7	28,9	24,2	19,0	13,1	7,1
114 / 306	U 9...-250/5 T	2,5	1,87	2,23	7,4	4,3	60	54,8	53,0	51	48,2	45,4	42	37,3	31,6	25	18,0	10,6
114 / 306	U 9...-300/6 T	3	2,2	2,58	8,5	4,9	71,8	64,9	63,0	59,9	57,0	53,7	49,7	44,3	37,0	29,5	20,8	11,1
309	U 9...-400/7 T	4	3	3,13	-	5,8	83,3	76,7	74,9	71,8	68,3	64,6	59,9	53,5	44,8	35,9	25,7	14,3
309	U 9...-450/8 T	4,5	3,37	3,72	-	6,4	97,3	89,5	87,3	84	80,5	76,5	71,6	64,8	54,9	44,0	32,4	19,7
309	U 9...-500/9 T	5	3,7	4,11	-	7	109,0	100,0	97,6	93,6	89,5	85,0	79,4	71,6	60,1	48,0	34,9	21,9
311	U 9...-550/10 T	5,5	4,0	4,58	-	8,3	122,0	112,8	110,5	106,5	102,2	97,3	91,6	82,8	70,7	57,1	42,3	26,5

ULTRA 18... SV/SL/SLX		P2		P1 (kW)	A		Q (m³/h - l/min)															
IPFC	3~				3~		0	6	7,2	8,4	9,6	10,8	12	13,2	14,4	15,6	16,8	18	19,2	20,4	21,6	22,8	24
							0	100	120	140	160	180	200	220	240	260	280	300	320	340	360	380	400
		(HP)	(kW)	3~	3x230 V 50 Hz	3x400 V 50 Hz	H (m)															
114 / 306	U 18...-250/3 T	2,5	1,85	2,29	7,6	4,4	35,7	33,1	32,3	31,3	30,4	29,4	28,4	27,4	26,3	25,1	24	22,8	21,4	19,6	17,8	15,4	12,9
114 / 306	U 18...-400/4 T	4	3	3,11	9,9	5,7	47,9	45	44	42,8	41,7	40,5	39,1	37,8	36,6	35,2	33,9	32,2	30,2	28,0	25,1	22,1	18,1
309	U 18...-450/5 T	4,5	3,31	3,79	-	6,7	58,1	54,3	53,1	51,8	50,4	49,0	47,4	45,9	44,3	42,7	41,0	39,2	37,0	34,0	30,8	26,9	23,0
311	U 18...-550/6 T	5,5	4	4,63	-	8,7	70,5	66,4	65,0	63,6	62,0	60,5	58,9	57,2	55,4	53,5	51,5	49,3	46,3	43,3	39,4	34,9	30,4
314	U 18...-750/8 T	7,5	5,5	6,15	-	10,9	95,9	90,9	89,58	88,0	86,1	83,9	81,6	79,5	76,8	74,4	71,8	68,5	65,0	60,4	55,2	49,0	42,2
318	U 18...-900/9 T	9	6,6	7	-	12,7	106,4	101,8	100,4	98,6	96,1	93,5	91,0	88,2	85,5	82,7	79,7	76,2	72,1	66,9	60,8	53,7	46,1

ULTRA SLG/SLXG+IPFC



ULTRA 3... SLG/SLXG		P2		P1 (kW)	A		Q (m³/h - l/min)								
IPFC	3~				3~		0	0,6	1,2	1,8	2,4	3	3,6	4,2	4,8
							0	10	20	30	40	50	60	70	80
		(HP)	(kW)	3~	3x230 V 50 Hz	3x400 V 50 Hz	H (m)								
114 / 306	U 3...-350/14 T	3,5	2,6	2,5	7,8	4,5	160,2	155,4	148,4	138,2	126,6	112,8	97,6	78,3	60,0
114 / 309	U 3...-380/16 T	3,8	2,8	2,9	9,5	5,5	176,3	170,2	162,9	152,8	139,0	124,0	107,0	87,5	65,2
309	U 3...-400/18 T	4	3	3,3	-	6	201,8	196	186,4	174	159,0	142,0	122,0	100,0	75,4
309	U 3...-450/20 T	4,5	3,3	3,7	-	6,4	225,3	219,2	209,2	195,1	179,0	159,0	137,0	112,0	84,9

ULTRA 5... SLG/SLXG		P2		P1 (kW)	A	Q (m³/h - l/min)						
IPFC	3~				3~	0	1,8	2,4	3,6	4,8	6	7,2
						0	30	40	60	80	100	120
		(HP)	(kW)	3~	3x400 V 50 Hz	H (m)						
309	U 5...-400/14 T	4	3	3,5	6,3	162,1	151,2	147,0	136,1	123,0	104,6	79,6
309	U 5...-450/16 T	4,5	3,3	4,2	7,2	184,0	172,5	167,5	155,7	141,3	121,3	92,1
309	U 5...-550/18 T	5,5	4	4,4	7,7	208,3	194,4	189,2	175,0	157,7	134,6	102,1
311	U 5...-600/20 T	6	4,4	5,2	9,2	231,1	216,2	210,0	194,4	175,0	149,8	114,3

ULTRA 7... SLG/SLXG		P2		P1 (kW)	A	Q (m³/h - l/min)							
IPFC	3~				3~	0	2,4	3,6	4,8	6	7,2	8,4	9,6
						0	40	60	80	100	120	140	160
		(HP)	(kW)	3~	3x400 V 50 Hz	H (m)							
311	U 7...-750/12 T	7,5	5,5	5,2	9,2	145,9	144,5	142,6	138,2	130,9	121,0	107,6	90,0
314	U 7...-800/14 T	8	5,9	6,1	10,7	170,1	168,5	166,5	161,2	152,8	141,2	125,7	105,0
314	U 7...-900/16 T	9	6,6	6,9	12,2	195,1	192,7	190,6	186,0	176,5	163,3	146,4	123,8
318	U 7...-950/18 T	9,5	7,0	7,8	13,7	218,6	216,9	214,0	207,6	196,5	181,3	161,6	135,0
318	U 7...-1000/20 T	10	7,4	8,9	15,6	243,8	240,9	238,6	232,4	220,0	204,2	182,5	154,5

ULTRA 9... SLG/SLXG		P2		P1 (kW)	A	Q (m³/h - l/min)										
IPFC	3~				3~	0	3,6	4,8	6	7,2	8,4	9,6	10,8	12	13,2	14,4
						0	60	80	100	120	140	160	180	200	220	240
		(HP)	(kW)	3~	3x400 V 50 Hz	H (m)										
311	U 9...-750/12 T	7	5,2	5,4	9,8	143,2	133,4	129,4	125,0	120,5	114,2	105,4	93,9	79,5	61,9	42,8
314	U 9...-800/14 T	7,5	5,5	6,2	10,8	168,2	155,6	151,1	146,0	140,1	133,0	123,2	110,0	93,2	71,6	49,4
314	U 9...-900/16 T	9	6,6	7	12,3	195,1	180,9	176,3	170,4	163,6	156,4	146,7	132,1	113,0	91,5	67,6
318	U 9...-950/18 T	9,5	7,0	8,4	14,9	215,6	202,1	197,0	191,3	183,9	175,0	161,7	144,1	125,3	100,9	72,9
318	U 9...-1000/20 T	10	7,4	9,3	16	245,0	227,2	220,3	213,1	204,4	195,3	183,3	166,4	141,4	114,7	84,4

ULTRA 18...SLG/SLXG		P2		P1 (kW)	A	Q (m³/h - l/min)															
IPFC	3~				3~	0	6	7,2	8,4	9,6	10,8	12	13,2	14,4	15,6	16,8	18	19,2	20,4	21,6	22,8	24
						0	100	120	140	160	180	200	220	240	260	280	300	320	340	360	380	400
		(HP)	(kW)	3~	3x400 V 50 Hz	H (m)															
318	U 18...-920/10 T	9,2	6,8	7,4	12,9	117,4	111,3	109,2	106,7	104,0	101,3	98,4	95,4	92,0	88,8	85,1	81,0	75,7	70,2	64,1	57,0	49,0
318	U 18...-1000/11 T	10	7,5	8,4	14,6	130,5	125,0	122,8	120,2	117,3	114,4	111,5	108,4	105,4	101,9	98,0	93,8	88,6	81,7	74,3	65,5	56,8

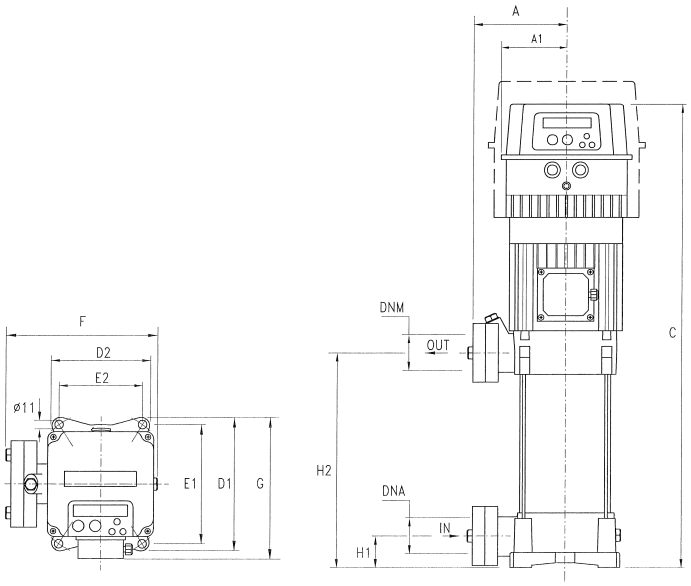

U 3V U 3SV	DIMENSIONS (mm)											DNA	DNM
	A	A1	C	D1	D2	E1	E2	F	G	H1	H2		
100/5	135	90	641	204	162	178,5	125	229	213	40	178	1"1/4G	1"1/4G
120/6	135	90	665	204	162	178,5	125	229	213	40	202		
150/7	135	90	719	204	162	178,5	125	229	220	40	226		
180/8	135	90	743	204	162	178,5	125	229	220	40	250		
200/9	135	90	767	204	162	178,5	125	229	220	40	274		
250/10	135	90	791	204	162	178,5	125	229	220	40	298		
280/11	135	90	M 860 T 815	204	162	178,5	125	229	M 228 T 220	40	322		
300/12	135	90	M 884 T 839	204	162	178,5	125	229	M 228 T 220	40	346		

U 5V U 5SV	DIMENSIONS (mm)											DNA	DNM
	A	A1	C	D1	D2	E1	E2	F	G	H1	H2		
120/4	135	90	617	204	162	178,5	125	229	213	40	178	1"1/4G	1"1/4G
150/5	135	90	671	204	162	178,5	125	229	220	40	202		
180/6	135	90	695	204	162	178,5	125	229	220	40	226		
200/7	135	90	719	204	162	178,5	125	229	220	40	250		
250/8	135	90	743	204	162	178,5	125	229	220	40	274		
280/9	135	90	M 812 T 767	204	162	178,5	125	229	M 228 T 220	40	298		
300/10	135	90	M 836 T 791	204	162	178,5	125	229	M 228 T 220	40	322		
350/11	135	90	860	204	162	178,5	125	229	228	40	346		
380/12	135	90	884	204	162	178.5	125	229	228	40	370		

U 7V U 7SV	DIMENSIONS (mm)											DNA	DNM
	A	A1	C	D1	D2	E1	E2	F	G	H1	H2		
180/4	135	90	647	204	162	178,5	125	229	220	40	178	1"1/4G	1"1/4G
250/5	135	90	671	204	162	178,5	125	229	220	40	202		
300/6	135	90	M 740 T 695	204	162	178,5	125	229	M 228 T 220	40	226		
350/7	135	90	764	204	162	178,5	125	229	228	40	250		
400/8	135	90	788	204	162	178,5	125	229	228	40	274		
450/9	135	90	845	204	162	178,5	125	235	243	40	301		
550/10	135	90	869	204	162	178,5	125	235	243	40	325		

U 9V U 9SV	DIMENSIONS (mm)											DNA	DNM
	A	A1	C	D1	D2	E1	E2	F	G	H1	H2		
200/4	135	90	671	204	162	178,5	125	229	220	40	202	1"1/2G	1"1/4G
250/5	135	90	701	204	162	178,5	125	229	220	40	232		
300/6	135	90	M 776 T 731	204	162	178,5	125	229	M 228 T 220	40	262		
400/7	135	90	806	204	162	178,5	125	229	228	40	292		
450/8	135	90	869	204	162	178,5	125	235	243	40	325		
500/9	135	90	899	204	162	178,5	125	235	243	40	355		
550/10	135	90	929	204	162	178,5	125	235	243	40	385		

U 18V U 18SV	DIMENSIONS (mm)											DNA	DNM
	A	A1	C	D1	D2	E1	E2	F	G	H1	H2		
250/3 T	135	90	679	204	162	178,5	125	229	220	50	211	2"G	1"1/2G
400/4 T	135	90	762	204	162	178,5	125	229	228	50	248		
450/5 T	135	90	833	204	162	178,5	125	235	243	50	289		
550/6 T	135	90	870	204	162	178,5	125	235	243	50	326		
750/8 T	135	130	991	204	162	178,5	125	255	253	50	401		
900/9 T	135	130	1029	204	162	178,5	125	255	253	50	439		

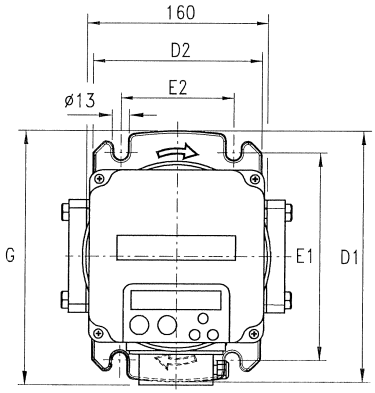

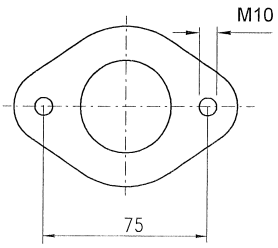

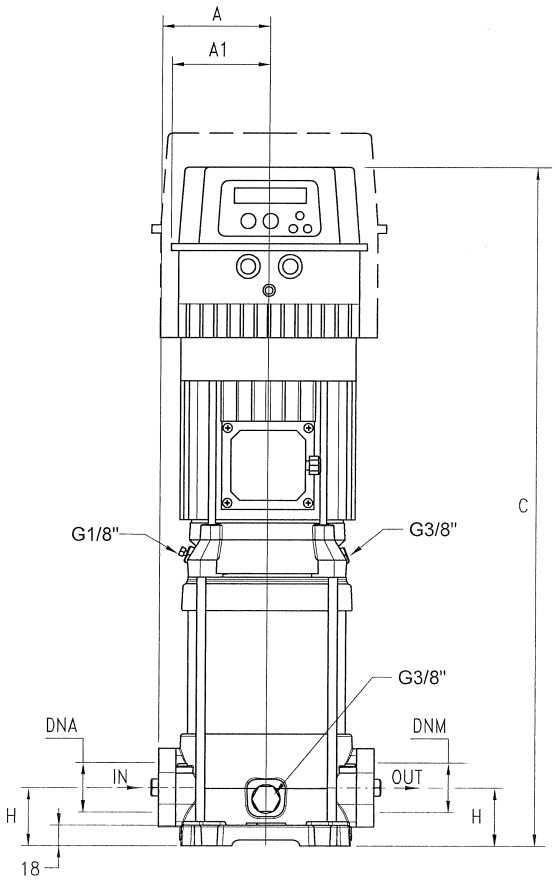

U 3L U 3SL U 3SLX	DIMENSIONS (mm)									DNA	DNM
	A	A1	C	D1	D2	E1	E2	G	H		
100/5	98	90	657	220	150	180	100	228	50	1"1/4G	1"1/4G
120/6	98	90	681	220	150	180	100	228	50		
150/7	98	90	735	220	150	180	100	228	50		
180/8	98	90	759	220	150	180	100	228	50		
200/9	98	90	783	220	150	180	100	228	50		
250/10	98	90	807	220	150	180	100	228	50		
280/11	98	90	M 876 T 831	220	150	180	100	M 236 T 228	50		
300/12	98	90	M 900 T 855	220	150	180	100	M 236 T 228	50		

U 5L U 5SL U 5SLX	DIMENSIONS (mm)									DNA	DNM
	A	A1	C	D1	D2	E1	E2	G	H		
120/4	98	90	633	220	150	180	100	221	50	1"1/4G	1"1/4G
150/5	98	90	687	220	150	180	100	228	50		
180/6	98	90	711	220	150	180	100	228	50		
200/7	98	90	735	220	150	180	100	228	50		
250/8	98	90	759	220	150	180	100	228	50		
280/9	98	90	M 826 T 783	220	150	180	100	M 236 T 228	50		
300/10	98	90	M 852 T 807	220	150	180	100	M 236 T 228	50		
350/11	98	90	876	220	150	180	100	236	50		
380/12	98	90	900	220	150	180	100	236	50		

U 7L U 7SL U 7SLX	DIMENSIONS (mm)									DNA	DNM
	A	A1	C	D1	D2	E1	E2	G	H		
180/4	98	90	663	220	150	180	100	228	50	1"1/4G	1"1/4G
250/5	98	90	687	220	150	180	100	228	50		
300/6	98	90	M 754 T 714	220	150	180	100	M 236 T 228	50		
350/7	98	90	780	220	150	180	100	236	50		
400/8	98	90	804	220	150	180	100	236	50		
450/9	98	90	861	220	150	180	100	251	50		
550/10	98	90	885	220	150	180	100	251	50		

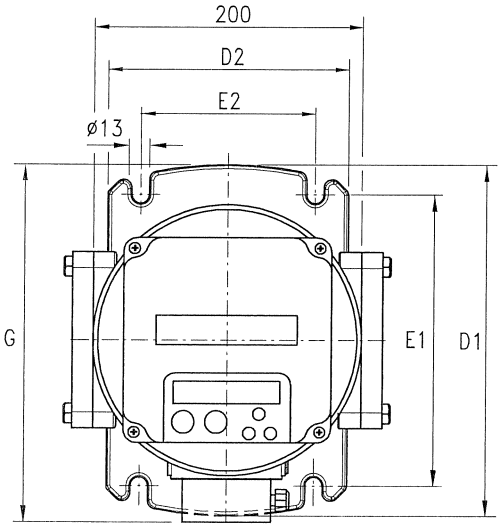

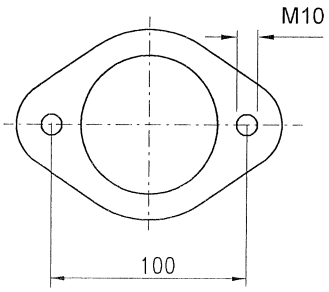

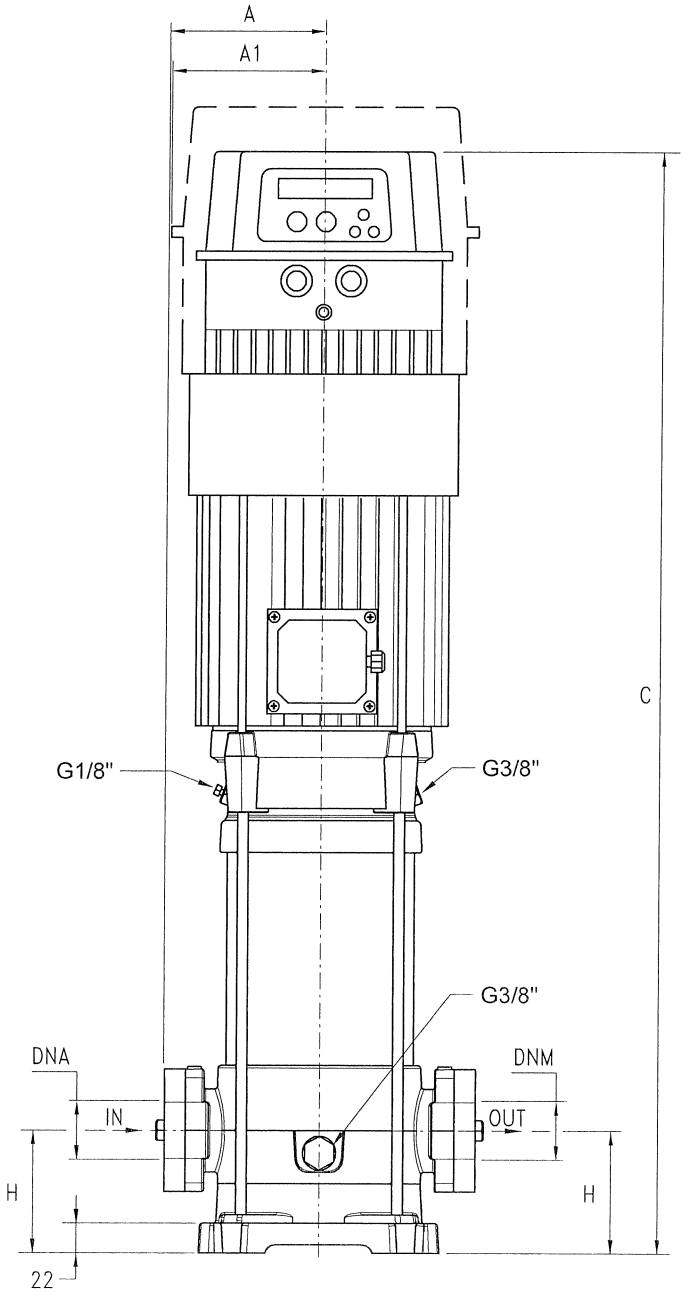

U 9L U 9SL U 9SLX	DIMENSIONS (mm)									DNA	DNM
	A	A1	C	D1	D2	E1	E2	G	H		
200/4	118	90	718	260	180	215	130	248	80	1”1/2G	1”1/2G
250/5	118	90	748	260	180	215	130	248	80		
300/6	118	90	M 821 T 781	260	180	215	130	M 256 T 248	80		
400/7	118	90	853	260	180	215	130	256	80		
450/8	118	90	916	260	180	215	130	271	80		
500/9	118	90	946	260	180	215	130	271	80		
550/10	118	90	976	260	180	215	130	271	80		

U 18L U 18SL U 18SLX	DIMENSIONS (mm)									DNA	DNM
	A	A1	C	D1	D2	E1	E2	G	H		
250/3 T	118	90	720	260	180	215	130	251	90	2”G	2”G
400/4 T	118	90	803	260	180	215	130	257	90		
450/5 T	118	90	874	260	180	215	130	271	90		
550/6 T	118	90	911	260	180	215	130	271	90		
750/8 T	118	130	1032	260	180	215	130	280	90		
900/9 T	118	130	1070	260	180	215	130	280	90		

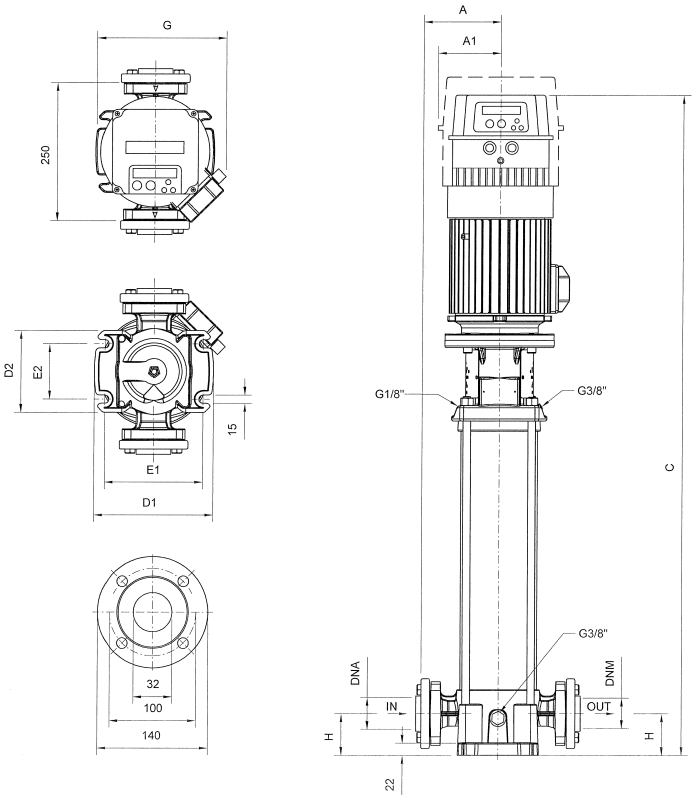

U 3SLG	DIMENSIONS (mm)									DNA	DNM
	A	A1	C	D1	D2	E1	E2	G	H		
U 3SLG-350/14T	155	90	1117	220	150	180	100	236	75	1"1/4G	1"1/4G
U 3SLG-380/16T	155	90	1165	220	150	180	100	236	75		
U 3SLG-400/18T	155	90	1213	220	150	180	100	236	75		
U 3SLG-450/20T	155	90	1288	220	150	180	100	251	75		

U 3SLXG	DIMENSIONS (mm)									DNA	DNM
	A	A1	C	D1	D2	E1	E2	G	H		
U 3SLXG-350/14T	155	90	1117	260	180	215	130	236	75	1"1/4G	1"1/4G
U 3SLXG-380/16T	155	90	1165	260	180	215	130	236	75		
U 3SLXG-400/18T	155	90	1213	260	180	215	130	236	75		
U 3SLXG-450/20T	155	90	1288	260	180	215	130	251	75		

U 5SLG	DIMENSIONS (mm)									DNA	DNM
	A	A1	C	D1	D2	E1	E2	G	H		
U 5SLG -400/14 T	155	90	1144	220	150	180	100	251	75	1"1/4G	1"1/4G
U 5SLG -450/16 T	155	90	1192	220	150	180	100	251	75		
U 5SLG -550/18 T	155	90	1240	220	150	180	100	251	75		
U 5SLG -600/20 T	155	90	1320	220	150	180	100	260	75		

U 5SLXG	DIMENSIONS (mm)									DNA	DNM
	A	A1	C	D1	D2	E1	E2	G	H		
U 5SLXG -400/14 T	155	90	1144	260	180	215	130	251	75	1"1/4G	1"1/4G
U 5SLXG -450/16 T	155	90	1192	260	180	215	130	251	75		
U 5SLXG -550/18 T	155	90	1240	260	180	215	130	251	75		
U 5SLXG -600/20 T	155	90	1320	260	180	215	130	260	75		

U 7SLG	DIMENSIONS (mm)									DNA	DNM
	A	A1	C	D1	D2	E1	E2	G	H		
U 7SLG -750/12 T	155	90	1128	220	150	180	100	260	75	1"1/4G	1"1/4G
U 7SLG -800/14 T	155	130	1176	220	150	180	100	260	75		
U 7SLG -900/16 T	155	130	1224	220	150	180	100	260	75		
U 7SLG -950/18 T	155	130	1309	220	150	180	100	288	75		
U 7SLG -1000/20 T	155	130	1357	220	150	180	100	288	75		

U 7SLXG	DIMENSIONS (mm)									DNA	DNM
	A	A1	C	D1	D2	E1	E2	G	H		
U 7SLXG -750/12 T	155	90	1128	260	180	215	130	260	75	1"1/4G	1"1/4G
U 7SLXG -800/14 T	155	130	1176	260	180	215	130	260	75		
U 7SLXG -900/16 T	155	130	1224	260	180	215	130	260	75		
U 7SLXG -950/18 T	155	130	1309	260	180	215	130	288	75		
U 7SLXG -1000/20 T	155	130	1357	260	180	215	130	288	75		

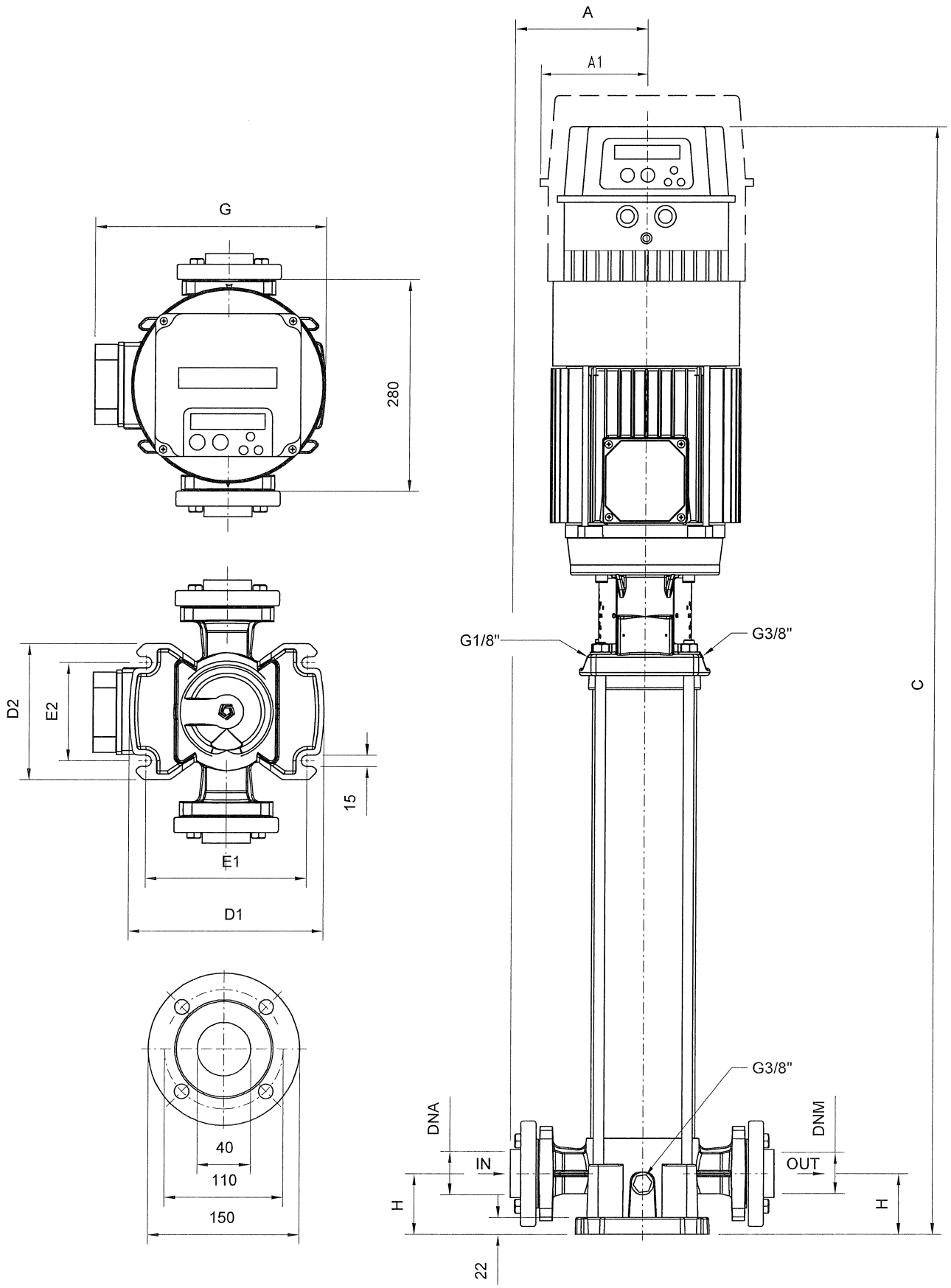

U 9SLG U 9SLXG	DIMENSIONS (mm)									DNA	DNM
	A	A1	C	D1	D2	E1	E2	G	H		
750/12 T	170	90	1215	260	180	215	130	280	80	1”1/2G	1”1/2G
800/14 T	170	130	1275	260	180	215	130	280	80		
900/16 T	170	130	1335	260	180	215	130	280	80		
950/18 T	170	130	1432	260	180	215	130	308	80		
1000/20 T	170	130	1492	260	180	215	130	308	80		

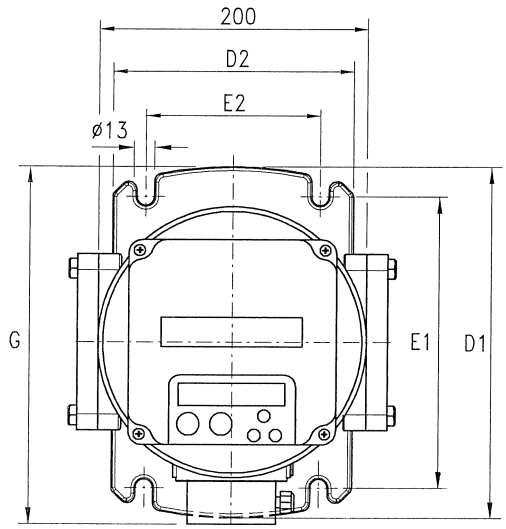

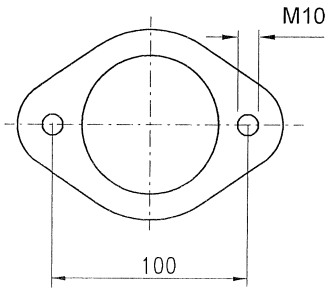

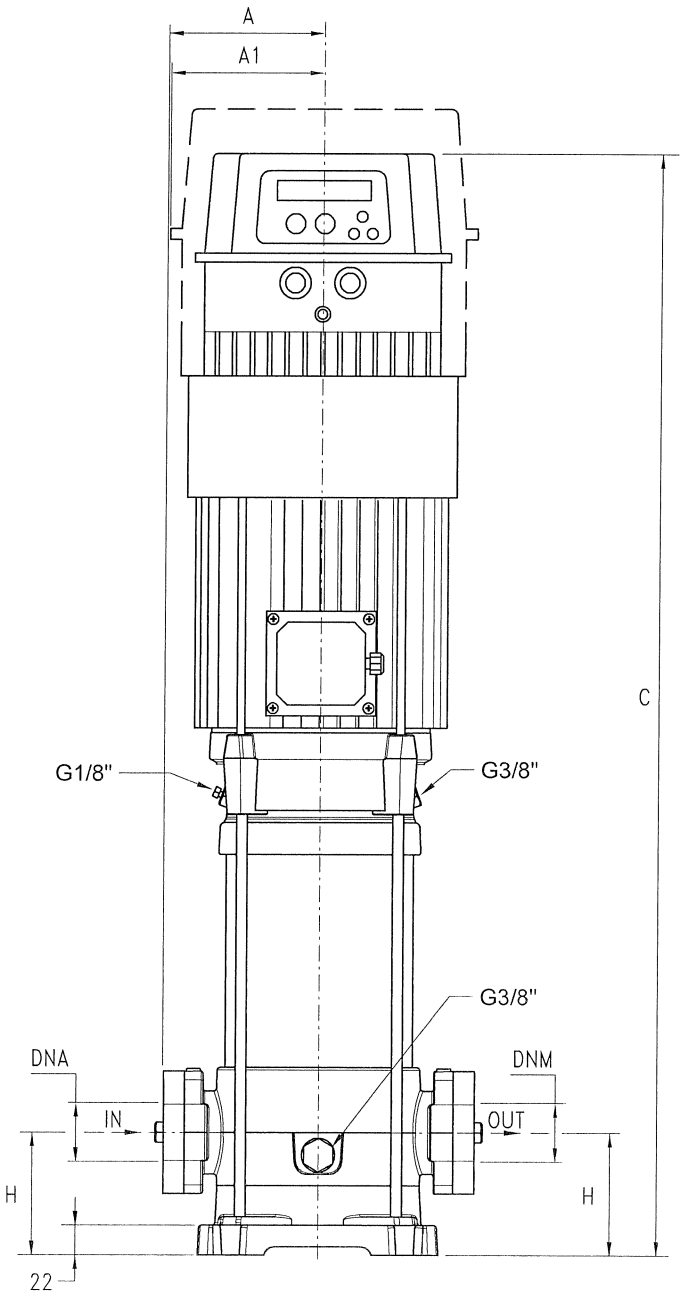

U 18LG U 18SLG U 18SLXG	DIMENSIONS (mm)									DNA	DNM
	A	A1	C	D1	D2	E1	E2	G	H		
920/10 T	118	130	1248	260	180	215	130	307	90	2"G	2"G
1000/11 T	118	130	1248	260	180	215	130	307	90		

BOOSTERSET

2 ULTRA V/L+EPIC
2 ULTRA SV/SL/SLX+EPIC

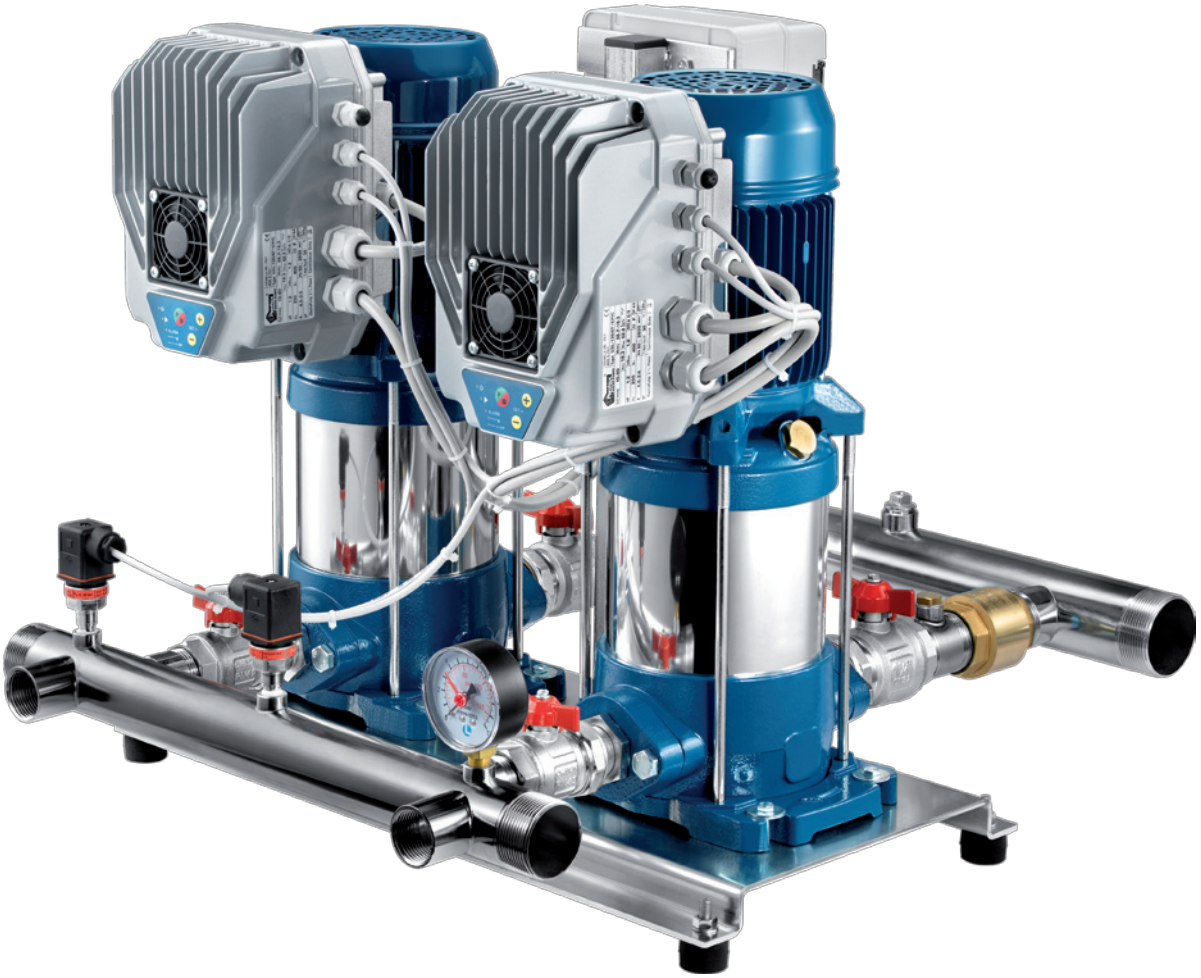

TYPE	fino a / up to jusqu'à / hasta	
	HP	kW
ULTRA 3	2,5	1,8
ULTRA 5	2,5	1,8
ULTRA 7	2,5	1,8
ULTRA 9	2	1,5
ULTRA 18	1,8	1,3

BOOSTERSET

2 ULTRA V/L+IPFC



2 ULTRA 3... V/L		P2		P1 (kW)	A	Q (m³/h - l/min)						
IPFC	3~				3~	0	1,2	2,4	3,6	4,8	7,2	9,6
						0	20	40	60	80	120	160
		(HP)	(kW)	3~	3x400 V 50 Hz	H (m)						
109 / 306	U 3...-100/5 T	2x1	2x0,75	2x1	2x1,9	52,2	48,9	45,1	40,8	36,0	25,4	14,0
109 / 306	U 3...-120/6 T	2x1,2	2x0,9	2x1,2	2x2,6	62,8	58,7	54,5	49,6	43,9	32,1	18,3
109 / 306	U 3...-150/7 T	2x1,5	2x1,1	2x1,5	2x2,9	75,5	71,3	66,6	61,2	54,8	41,1	24,9
109 / 306	U 3...-180/8 T	2x1,8	2x1,3	2x1,6	2x3	85,2	80,6	75,1	69,3	61,9	45,2	26,9
109 / 306	U 3...-200/9 T	2x2	2x1,5	2x1,8	2x3,3	95,8	92,2	86,3	78,9	70,7	52,7	30,8
114 / 306	U 3...-250/10 T	2x2,5	2x1,8	2x2	2x4,1	108,4	102,9	96,5	88,2	79,7	58,3	34,1
114 / 306	U 3...-280/11 T	2x2,8	2x2,1	2x2,2	2x4,3	119,0	112,3	104,4	95,3	85,6	62,7	37,3
114 / 306	U 3...-300/12 T	2x3	2x2,2	2x2,4	2x4,7	128,9	121,5	113	103,5	92,2	67,9	40,5

2 ULTRA 5... V/L		P2		P1 (kW)	A	Q (m³/h - l/min)							
IPFC	3~				3~	0	3,6	4,8	7,2	9,6	12	14,4	16,8
						0	60	80	120	160	200	240	280
		(HP)	(kW)	3~	3x400 V 50 Hz	H (m)							
109 / 306	U 5...-120/4 T	2x1,2	2x0,9	2x1,13	2x2,5	45,3	41,3	39,6	35,6	30,8	24,9	17,6	6,4
109 / 306	U 5...-150/5 T	2x1,5	2x1,1	2x1,39	2x2,8	56,8	53	51	46,1	40,1	33,3	24,8	11,5
109 / 306	U 5...-180/6 T	2x1,8	2x1,3	2x1,62	2x3	69,3	64,4	62,0	55,6	48,2	39,6	28,8	12,0
109 / 306	U 5...-200/7 T	2x2	2x1,5	2x1,86	2x3,4	80,3	73,6	71,0	64,5	56,1	46,0	33,4	12,5
114 / 306	U 5...-250/8 T	2x2,5	2x1,87	2x2,17	2x4,1	91,4	85,0	81,8	74,3	65,5	54,7	40,4	19,1
114 / 306	U 5...-280/9 T	2x2,8	2x2,1	2x2,4	2x4,4	102,1	94,6	90,7	81,6	71,0	58,5	42,3	20,1
114 / 306	U 5...-300/10 T	2x3	2x2,2	2x2,73	2x4,9	112,7	103,9	99,9	89,8	78,2	64	46,4	21
114 / 306	U 5...-350/11 T	2x3,5	2x2,6	2x2,89	2x5	122,0	111,2	106,3	95,6	83,1	67,6	48,2	22,0
309	U 5...-380/12 T	2x3,8	2x2,85	2x3,2	2x6,0	138,4	127,2	122,4	111,7	97,3	80,4	58,8	28,9

2 ULTRA 7... V/L		P2		P1 (kW)	A	Q (m³/h - l/min)								
IPFC	3~				3~	0	4,8	7,2	9,6	12	14,4	16,8	19,2	20,4
						0	80	120	160	200	240	280	320	340
		(HP)	(kW)	3~	3x400 V 50 Hz	H (m)								
109 / 306	U 7...-180/4 T	2x1,8	2x1,3	2x1,71	2x3,2	49,5	47,4	45,3	42,5	39,2	34,8	29,4	22,6	16,9
114 / 306	U 7...-250/5 T	2x2,5	2x1,85	2x2,15	2x4,2	62,6	60,6	58,2	55,1	51,1	45,8	38,9	29,8	21,5
114 / 306	U 7...-300/6 T	2x3	2x2,2	2x2,63	2x5	74,8	71,5	68,3	64,5	59,3	53,0	44,6	34,5	26,7
114 / 306	U 7...-350/7 T	2x3,5	2x2,6	2x3,04	2x5,5	87,2	83,3	79,3	74,6	68,9	61,9	52,5	41,0	32,2
309	U 7...-400/8 T	2x4	2x3	2x3,6	2x6,8	99,5	96,1	92,6	87,9	81,9	74,5	64,4	51,0	43,0
309	U 7...-450/9 T	2x4,5	2x3,31	2x4,09	2x7,0	113,2	109,7	105,4	100,1	93,5	84,8	73,6	59,6	49,0
311	U 7...-550/10 T	2x5,5	2x4	2x4,6	2x8,3	127,0	123,8	119,6	114,1	106,6	97,6	86,0	70,3	61,0

2 ULTRA 9... V/L		P2		P1 (kW)	A	Q (m³/h - l/min)											
IPFC	3~				3~	0	7,2	9,6	12	14,4	16,8	19,2	22	24	26,4	28,8	31,2
						0	120	160	200	240	280	320	360	400	440	480	520
		(HP)	(kW)	3~	3x400 V 50 Hz	H (m)											
109 / 306	U 9...-200/4 T	2x2	2x1,5	2x1,77	2x3,3	47,1	43,5	42,0	40,5	38,3	35,7	32,4	28,4	23,8	18,9	13,3	7,3
114 / 306	U 9...-250/5 T	2x2,5	2x1,87	2x2,18	2x4,3	59,2	54,4	52,4	50,4	47,9	44,8	40,5	35,5	29,8	23,5	16,3	8,5
114 / 306	U 9...-300/6 T	2x3	2x2,2	2x2,64	2x4,8	69,4	63,7	61,4	58,8	55,6	51,6	46,5	40,3	33,5	25,4	17,0	9,0
114 / 309	U 9...-400/7 T	2x4	2x3	2x3,09	2x5,7	82,0	76,0	73,7	70,9	67,5	63,0	57,0	49,7	41,0	31,2	20,1	9,5
309	U 9...-450/8 T	2x4,5	2x3,37	2x3,67	2x6,4	94,5	88,4	86,0	83	79,4	74,7	68,0	59,8	49,8	38,9	27,0	11,6
309	U 9...-500/9 T	2x5	2x3,7	2x4,03	2x6,9	105,4	98,9	96,1	92,7	88,5	82,8	75,0	65,4	54,5	41,8	28,0	12,5
311	U 9...-550/10 T	2x5,5	2x4,0	2x4,57	2x8,3	117,6	111,0	108,4	105,3	101,1	95,1	87,2	76,7	64,8	51,2	36,4	20,1

2 ULTRA 18... V/L		P2		P1 (kW)	A	Q (m³/h - l/min)															
IPFC	3~				3~	0	12	14,4	16,8	19,2	21,6	24	26,4	28,8	31,2	33,6	36	38,4	40,8	43,2	45,6	48
						0	200	240	280	320	360	400	440	480	520	560	600	640	680	720	760	800
		(HP)	(kW)	3~	3x400 V 50 Hz	H (m)															
114 / 306	U 18...-250/3 T	2x2,5	2x1,85	2x2,19	2x4,3	34,5	32,0	31,6	30,9	30,1	29,1	28,1	26,8	25,5	24,1	22,5	20,7	18,7	16,5	14,4	12,2	10,0
114 / 309	U 18...-400/4 T	2x4	2x3	2x2,99	2x5,5	46,8	44,2	43,7	43,1	42,4	41,3	40,1	38,6	36,9	35	32,6	30,1	27,4	24,5	21,5	18,4	15,2
309	U 18...-450/5 T	2x4,5	2x3,31	2x3,68	2x6,6	59,1	55,9	55,1	54,1	52,8	51,3	49,7	47,7	45,5	43,0	40,3	37,3	34,3	30,9	27,4	23,9	19,8
311	U 18...-550/6 T	2x5,5	2x4	2x4,51	2x8,7	71,6	68,2	67,4	66,5	65,4	63,8	61,9	59,7	57	54,2	51,1	47,6	43,7	39,5	34,7	29,9	25,2
314	U 18...-750/8 T	2x7,5	2x5,5	2x6	2x10,7	96,1	92,6	91,5	90,1	88,5	86,6	84,4	81,6	78,3	74,5	69,8	64,7	59,1	53,3	46,9	40,5	34,3
318	U 18...-900/9 T	2x9	2x6,6	2x7,17	2x12,8	108,0	103,6	102,3	100,8	99,0	96,9	94,1	91,1	87,5	83,0	78,3	72,6	66,2	59,6	52,6	45,5	38,3

2 ULTRA LG+IPFC

2 ULTRA 18 LG		P2		P1 (kW)	A	Q (m³/h - l/min)															
IPFC	3~				3~	0	12	14,4	16,8	19,2	21,6	24	26,4	28,8	31,2	33,6	36	38	40	43,2	45,6	48
						0	200	240	280	320	360	400	440	480	520	560	600	640	680	720	760	800
		(HP)	(kW)	3~	3x400 V 50 Hz	H (m)															
318	U 18LG-920/10 T	2x9,2	2x6,8	2x7,4	2x13	120,7	115,6	114,5	112,7	110,4	107,4	103,9	100,3	96,0	91,2	85,5	78,3	70,8	63,1	55,5	47,5	39,1
318	U 18LG-1000/11 T	2x10	2x7,5	2x8,2	2x14,6	134,3	129,0	128,2	126,8	124,7	122,1	119,1	115,0	110,6	105,7	99,6	92,1	83,6	75,7	67,3	59,1	50,7

BOOSTERSET

2 ULTRA SV/SL/SLX+IPFC



2 ULTRA 3... SV/SL/SLX		P2		P1 (kW)	A	Q (m³/h - l/min)						
IPFC	3~				3~	0	1,2	2,4	3,6	4,8	7,2	9,6
						0	20	40	60	80	120	160
		(HP)	(kW)	3~	3x400 V 50 Hz	H (m)						
109 / 306	U 3...-100/5T	2x1	2x0,75	2x0,9	2x1,7	55,3	53,5	50,3	46,5	42,1	31,6	17,7
109 / 306	U 3...-120/6T	2x1,2	2x0,9	2x1,1	2x2,5	66,6	64,4	60,8	56,0	50,7	38,1	22,4
109 / 306	U 3...-150/7T	2x1,5	2x1,1	2x1,3	2x2,7	80,1	77,7	74,2	69,1	63,3	48,8	30,0
109 / 306	U 3...-180/8T	2x1,8	2x1,3	2x1,5	2x2,7	91,5	88,8	84,8	79,0	72,3	55,8	34,3
109 / 306	U 3...-200/9T	2x2	2x1,5	2x1,6	2x3,0	103,0	99,9	95,4	88,8	81,4	62,7	38,6
114 / 306	U 3...-250/10T	2x2,5	2x1,8	2x1,8	2x3,7	114,4	111,0	106,0	98,7	90,4	69,7	42,9
114 / 306	U 3...-280/11T	2x2,8	2x2,1	2x2,0	2x3,9	125,9	122,1	116,6	108,6	99,5	76,7	47,1
114 / 306	U 3...-300/12T	2x3	2x2,2	2x2,2	2x4,3	137,3	133,2	127,2	118,5	108,5	83,7	51,4

2 ULTRA 5... SV/SL/SLX		P2		P1 (kW)	A	Q (m³/h - l/min)							
IPFC	3~				3~	0	3,6	4,8	7,2	9,6	12	14,4	16,8
						0	60	80	120	160	200	240	280
		(HP)	(kW)	3~	3x400 V 50 Hz	H (m)							
109 / 306	U 5...-120/4 T	2x1,2	2x0,9	2x1,09	2x2,4	45,5	42,2	40,7	37,2	32,9	27,4	19,8	10,4
109 / 306	U 5...-150/5 T	2x1,5	2x1,1	2x1,31	2x2,7	57,2	53,4	51,7	47,6	42,3	35,2	25,7	14,0
109 / 306	U 5...-180/6 T	2x1,8	2x1,3	2x1,55	2x3	68,9	64,4	62,3	57,5	51,5	43,5	32,6	18,1
109 / 306	U 5...-200/7 T	2x2	2x1,5	2x1,77	2x3,3	81	75,5	73,0	67,4	60,3	51,0	38,6	21,0
114 / 306	U 5...-250/8 T	2x2,5	2x1,9	2x2,07	2x4	92,1	86,5	84,0	77,8	70,1	60	45,5	26
114 / 306	U 5...-280/9 T	2x2,8	2x2,1	2x2,27	2x4,2	103,4	96,7	93,5	86	77,1	65,6	48,7	27,6
114 / 306	U 5...-300/10 T	2x3	2x2,2	2x2,57	2x4,7	114,2	106,4	102,9	95,2	85,2	72,0	53,3	30
114 / 306	U 5...-350/11 T	2x3,5	2x2,6	2x2,76	2x4,9	125,1	115,7	111,8	102,6	91,6	77,1	57,1	30,7
309	U 5...-380/12 T	2x3,8	2x2,8	2x3,2	2x6,0	138,1	129,4	125,9	117,4	106	91,2	70,1	42,2

2 ULTRA 7... SV/SL/SLX		P2		P1 (kW)	A	Q (m³/h - l/min)								
IPFC	3~				3~	0	4,8	7,2	9,6	12	14,4	16,8	19,2	21,6
						0	80	120	160	200	240	280	320	360
		(HP)	(kW)	3~	3x400 V 50 Hz	H (m)								
109 / 306	U 7...-180/4 T	2x1,8	2x1,3	2x1,62	2x3,1	48,0	46,3	45,7	43,6	40,4	36,4	31,4	25,0	17,2
114 / 306	U 7...-250/5 T	2x2,5	2x1,9	2x2,05	2x4,1	60,3	59,0	58,2	55,7	52,2	47,4	41,3	33,5	23,5
114 / 306	U 7...-300/6 T	2x3	2x2,2	2x2,44	2x4,8	71,8	70,0	68,9	65,7	61,3	55,4	48,1	38,5	26,0
114 / 306	U 7...-350/7 T	2x3,5	2x2,6	2x2,84	2x5,1	83,5	80,7	78,8	74,7	69,4	62,6	53,9	42,7	27,5
309	U 7...-400/8 T	2x4,5	2x3	2x3,3	2x6	95,6	93,3	91,4	87,2	81,6	74,2	64,8	51,9	33,0
309	U 7...-450/9 T	2x4,5	2x3,4	2x3,81	2x6,5	108,5	106,5	105,1	101,0	95,0	87,2	76,6	62,6	39,5
309	U 7...-550/10 T	2x5,5	2x4	2x4,32	2x7,9	121,5	120,1	119,3	115,3	109,2	100,8	89,8	75,0	55,4

2 ULTRA 9... SV/SL/SLX		P2		P1 (kW)	A	Q (m³/h - l/min)												
IPFC	3~				3~	0	7,2	9,6	12	14,4	16,8	19,2	22	24	26,4	28,8	31,2
						0	120	160	200	240	280	320	360	400	440	480	520
		(HP)	(kW)	3~	3x400 V 50 Hz	H (m)											
109 / 306	U 9...-200/4 T	2x2	2x1,5	2x1,77	2x3,3	47,6	43,5	42,1	40,1	38,1	35,7	32,7	28,9	24,2	19,0	13,1	7,1
114 / 306	U 9...-250/5 T	2x2,5	2x1,87	2x2,23	2x4,3	60	54,8	53,0	51	48,2	45,4	42	37,3	31,6	25	18,0	10,6
114 / 306	U 9...-300/6 T	2x3	2x2,2	2x2,58	2x4,9	71,8	64,9	63,0	59,9	57,0	53,7	49,7	44,3	37,0	29,5	20,8	11,1
309	U 9...-400/7 T	2x4	2x3	2x3,13	2x5,8	83,3	76,7	74,9	71,8	68,3	64,6	59,9	53,5	44,8	35,9	25,7	14,3
309	U 9...-450/8 T	2x4,5	2x3,37	2x3,72	2x6,4	97,3	89,5	87,3	84	80,5	76,5	71,6	64,8	54,9	44,0	32,4	19,7
309	U 9...-500/9 T	2x5	2x3,7	2x4,11	2x7	109,0	100,0	97,6	93,6	89,5	85,0	79,4	71,6	60,1	48,0	34,9	21,9
311	U 9...-550/10 T	2x5,5	2x4,0	2x4,58	2x8,3	122,0	112,8	110,5	106,5	102,2	97,3	91,6	82,8	70,7	57,1	42,3	26,5

2 ULTRA 18... SV/SL/SLX		P2		P1 (kW)	A	Q (m³/h - l/min)																
IPFC	3~				3~	0	12	14,4	16,8	19,2	21,6	24	26,4	28,8	31,2	33,6	36	38,4	40,8	43,2	45,6	48
						0	200	240	280	320	360	400	440	480	520	560	600	640	680	720	760	800
		(HP)	(kW)	3~	3x400 V 50 Hz	H (m)																
114 / 306	U 18...-250/3 T	2x2,5	2x1,85	2x2,29	2x4,4	35,7	33,1	32,3	31,3	30,4	29,4	28,4	27,4	26,3	25,1	24	22,8	21,4	19,6	17,8	15,4	12,9
114 / 309	U 18...-400/4 T	2x4	2x3	2x3,11	2x5,7	47,9	45	44	42,8	41,7	40,5	39,1	37,8	36,6	35,2	33,9	32,2	30,2	28,0	25,1	22,1	18,1
309	U 18...-450/5 T	2x4,5	2x3,31	2x3,79	2x6,7	58,1	54,3	53,1	51,8	50,4	49,0	47,4	45,9	44,3	42,7	41,0	39,2	37,0	34,0	30,8	26,9	23,0
311	U 18...-550/6 T	2x5,5	2x4	2x4,63	2x8,7	70,5	66,4	65,0	63,6	62,0	60,5	58,9	57,2	55,4	53,5	51,5	49,3	46,3	43,3	39,4	34,9	30,4
314	U 18...-750/8 T	2x7,5	2x5,5	2x6,15	2x10,9	95,9	90,9	89,58	88,0	86,1	83,9	81,6	79,5	76,8	74,4	71,8	68,5	65,0	60,4	55,2	49,0	42,2
318	U 18...-900/9 T	2x9	2x6,6	2x7	2x12,7	106,4	101,8	100,4	98,6	96,1	93,5	91,0	88,2	85,5	82,7	79,7	76,2	72,1	66,9	60,8	53,7	46,1

BOOSTERSET

2 ULTRA SLG/SLXG+IPFC

2 ULTRA 18...SLG/SLXG		P2		P1 (kW)	A	Q (m³/h - l/min)															
IPFC	3~				3~	0	12	14,4	16,8	19,2	21,6	24	26,4	28,8	31,2	33,6	36	38	40	43,2	45,6	48
						0	200	240	280	320	360	400	440	480	520	560	600	640	680	720	760	800
		(HP)	(kW)	3~	3x400 V 50 Hz	H (m)															
318	U 18...-920/10 T	2x9,2	2x6,8	2x7,4	2x12,9	117,4	111,3	109,2	106,7	104,0	101,3	98,4	95,4	92,0	88,8	85,1	81,0	75,7	70,2	64,1	57,0	49,0
318	U 18...-1000/11 T	2x10	2x7,5	2x8,4	2x14,6	130,5	125,0	122,8	120,2	117,3	114,4	111,5	108,4	105,4	101,9	98,0	93,8	88,6	81,7	74,3	65,5	56,8

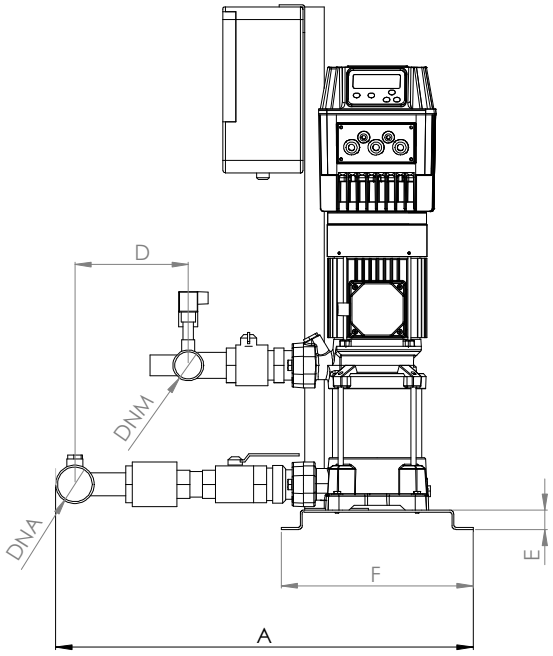

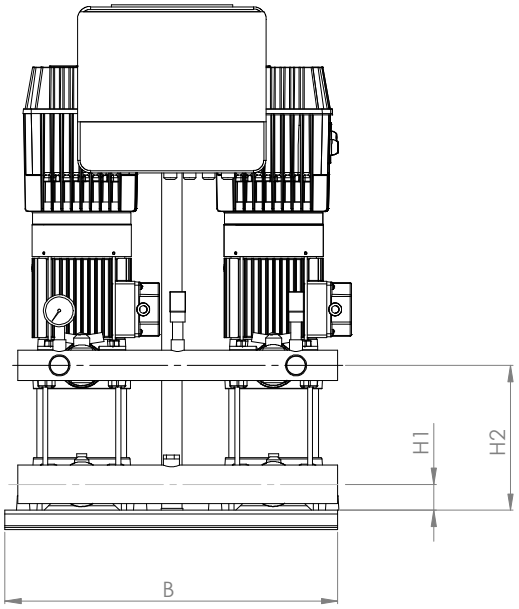

2 U 3V/SV	DIMENSIONS (mm)							DNA	DNM
	A	B	D	E	F	H1	H2		
100/5	580	520	110	30	300	40	178	2"G	1"1/2G
120/6	580	520	110	30	300	40	202		
150/7	580	520	110	30	300	40	226		
180/8	580	520	110	30	300	40	250		
200/9	580	520	110	30	300	40	274		
250/10	580	520	110	30	300	40	298		
280/11	580	520	110	30	300	40	322		
300/12	580	520	110	30	300	40	346		

2 U 5V/SV	DIMENSIONS (mm)							DNA	DNM
	A	B	D	E	F	H1	H2		
120/4	580	520	110	30	300	40	178	2"G	1"1/2G
150/5	580	520	110	30	300	40	202		
180/6	580	520	110	30	300	40	226		
200/7	580	520	110	30	300	40	250		
250/8	580	520	110	30	300	40	274		
280/9	580	520	110	30	300	40	298		
300/10	580	520	110	30	300	40	322		
350/11	580	520	110	30	300	40	346		
380/12	580	520	110	30	300	40	370		

2 U 7V/SV	DIMENSIONS (mm)							DNA	DNM
	A	B	D	E	F	H1	H2		
180/4	630	520	145	30	300	40	178	2"1/2G	2"G
250/5	630	520	145	30	300	40	202		
300/6	630	520	145	30	300	40	226		
350/7	630	520	145	30	300	40	250		
400/8	630	520	145	30	300	40	274		
450/9	630	520	145	30	300	40	301		
550/10	630	520	145	30	300	40	325		

2 U 9V/SV	DIMENSIONS (mm)							DNA	DNM
	A	B	D	E	F	H1	H2		
200/4	630	520	145	30	300	40	202	2"1/2G	2"G
250/5	630	520	145	30	300	40	232		
300/6	630	520	145	30	300	40	262		
400/7	630	520	145	30	300	40	292		
450/8	630	520	145	30	300	40	325		
500/9	630	520	145	30	300	40	355		
550/10	630	520	145	30	300	40	385		

2 U 18V/SV	DIMENSIONS (mm)							DNA	DNM
	A	B	D	E	F	H1	H2		
250/3	-	520	165	30	300	50	211	3"G	2"1/2G
400/4	-	520	165	30	300	50	248		
450/5	-	520	165	30	300	50	289		
550/6	-	520	165	30	300	50	326		
750/8	-	520	165	30	300	50	401		
900/9	-	520	165	30	300	50	439		

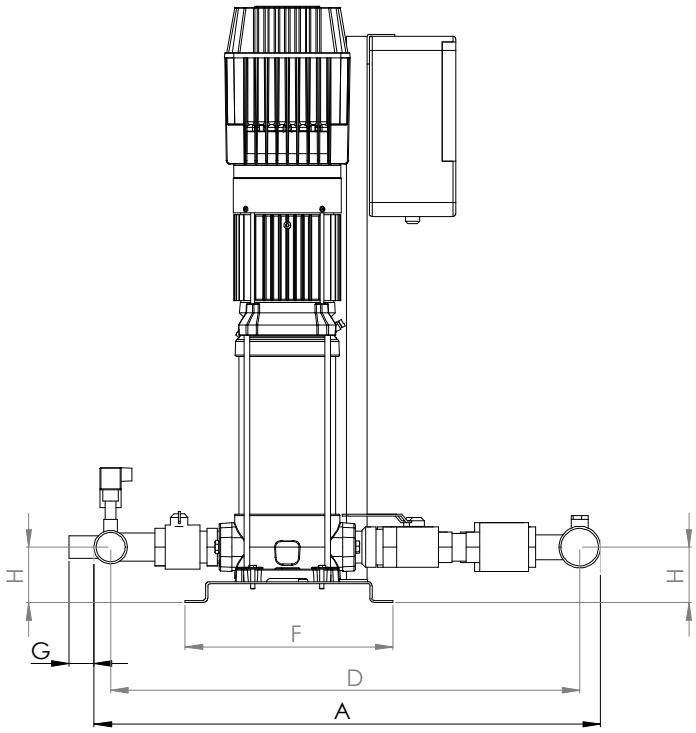

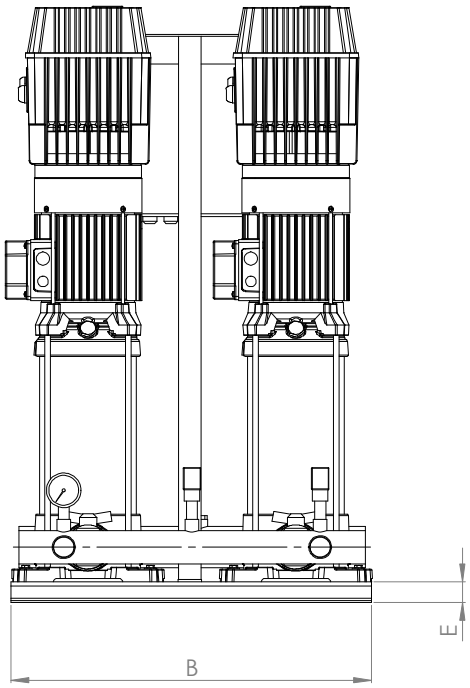

2 U 3L/SL/SLX	DIMENSIONS (mm)							DNA	DNM
	A	B	D	E	F	G	H		
100/5	660	520	610	30	300	30	50	2”G	1”1/2G
120/6	660	520	610	30	300	30	50		
150/7	660	520	610	30	300	30	50		
180/8	660	520	610	30	300	30	50		
200/9	660	520	610	30	300	30	50		
250/10	660	520	610	30	300	30	50		
280/11	660	520	610	30	300	30	50		
300/12	660	520	610	30	300	30	50		

2 U 5L/SL/SLX	DIMENSIONS (mm)							DNA	DNM
	660	B	D	E	F	G	H		
120/4	660	520	610	30	300	30	50	2”G	1”1/2G
150/5	660	520	610	30	300	30	50		
180/6	660	520	610	30	300	30	50		
200/7	660	520	610	30	300	30	50		
250/8	660	520	610	30	300	30	50		
280/9	660	520	610	30	300	30	50		
300/10	660	520	610	30	300	30	50		
350/11	660	520	610	30	300	30	50		
380/12	660	520	610	30	300	30	50		

2 U 7L/SL/SLX	DIMENSIONS (mm)							DNA	DNM
	A	B	D	E	F	G	H		
180/4	755	520	685	30	300	30	50	2”1/2G	2”G
250/5	755	520	685	30	300	30	50		
300/6	755	520	685	30	300	30	50		
350/7	755	520	685	30	300	30	50		
400/8	755	520	685	30	300	30	50		
450/9	755	520	685	30	300	30	50		
550/10	755	520	685	30	300	30	50		

2 U 9L/SL/SLX	DIMENSIONS (mm)							DNA	DNM
	A	B	D	E	F	G	H		
200/4	785	566	715	30	300	30	80	2”1/2G	2”G
250/5	785	566	715	30	300	30	80		
300/6	785	566	715	30	300	30	80		
400/7	785	566	715	30	300	30	80		
450/8	785	566	715	30	300	30	80		
500/9	785	566	715	30	300	30	80		
550/10	785	566	715	30	300	30	80		

2 U 18L/SL/SLX	DIMENSIONS (mm)							DNA	DNM
	A	B	D	E	F	G	H		
250/3	840	566	760	30	300	30	90	3”G	2”1/2G
400/4	840	566	760	30	300	30	90		
450/5	840	566	760	30	300	30	90		
550/6	840	566	760	30	300	30	90		
750/8	840	566	760	30	300	30	90		
900/9	840	566	760	30	300	30	90		

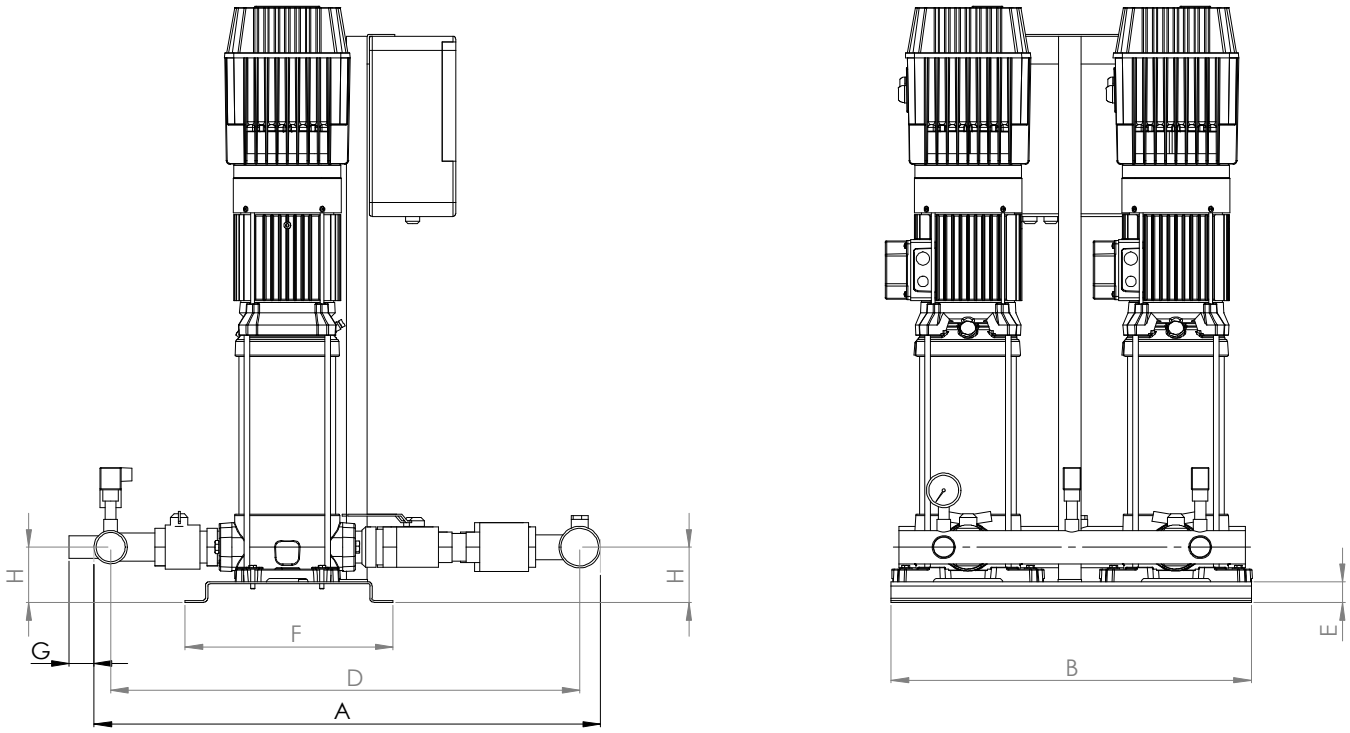

2 U 18LG 2 U 18SLG/SLXG	DIMENSIONS (mm)							DNA	DNM
	A	B	D	E	F	G	H		
920/10	840	620	760	30	350	30	80	3”G	2”1/2G
1000/11	840	620	760	30	350	30	80		

BOOSTERSET

3 ULTRA V/L+IPFC

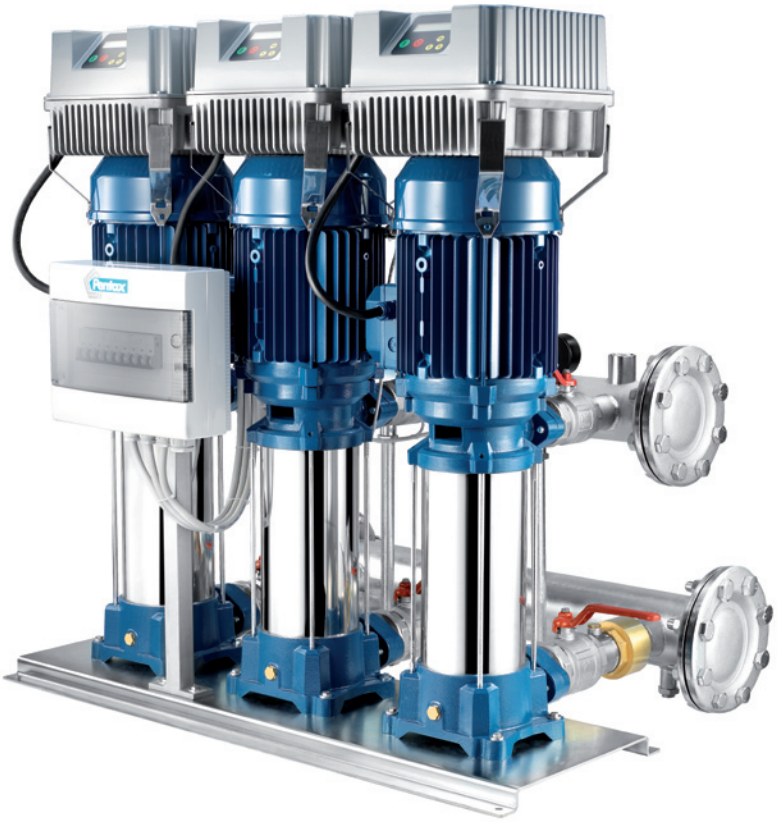

3 ULTRA 3... V/L		P2		P1 (kW)	A	Q (m³/h - l/min)						
IPFC	3~				3~	0	1,8	3,6	5,4	7,2	10,8	14,4
						0	30	60	90	120	180	240
		(HP)	(kW)	3~	3x400 V 50 Hz	H (m)						
109 / 306	U 3...-100/5 T	3x1	3x0,75	3x1	3x1,9	52,2	48,9	45,1	40,8	36,0	25,4	14,0
109 / 306	U 3...-120/6 T	3x1,2	3x0,9	3x1,2	3x2,6	62,8	58,7	54,5	49,6	43,9	32,1	18,3
109 / 306	U 3...-150/7 T	3x1,5	3x1,1	3x1,5	3x2,9	75,5	71,3	66,6	61,2	54,8	41,1	24,9
109 / 306	U 3...-180/8 T	3x1,8	3x1,3	3x1,6	3x3	85,2	80,6	75,1	69,3	61,9	45,2	26,9
109 / 306	U 3...-200/9 T	3x2	3x1,5	3x1,8	3x3,3	95,8	92,2	86,3	78,9	70,7	52,7	30,8
114 / 306	U 3...-250/10 T	3x2,5	3x1,8	3x2	3x4,1	108,4	102,9	96,5	88,2	79,7	58,3	34,1
114 / 306	U 3...-280/11 T	3x2,8	3x2,1	3x2,2	3x4,3	119,0	112,3	104,4	95,3	85,6	62,7	37,3
114 / 306	U 3...-300/12 T	3x3	3x2,2	3x2,4	3x4,7	128,9	121,5	113	103,5	92,2	67,9	40,5

3 ULTRA 5... V/L		P2		P1 (kW)	A	Q (m³/h - l/min)							
IPFC	3~				3~	0	5,4	7,2	10,8	14,4	18	21,6	25,2
						0	90	120	180	240	300	360	420
		(HP)	(kW)	3~	3x400 V 50 Hz	H (m)							
109 / 306	U 5...-120/4 T	3x1,2	3x0,9	3x1,13	3x2,5	45,3	41,3	39,6	35,6	30,8	24,9	17,6	6,4
109 / 306	U 5...-150/5 T	3x1,5	3x1,1	3x1,39	3x2,8	56,8	53	51	46,1	40,1	33,3	24,8	11,5
109 / 306	U 5...-180/6 T	3x1,8	3x1,3	3x1,62	3x3	69,3	64,4	62,0	55,6	48,2	39,6	28,8	12,0
109 / 306	U 5...-200/7 T	3x2	3x1,5	3x1,86	3x3,4	80,3	73,6	71,0	64,5	56,1	46,0	33,4	12,5
114 / 306	U 5...-250/8 T	3x2,5	3x1,87	3x2,17	3x4,1	91,4	85,0	81,8	74,3	65,5	54,7	40,4	19,1
114 / 306	U 5...-280/9 T	3x2,8	3x2,1	3x2,4	3x4,4	102,1	94,6	90,7	81,6	71,0	58,5	42,3	20,1
114 / 306	U 5...-300/10 T	3x3	3x2,2	3x2,73	3x4,9	112,7	103,9	99,9	89,8	78,2	64	46,4	21
114 / 306	U 5...-350/11 T	3x3,5	3x2,6	3x2,89	3x5	122,0	111,2	106,3	95,6	83,1	67,6	48,2	22,0
309	U 5...-380/12 T	3x3,8	3x2,85	3x3,2	3x6,0	138,4	127,2	122,4	111,7	97,3	80,4	58,8	28,9

3 ULTRA 7... V/L		P2		P1 (kW)	A	Q (m³/h - l/min)								
IPFC	3~				3~	0	7,2	10,8	14,4	18	21,6	25,2	28,8	30,6
						0	120	180	240	300	360	420	480	510
		(HP)	(kW)	3~	3x400 V 50 Hz	H (m)								
109 / 306	U 7...-180/4 T	3x1,8	3x1,3	3x1,71	3x3,2	49,5	47,4	45,3	42,5	39,2	34,8	29,4	22,6	16,9
114 / 306	U 7...-250/5 T	3x2,5	3x1,85	3x2,15	3x4,2	62,6	60,6	58,2	55,1	51,1	45,8	38,9	29,8	21,5
114 / 306	U 7...-300/6 T	3x3	3x2,2	3x2,63	3x5	74,8	71,5	68,3	64,5	59,3	53,0	44,6	34,5	26,7
114 / 306	U 7...-350/7 T	3x3,5	3x2,6	3x3,04	3x5,5	87,2	83,3	79,3	74,6	68,9	61,9	52,5	41,0	32,2
309	U 7...-400/8 T	3x4	3x3	3x3,6	3x6,8	99,5	96,1	92,6	87,9	81,9	74,5	64,4	51,0	43,0
309	U 7...-450/9 T	3x4,5	3x3,31	3x4,09	3x7,0	113,2	109,7	105,4	100,1	93,5	84,8	73,6	59,6	49,0
311	U 7...-550/10 T	3x5,5	3x4	3x4,6	3x8,3	127,0	123,8	119,6	114,1	106,6	97,6	86,0	70,3	61,0

3 ULTRA 9... V/L		P2		P1 (kW)	A	Q (m³/h - l/min)											
IPFC	3~				3~	0	10,8	14,4	18	21,6	25,2	28,8	33	36	39,6	43,2	46,8
						0	180	240	300	360	420	480	540	600	660	720	780
		(HP)	(kW)	3~	3x400 V 50 Hz	H (m)											
109 / 306	U 9...-200/4 T	3x2	3x1,5	3x1,77	3x3,3	47,1	43,5	42,0	40,5	38,3	35,7	32,4	28,4	23,8	18,9	13,3	7,3
114 / 306	U 9...-250/5 T	3x2,5	3x1,87	3x2,18	3x4,3	59,2	54,4	52,4	50,4	47,9	44,8	40,5	35,5	29,8	23,5	16,3	8,5
114 / 306	U 9...-300/6 T	3x3	3x2,2	3x2,64	3x4,8	69,4	63,7	61,4	58,8	55,6	51,6	46,5	40,3	33,5	25,4	17,0	9,0
114 / 309	U 9...-400/7 T	3x4	3x3	3x3,09	3x5,7	82,0	76,0	73,7	70,9	67,5	63,0	57,0	49,7	41,0	31,2	20,1	9,5
309	U 9...-450/8 T	3x4,5	3x3,37	3x3,67	3x6,4	94,5	88,4	86,0	83	79,4	74,7	68,0	59,8	49,8	38,9	27,0	11,6
309	U 9...-500/9 T	3x5	3x3,7	3x4,03	3x6,9	105,4	98,9	96,1	92,7	88,5	82,8	75,0	65,4	54,5	41,8	28,0	12,5
311	U 9...-550/10 T	3x5,5	3x4,0	3x4,57	3x8,3	117,6	111,0	108,4	105,3	101,1	95,1	87,2	76,7	64,8	51,2	36,4	20,1

3 ULTRA 18... V/L		P2		P1 (kW)	A	Q (m³/h - l/min)															
IPFC	3~				3~	0	18	21,6	25,2	28,8	32,4	36	39,6	43,2	46,8	50,4	54	57,6	61,2	64,8	68,4	72
						0	300	360	420	480	540	600	660	720	780	840	900	960	1020	1080	1140	1200
		(HP)	(kW)	3~	3x400 V 50 Hz	H (m)															
114 / 306	U 18...-250/3 T	3x2,5	3x1,85	3x2,19	3x4,3	34,5	32,0	31,6	30,9	30,1	29,1	28,1	26,8	25,5	24,1	22,5	20,7	18,7	16,5	14,4	12,2	10,0
114 / 309	U 18...-400/4 T	3x4	3x3	3x2,99	3x5,5	46,8	44,2	43,7	43,1	42,4	41,3	40,1	38,6	36,9	35	32,6	30,1	27,4	24,5	21,5	18,4	15,2
309	U 18...-450/5 T	3x4,5	3x3,31	3x3,68	3x6,6	59,1	55,9	55,1	54,1	52,8	51,3	49,7	47,7	45,5	43,0	40,3	37,3	34,3	30,9	27,4	23,9	19,8
311	U 18...-550/6 T	3x5,5	3x4	3x4,51	3x8,7	71,6	68,2	67,4	66,5	65,4	63,8	61,9	59,7	57	54,2	51,1	47,6	43,7	39,5	34,7	29,9	25,2
314	U 18...-750/8 T	3x7,5	3x5,5	3x6	3x10,7	96,1	92,6	91,5	90,1	88,5	86,6	84,4	81,6	78,3	74,5	69,8	64,7	59,1	53,3	46,9	40,5	34,3
318	U 18...-900/9 T	3x9	3x6,6	3x7,17	3x12,8	108,0	103,6	102,3	100,8	99,0	96,9	94,1	91,1	87,5	83,0	78,3	72,6	66,2	59,6	52,6	45,5	38,3

BOOSTERSET 3 ULTRA LG+IPFC

3 ULTRA 18 LG		P2		P1 (kW)	A	Q (m³/h - l/min)															
IPFC	3~				3~	0	18	21,6	25,2	28,8	32,4	36	39,6	43,2	46,8	50,4	54	57	60	64,8	68,4	72
						0	300	360	420	480	540	600	660	720	780	840	900	960	1020	1080	1140	1200
		(HP)	(kW)	3~	3x400 V 50 Hz	H (m)															
318	U 18LG-920/10 T	3x9,2	3x6,8	3x7,4	3x13	120,7	115,6	114,5	112,7	110,4	107,4	103,9	100,3	96,0	91,2	85,5	78,3	70,8	63,1	55,5	47,5	39,1
318	U 18LG-1000/11 T	3x10	3x7,5	3x8,2	3x14,6	134,3	129,0	128,2	126,8	124,7	122,1	119,1	115,0	110,6	105,7	99,6	92,1	83,6	75,7	67,3	59,1	50,7

BOOSTERSET

3 ULTRA SV/SL/SLX+IPFC

3 ULTRA 3... SV/SL/SLX		P2		P1 (kW)	A	Q (m³/h - l/min)						
IPFC	3~				3~	0	1,8	3,6	5,4	7,2	10,8	14,4
						0	30	60	90	120	180	240
		(HP)	(kW)	3~	3x400 V 50 Hz	H (m)						
109 / 306	U 3...-100/5T	3x1	3x0,75	3x0,9	3x1,7	55,3	53,5	50,3	46,5	42,1	31,6	17,7
109 / 306	U 3...-120/6T	3x1,2	3x0,9	3x1,1	3x2,5	66,6	64,4	60,8	56,0	50,7	38,1	22,4
109 / 306	U 3...-150/7T	3x1,5	3x1,1	3x1,3	3x2,7	80,1	77,7	74,2	69,1	63,3	48,8	30,0
109 / 306	U 3...-180/8T	3x1,8	3x1,3	3x1,5	3x2,7	91,5	88,8	84,8	79,0	72,3	55,8	34,3
109 / 306	U 3...-200/9T	3x2	3x1,5	3x1,6	3x3,0	103,0	99,9	95,4	88,8	81,4	62,7	38,6
114 / 306	U 3...-250/10T	3x2,5	3x1,8	3x1,8	3x3,7	114,4	111,0	106,0	98,7	90,4	69,7	42,9
114 / 306	U 3...-280/11T	3x2,8	3x2,1	3x2,0	3x3,9	125,9	122,1	116,6	108,6	99,5	76,7	47,1
114 / 306	U 3...-300/12T	3x3	3x2,2	3x2,2	3x4,3	137,3	133,2	127,2	118,5	108,5	83,7	51,4

3 ULTRA 5... SV/SL/SLX		P2		P1 (kW)	A	Q (m³/h - l/min)							
IPFC	3~				3~	0	5,4	7,2	10,8	14,4	18	21,6	25,2
						0	90	120	180	240	300	360	420
		(HP)	(kW)	3~	3x400 V 50 Hz	H (m)							
109 / 306	U 5...-120/4 T	3x1,2	3x0,9	3x1,09	3x2,4	45,5	42,2	40,7	37,2	32,9	27,4	19,8	10,4
109 / 306	U 5...-150/5 T	3x1,5	3x1,1	3x1,31	3x2,7	57,2	53,4	51,7	47,6	42,3	35,2	25,7	14,0
109 / 306	U 5...-180/6 T	3x1,8	3x1,3	3x1,55	3x3	68,9	64,4	62,3	57,5	51,5	43,5	32,6	18,1
109 / 306	U 5...-200/7 T	3x2	3x1,5	3x1,77	3x3,3	81	75,5	73,0	67,4	60,3	51,0	38,6	21,0
114 / 306	U 5...-250/8 T	3x2,5	3x1,9	3x2,07	3x4	92,1	86,5	84,0	77,8	70,1	60	45,5	26
114 / 306	U 5...-280/9 T	3x2,8	3x2,1	3x2,27	3x4,2	103,4	96,7	93,5	86	77,1	65,6	48,7	27,6
114 / 306	U 5...-300/10 T	3x3	3x2,2	3x2,57	3x4,7	114,2	106,4	102,9	95,2	85,2	72,0	53,3	30
114 / 306	U 5...-350/11 T	3x3,5	3x2,6	3x2,76	3x4,9	125,1	115,7	111,8	102,6	91,6	77,1	57,1	30,7
309	U 5...-380/12 T	3x3,8	3x2,8	3x3,2	3x6,0	138,1	129,4	125,9	117,4	106	91,2	70,1	42,2

3 ULTRA 7... SV/SL/SLX		P2		P1 (kW)	A	Q (m³/h - l/min)								
IPFC	3~				3~	0	7,2	10,8	14,4	18	21,6	25,2	28,8	32,4
						0	120	180	240	300	360	420	480	540
		(HP)	(kW)	3~	3x400 V 50 Hz	H (m)								
109 / 306	U 7...-180/4 T	3x1,8	3x1,3	3x1,62	3x3,1	48,0	46,3	45,7	43,6	40,4	36,4	31,4	25,0	17,2
114 / 306	U 7...-250/5 T	3x2,5	3x1,9	3x2,05	3x4,1	60,3	59,0	58,2	55,7	52,2	47,4	41,3	33,5	23,5
114 / 306	U 7...-300/6 T	3x3	3x2,2	3x2,44	3x4,8	71,8	70,0	68,9	65,7	61,3	55,4	48,1	38,5	26,0
114 / 306	U 7...-350/7 T	3x3,5	3x2,6	3x2,84	3x5,1	83,5	80,7	78,8	74,7	69,4	62,6	53,9	42,7	27,5
309	U 7...-400/8 T	3x4,5	3x3	3x3,3	3x6	95,6	93,3	91,4	87,2	81,6	74,2	64,8	51,9	33,0
309	U 7...-450/9 T	3x4,5	3x3,4	3x3,81	3x6,5	108,5	106,5	105,1	101,0	95,0	87,2	76,6	62,6	39,5
309	U 7...-550/10 T	3x5,5	3x4	3x4,32	3x7,9	121,5	120,1	119,3	115,3	109,2	100,8	89,8	75,0	55,4

3 ULTRA 9... SV/SL/SLX		P2		P1 (kW)	A	Q (m³/h - l/min)											
IPFC	3~				3~	0	10,8	14,4	18	21,6	25,2	28,8	33	36	39,6	43,2	46,8
						0	180	240	300	360	420	480	540	600	660	720	780
		(HP)	(kW)	3~	3x400 V 50 Hz	H (m)											
109 / 306	U 9...-200/4 T	3x2	3x1,5	3x1,77	3x3,3	47,6	43,5	42,1	40,1	38,1	35,7	32,7	28,9	24,2	19,0	13,1	7,1
114 / 306	U 9...-250/5 T	3x2,5	3x1,87	3x2,23	3x4,3	60	54,8	53,0	51	48,2	45,4	42	37,3	31,6	25	18,0	10,6
114 / 306	U 9...-300/6 T	3x3	3x2,2	3x2,58	3x4,9	71,8	64,9	63,0	59,9	57,0	53,7	49,7	44,3	37,0	29,5	20,8	11,1
309	U 9...-400/7 T	3x4	3x3	3x3,13	3x5,8	83,3	76,7	74,9	71,8	68,3	64,6	59,9	53,5	44,8	35,9	25,7	14,3
309	U 9...-450/8 T	3x4,5	3x3,37	3x3,72	3x6,4	97,3	89,5	87,3	84	80,5	76,5	71,6	64,8	54,9	44,0	32,4	19,7
309	U 9...-500/9 T	3x5	3x3,7	3x4,11	3x7	109,0	100,0	97,6	93,6	89,5	85,0	79,4	71,6	60,1	48,0	34,9	21,9
311	U 9...-550/10 T	3x5,5	3x4,0	3x4,58	3x8,3	122,0	112,8	110,5	106,5	102,2	97,3	91,6	82,8	70,7	57,1	42,3	26,5

3 ULTRA 18... SV/SL/SLX		P2		P1 (kW)	A	Q (m³/h - l/min)															
IPFC	3~				3~	0	18	21,6	25,2	28,8	32,4	36	39,6	43,2	46,8	50,4	54	57,6	61,2	64,8	68,4	72
						0	300	360	420	480	540	600	660	720	780	840	900	960	1020	1080	1140	1200
		(HP)	(kW)	3~	3x400 V 50 Hz	H (m)															
114 / 306	U 18...-250/3 T	3x2,5	3x1,85	3x2,29	3x4,4	35,7	33,1	32,3	31,3	30,4	29,4	28,4	27,4	26,3	25,1	24	22,8	21,4	19,6	17,8	15,4	12,9
114 / 309	U 18...-400/4 T	3x4	3x3	3x3,11	3x5,7	47,9	45	44	42,8	41,7	40,5	39,1	37,8	36,6	35,2	33,9	32,2	30,2	28,0	25,1	22,1	18,1
309	U 18...-450/5 T	3x4,5	3x3,31	3x3,79	3x6,7	58,1	54,3	53,1	51,8	50,4	49,0	47,4	45,9	44,3	42,7	41,0	39,2	37,0	34,0	30,8	26,9	23,0
311	U 18...-550/6 T	3x5,5	3x4	3x4,63	3x8,7	70,5	66,4	65,0	63,6	62,0	60,5	58,9	57,2	55,4	53,5	51,5	49,3	46,3	43,3	39,4	34,9	30,4
314	U 18...-750/8 T	3x7,5	3x5,5	3x6,15	3x10,9	95,9	90,9	89,58	88,0	86,1	83,9	81,6	79,5	76,8	74,4	71,8	68,5	65,0	60,4	55,2	49,0	42,2
318	U 18...-900/9 T	3x9	3x6,6	3x7	3x12,7	106,4	101,8	100,4	98,6	96,1	93,5	91,0	88,2	85,5	82,7	79,7	76,2	72,1	66,9	60,8	53,7	46,1

3 ULTRA SLG/SLXG BOOSTERSET +IPFC

3 ULTRA 18...SLG/SLXG		P2		P1 (kW)	A	Q (m³/h - l/min)															
IPFC	3~				3~	0	18	21,6	25,2	28,8	32,4	36	39,6	43,2	46,8	50,4	54	57	60	64,8	68,4	72
						0	300	360	420	480	540	600	660	720	780	840	900	960	1020	1080	1140	1200
		(HP)	(kW)	3~	3x400 V 50 Hz	H (m)															
318	U 18...-920/10 T	3x9,2	3x6,8	3x7,4	3x12,9	117,4	111,3	109,2	106,7	104,0	101,3	98,4	95,4	92,0	88,8	85,1	81,0	75,7	70,2	64,1	57,0	49,0
318	U 18...-1000/11 T	3x10	3x7,5	3x8,4	3x14,6	130,5	125,0	122,8	120,2	117,3	114,4	111,5	108,4	105,4	101,9	98,0	93,8	88,6	81,7	74,3	65,5	56,8

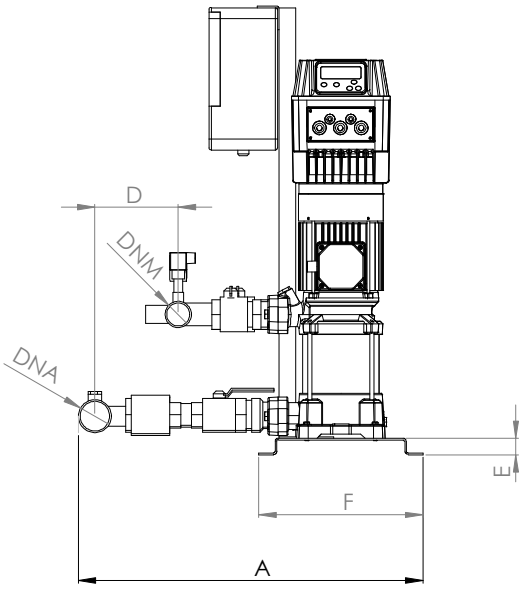

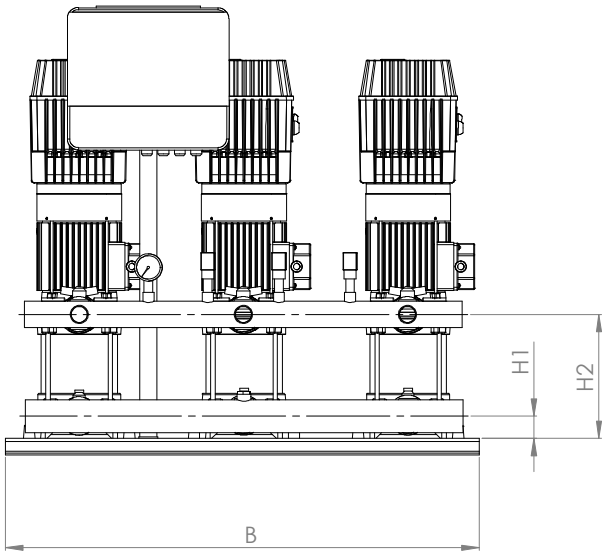

3 U 3V/SV	DIMENSIONS (mm)							DNA	DNM
	A	B	D	E	F	H1	H2		
100/5	580	866	110	30	300	40	178	2"G	1"1/2G
120/6	580	866	110	30	300	40	202		
150/7	580	866	110	30	300	40	226		
180/8	580	866	110	30	300	40	250		
200/9	580	866	110	30	300	40	274		
250/10	580	866	110	30	300	40	298		
280/11	580	866	110	30	300	40	322		
300/12	580	866	110	30	300	40	346		

3 U 5V/SV	DIMENSIONS (mm)							DNA	DNM
	A	B	D	E	F	H1	H2		
120/4	590	866	115	30	300	40	178	2"G	1"1/2G
150/5	590	866	115	30	300	40	202		
180/6	590	866	115	30	300	40	226		
200/7	590	866	115	30	300	40	250		
250/8	590	866	115	30	300	40	274		
280/9	590	866	115	30	300	40	298		
300/10	590	866	115	30	300	40	322		
350/11	590	866	115	30	300	40	346		
380/12	590	866	115	30	300	40	370		

3 U 7V/SV	DIMENSIONS (mm)							DNA	DNM
	A	B	D	E	F	H1	H2		
180/4	640	866	145	30	300	40	178	3"G	2"1/2G
250/5	640	866	145	30	300	40	202		
300/6	640	866	145	30	300	40	226		
350/7	640	866	145	30	300	40	250		
400/8	640	866	145	30	300	40	274		
450/9	640	866	145	30	300	40	301		
550/10	640	866	145	30	300	40	325		

3 U 9V/SV	DIMENSIONS (mm)							DNA	DNM
	A	B	D	E	F	H1	H2		
200/4	640	866	145	30	300	40	202	3"G	2"1/2G
250/5	640	866	145	30	300	40	232		
300/6	640	866	145	30	300	40	262		
400/7	640	866	145	30	300	40	292		
450/8	640	866	145	30	300	40	325		
500/9	640	866	145	30	300	40	355		
550/10	640	866	145	30	300	40	385		

3 U 18V/SV	DIMENSIONS (mm)							DNA	DNM
	A	B	D	E	F	H1	H2		
250/3	-	866	170	30	300	50	211	4"G	3"G
400/4	-	866	170	30	300	50	248		
450/5	-	866	170	30	300	50	289		
550/6	-	866	170	30	300	50	326		
750/8	-	866	170	30	300	50	401		
900/9	-	866	170	30	300	50	439		

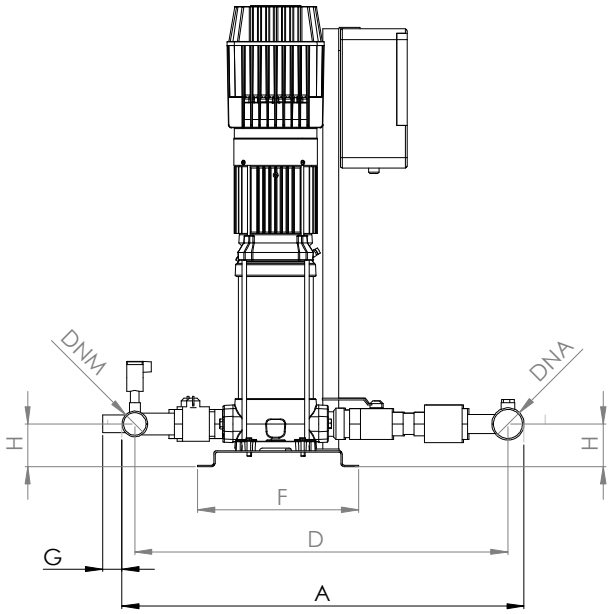

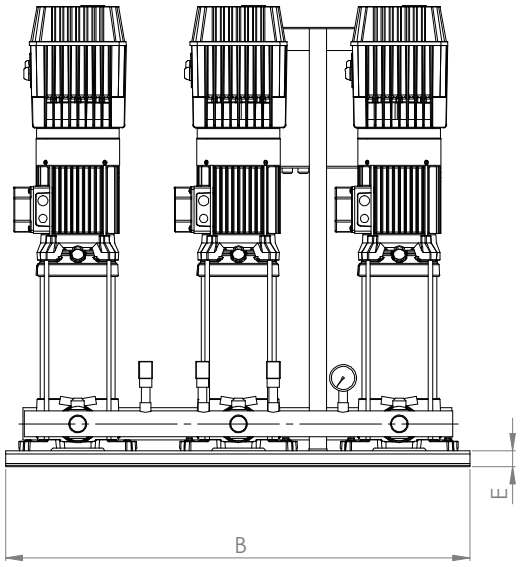

3 U 3L/SL/SLX	DIMENSIONS (mm)							DNA	DNM
	A	B	D	E	F	G	H		
100/5	660	866	610	30	300	30	50	2"G	1"1/2G
120/6	660	866	610	30	300	30	50		
150/7	660	866	610	30	300	30	50		
180/8	660	866	610	30	300	30	50		
200/9	660	866	610	30	300	30	50		
250/10	660	866	610	30	300	30	50		
280/11	660	866	610	30	300	30	50		
300/12	660	866	610	30	300	30	50		

3 U 5L/SL/SLX	DIMENSIONS (mm)							DNA	DNM
	A	B	D	E	F	G	H		
120/4	675	866	620	30	300	30	50	2"1/2G	2"G
150/5	675	866	620	30	300	30	50		
180/6	675	866	620	30	300	30	50		
200/7	675	866	620	30	300	30	50		
250/8	675	866	620	30	300	30	50		
280/9	675	866	620	30	300	30	50		
300/10	675	866	620	30	300	30	50		
350/11	675	866	620	30	300	30	50		
380/12	675	866	620	30	300	30	50		

3 U 7L/SL/SLX	DIMENSIONS (mm)							DNA	DNM
	A	B	D	E	F	G	H		
180/4	770	866	695	30	300	30	50	3"G	2"1/2G
250/5	770	866	695	30	300	30	50		
300/6	770	866	695	30	300	30	50		
350/7	770	866	695	30	300	30	50		
400/8	770	866	695	30	300	30	50		
450/9	770	866	695	30	300	30	50		
550/10	770	866	695	30	300	30	50		

3 U 9L/SL/SLX	DIMENSIONS (mm)							DNA	DNM
	A	B	D	E	F	G	H		
200/4	800	866	705	30	300	30	80	3"G	2"1/2G
250/5	800	866	705	30	300	30	80		
300/6	800	866	705	30	300	30	80		
400/7	800	866	705	30	300	30	80		
450/8	800	866	705	30	300	30	80		
500/9	800	866	705	30	300	30	80		
550/10	800	866	705	30	300	30	80		

3 U 18L/SL/SLX	DIMENSIONS (mm)							DNA	DNM
	A	B	D	E	F	G	H		
250/3	865	866	785	30	300	30	90	4"G	3"G
400/4	865	866	785	30	300	30	90		
450/5	865	866	785	30	300	30	90		
550/6	865	866	785	30	300	30	90		
750/8	865	866	785	30	300	30	90		
900/9	865	866	785	30	300	30	90		

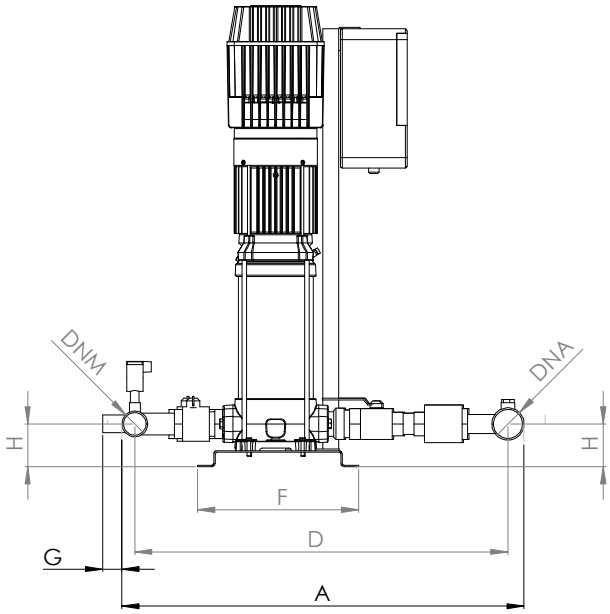

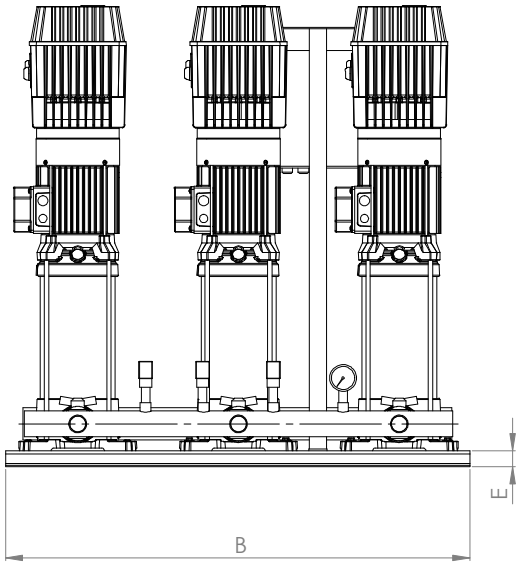

3 U 18LG 3 U 18SLG/SLXG	DIMENSIONS (mm)							DNA	DNM
	A	B	D	E	F	G	H		
920/10	865	920	785	30	350	30	80	4”G	3”G
1000/11	865	920	785	30	350	30	80		

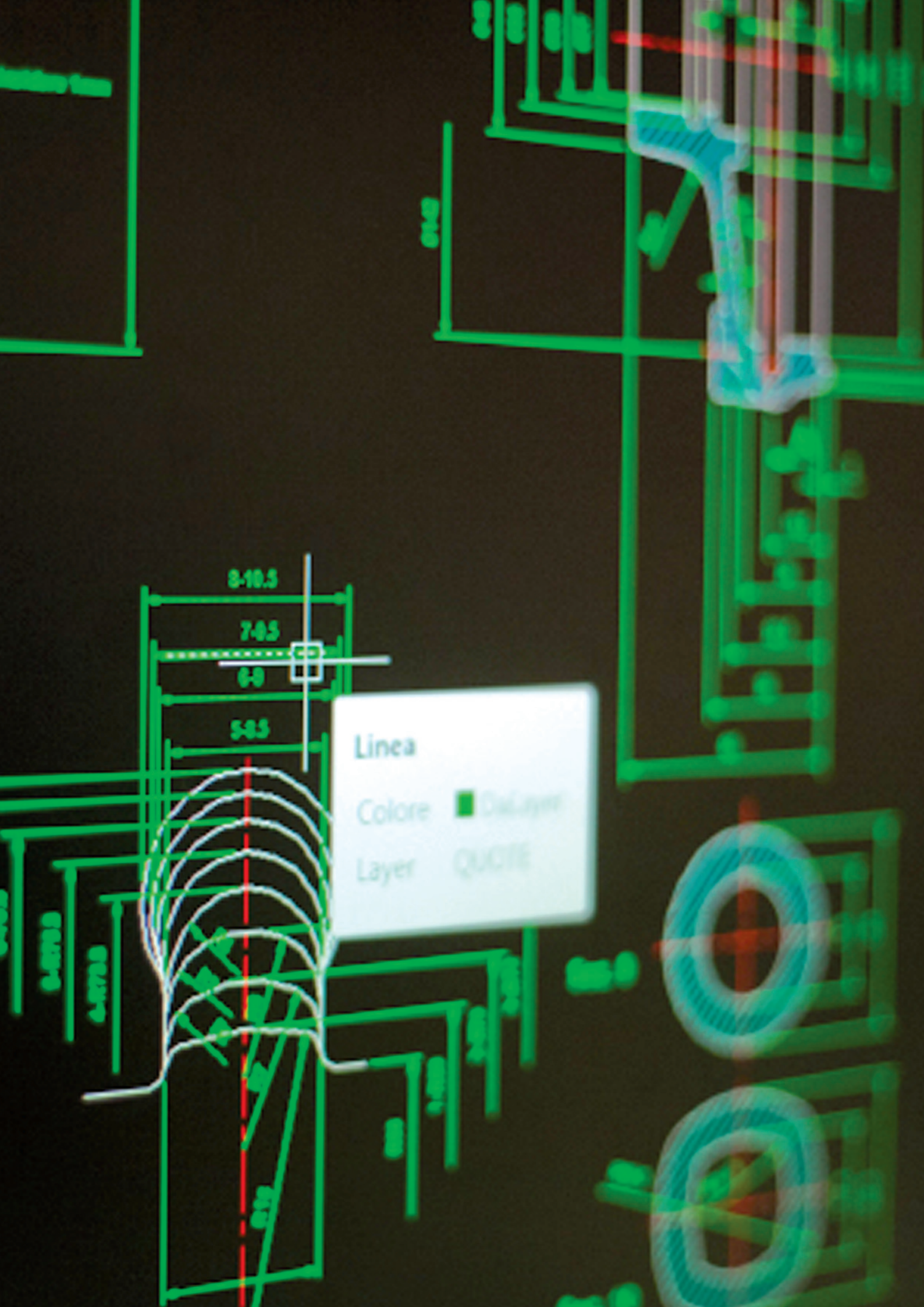
Linea
Colore
Layer

DP



Pompe da drenaggio indicate per svuotamento di pozzi neri o cisterne, per giardinaggio; completamente in materiale anticorrosivo.

Drainage pump for emptying pits and cisterns, for gardening; completely constructed in anticorrosive material.

Bombas de drenaje indicadas para vaciar fosas sépticas o cisternas, para la jardinería; completamente de material anticorrosivo.

Pompes de drainage indiquées pour le vidage de fosses d'aisances ou citernes, pour le jardinage; entièrement en matériau anticorrosion.



DP 40



DP 60

CARATTERISTICHE COSTRUTTIVE / CONSTRUCTION FEATURES CARACTERÍSTICAS CONSTRUCTIVAS / CARACTÉRISTIQUES D'EXÉCUTION	
Corpo pompa **Pump body** **Cuerpo bomba** **Corps de pompe**	polipropilene polypropylene polipropileno polypropylène
Girante **Impeller** **Rodete** **Turbine**	Noryl®
Tenuta meccanica **Mechanical seal** **Sello mecánico** **Garniture mécanique**	doppia tenuta a labbro double lip seal doble sello double joint d'étanchéité à lèvre
Albero motore **Motor shaft** **Eje motor** **Arbre moteur**	acciaio AISI 416 con boccola in ceramica stainless steel AISI 416 with ceramic bush acero AISI 416 con casquillo de cerámica acier AISI 416 avec bague en céramique
Passaggio corpi solidi **Passage of solids** **Pajo de solidos** **Passage corps solides**	Ø max 4 mm
Profondità di immersione **Depht of immersion** **Profundidad immersión** **Profondeur immersion**	max 5 m
Temperatura del liquido **Liquid temperature** **Temperatura del liquído** **Température du liquide**	0 - 40 °C
Cavo **Cable** **Cable** **Câble**	H07 RNF, 10 m
G	galleggiante float switch flotador flotteur
MOTORE / MOTOR / MOTOR / MOTEUR	
Motore 2 poli a induzione **2 pole induction motor** **Motor de 2 polos a inducción** **Moteur à induction à 2 pôles**	3~ 230/400V-50Hz 1~ 230V-50Hz con termoprotettore with thermal protection con protección térmica avec protection thermique
Classe di isolamento **Insulation class** **Clase de aislamiento** **Classe d'isolation**	F
Grado di protezione **Protection degree** **Grado de protección** **Protection**	IP68

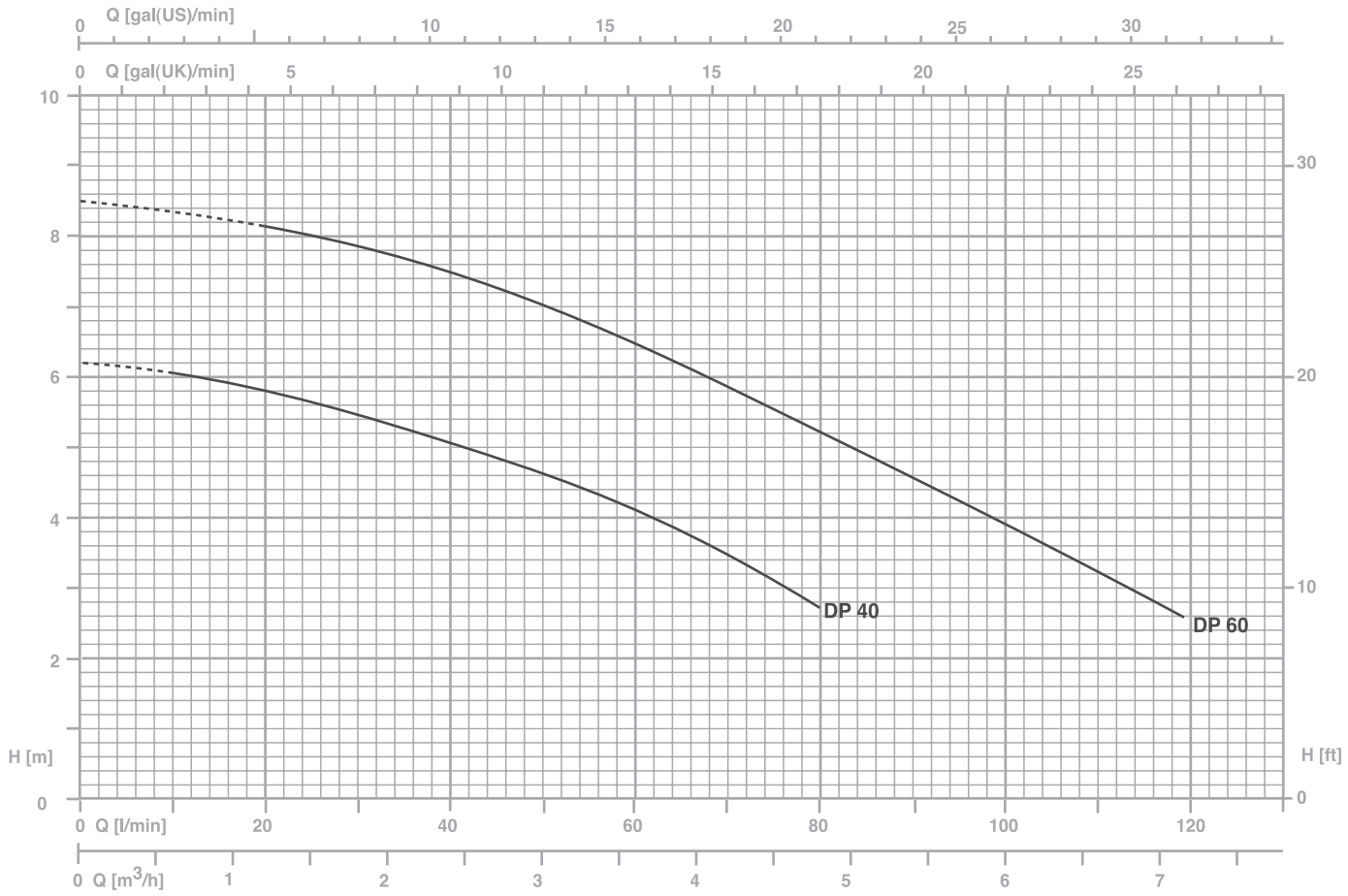

TYPE		AMPERE	Q (m³/h - l/min)						
1~	W	1~	0	1,2	2,4	3,6	4,8	6	7,2
			0	20	40	60	80	100	120
		1x230 V 50 Hz	H (m)						
DP 40 G	200	1	6,1	5,7	5	4,2	2,5	-	-
DP 60 G	400	2,1	8,5	8,1	7,6	6,7	5	3,9	2,6

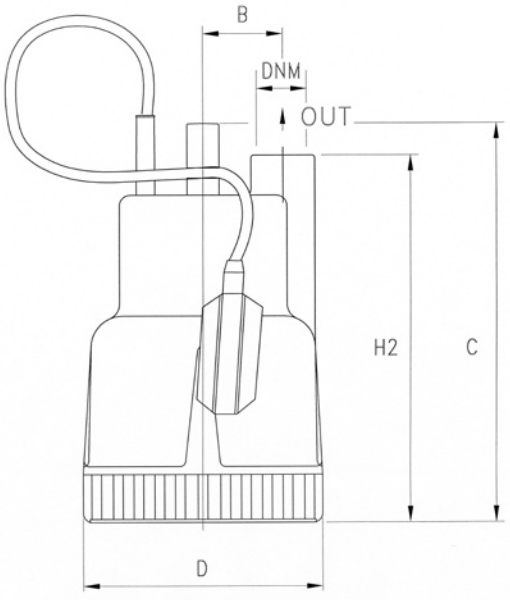

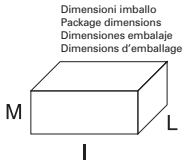

TYPE	DIMENSIONS (mm)								Kg
	B	C	D	H2	DNM	I	L	M	
DP 40 G	50	250	150	230	1″ G	170	200	320	3.2
DP 60 G	50	250	150	230	1″ G	170	200	320	4.2

DP/DPV



DP



DPV



DP/DPV 80



DP/DPV 100

Pompe da drenaggio indicate per svuotamento di pozzi neri o cisterne, per giardinaggio; completamente in materiale anticorrosivo; sono dotate d'inserto d'ottone nella bocca di mandata. Disponibili nella versione Vortex (DPV).

Drainage pump for emptying pits and cisterns, for gardening; completely constructed in anticorrosive material; brass insert on the delivery opening. Available in the version Vortex (DPV).

Bombas de drenaje indicadas para vaciar fosas sépticas o cisternas, para la jardinería; completamente de material anticorrosivo; están dotadas de inserción de latón en la boca de impulsión. Disponibles en la versión Vortex (DPV).

Pompes de drainage indiquées pour le vidage de fosses d'aisances ou citernes, pour le jardinage; entièrement en matériau anticorrosion; sont équipées d'un insert en laiton sur la bride de refoulement. Disponibles dans la version Vortex (DPV).

CARATTERISTICHE COSTRUTTIVE / CONSTRUCTION FEATURES CARACTERÍSTICAS CONSTRUCTIVAS / CARACTÉRISTIQUES D'EXÉCUTION	
Corpo pompa **Pump body** **Cuerpo bomba** **Corps de pompe**	polipropilene polypropylene polipropileno polypropylène
Girante **Impeller** **Rodete** **Turbine**	Noryl®
Tenuta meccanica **Mechanical seal** **Sello mecánico** **Garniture mécanique**	doppia tenuta a labbro double lip seal doble sello double joint d'étanchéité à lèvre
Albero motore **Motor shaft** **Eje motor** **Arbre moteur**	acciaio AISI 416 con boccola in ceramica stainless steel AISI 416 with ceramic bush acero AISI 416 con casquillo de cerámica acier AISI 416 avec bague en céramique
Passaggio corpi solidi **Passage of solids** **Pajo de solidos** **Passage corps solides**	Ø max 7 mm (DP) Ø max 15 mm (DPV)
Profondità di immersione **Depht of immersion** **Profundidad immersión** **Profondeur immersion**	max 5 m
Temperatura del liquido **Liquid temperature** **Temperatura del liquído** **Température du liquide**	0 - 40 °C
Cavo **Cable** **Cable** **Câble**	H07 RNF, 10 m
G	galleggiante float switch flotador flotteur
MOTORE / MOTOR / MOTOR / MOTEUR	
Motore 2 poli a induzione **2 pole induction motor** **Motor de 2 polos a inducción** **Moteur à induction à 2 pôles**	3~ 230/400V-50Hz 1~ 230V-50Hz con termoprotettore with thermal protection con protección térmica avec protection thermique
Classe di isolamento **Insulation class** **Clase de aislamiento** **Classe d'isolation**	F
Grado di protezione **Protection degree** **Grado de protección** **Protection**	IP68

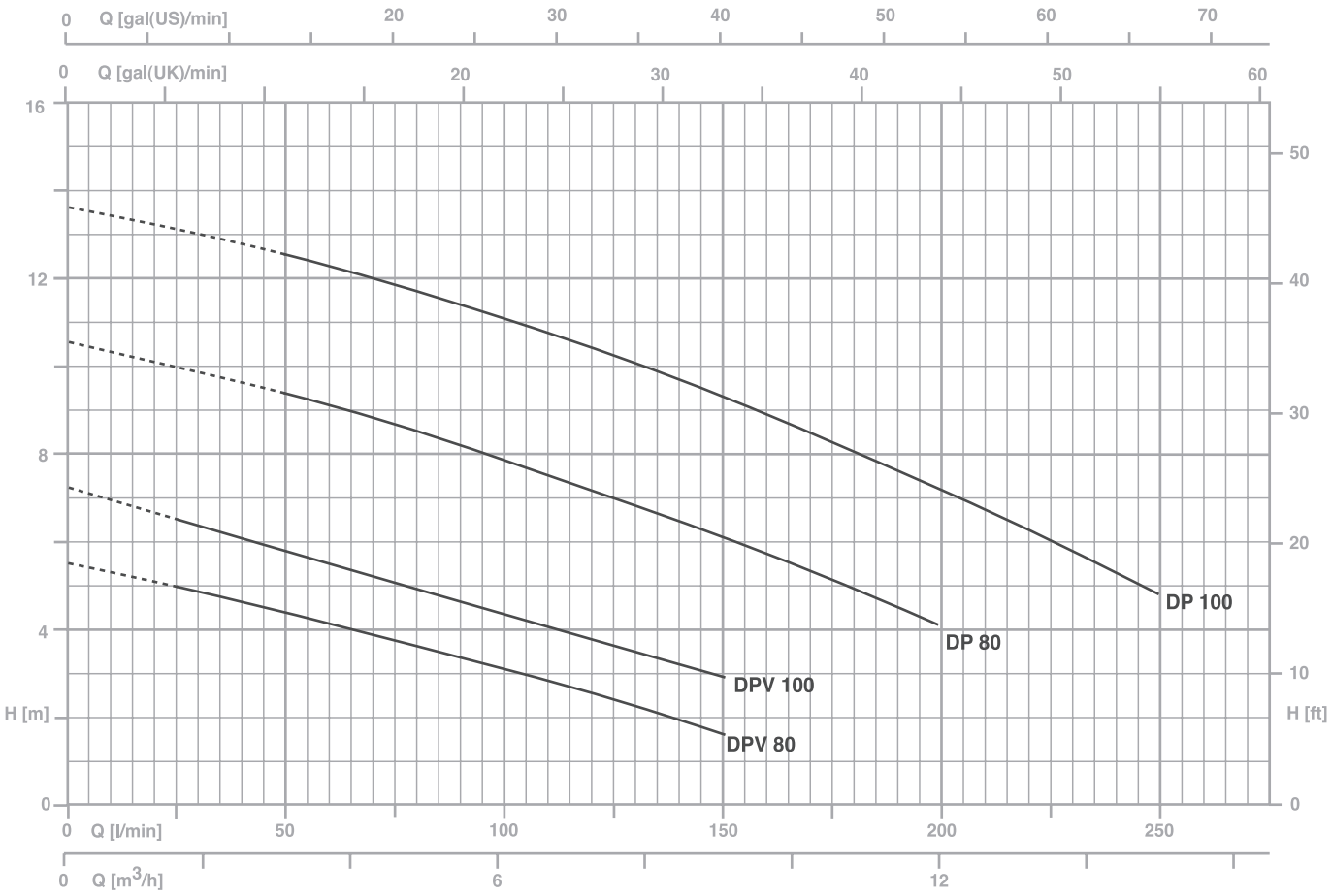

TYPE		W	AMPERE		Q (m³/h - l/min)					
1~	3~		1~	3~	0	3	6	9	12	15
					0	50	100	150	200	250
			1x230 V 50 Hz	3x400 V 50 Hz	H (m)					
DP 80 G	**DPT 80**	800	3,7	1,8	10,3	9,1	7,8	6,3	4	-
DP 100 G	**DPT 100**	1050	5,1	2,3	13,3	12,2	10,9	9,3	7,3	4,5
DPV 80 G	**DPVT 80**	500	2,6	1,2	5,4	4,2	2,9	1,7	-	-
DPV 100 G	**DPVT 100**	750	3,8	1,7	7,4	5,8	4,7	2,7	-	-

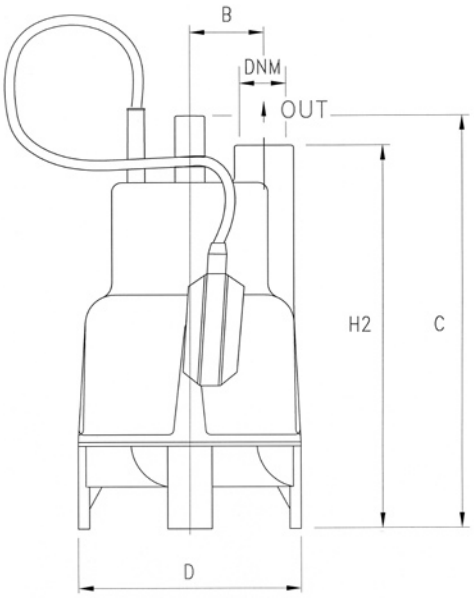

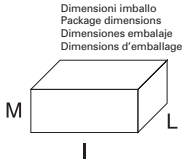

TYPE	DIMENSIONS (mm)								Kg
	B	C	D	H2	DNM	I	L	M	
DP 80 G	55.5	296	176	276	1" 1/4 G	185	230	310	8.5
DPV 80 G	55.5	331	176	310	1" 1/4 G	185	230	345	8.5
DP 100 G	55.5	296	176	276	1" 1/4 G	185	230	310	10
DPV 100 G	55.5	331	176	310	1" 1/4 G	185	230	345	10

DX





Pompe da drenaggio con girante arretrata di tipo Vortex per il pompaggio di acque cariche e liquidi con corpi in sospensione; ideali nelle applicazioni civili e domestiche.

Drainage pump with set-back Vortex type impeller for pumping charged waters and liquids with suspended solids; ideal for civil and household applications.

Bombas de drenaje con turbina retraída de tipo Vortex para bombear aguas cargadas y líquidos con cuerpos en suspensión; ideales en las aplicaciones civiles y domésticas.

Pompes de drainage avec roue décalée de type Vortex pour le pompage d'eaux chargées et de liquides avec corps en suspension; idéales dans les applications civiles et domestiques.

CARATTERISTICHE COSTRUTTIVE / CONSTRUCTION FEATURES CARACTERÍSTICAS CONSTRUCTIVAS / CARACTÉRISTIQUES D'EXÉCUTION	
Corpo pompa **Pump body** **Cuerpo bomba** **Corps de pompe**	acciaio inox con bocche da 1"1/2 o da 2" stainless steel with openings 1"1/2 and 2" acero inoxidable con bocas de 1"1/2 o de 2" acier inox avec brides de 1"1/2 ou de 2"
Camicia, coperchio motore, base appoggio **Shell, motor cover, base support** **Camisa, tapa motor, base apoyo** **Chemise, couvercle moteur, support de base**	acciaio inox stainless steel acero inoxidable acier inox
Girante **Impeller** **Rodete** **Turbine**	acciaio inox arretrata di tipo Vortex stainless steel set-back Vortex acero inoxidable atrasado de tipo Vortex décalée du type Vortex en acier inox
Tenuta meccanica **Mechanical seal** **Sello mecánico** **Garniture mécanique**	doppia tenuta con barriera d'olio: carburo di silicio lato pompa, anello di tenuta lato motore double seal with oil barrier; silicon carbide on pump side, sealing ring on motor side doble sello con cámara interpuesta: carburo de silicio lado bomba, retén de estanqueidad lado motor double garniture avec film lubrifiant: carbure de silice côté pompe, joint d'étanchéité côté moteur
Albero motore **Motor shaft** **Eje motor** **Arbre moteur**	acciaio AISI 430 stainless steel AISI 430 acero AISI 430 acier AISI 430
Passaggio corpi solidi **Passage of solids** **Pajo de solidos** **Passage corps solides**	Ø max 28 mm
Profondità di immersione **Depht of immersion** **Profundidad immersión** **Profondeur immersion**	max 5 m
Temperatura del liquido **Liquid temperature** **Temperatura del liquído** **Température du liquide**	0 - 40 °C
Cavo **Cable** **Cable** **Câble**	H07 RNF, 10 m
G	galleggiante float switch flotador flotteur
MOTORE / MOTOR / MOTOR / MOTEUR	
Motore 2 poli a induzione **2 pole induction motor** **Motor de 2 polos a inducción** **Moteur à induction à 2 pôles**	3~ 230/400V-50Hz 1~ 230V-50Hz con termoprotettore with thermal protection con protección térmica avec protection thermique
Classe di isolamento **Insulation class** **Clase de aislamiento** **Classe d'isolation**	F
Grado di protezione **Protection degree** **Grado de protección** **Protection**	IP68

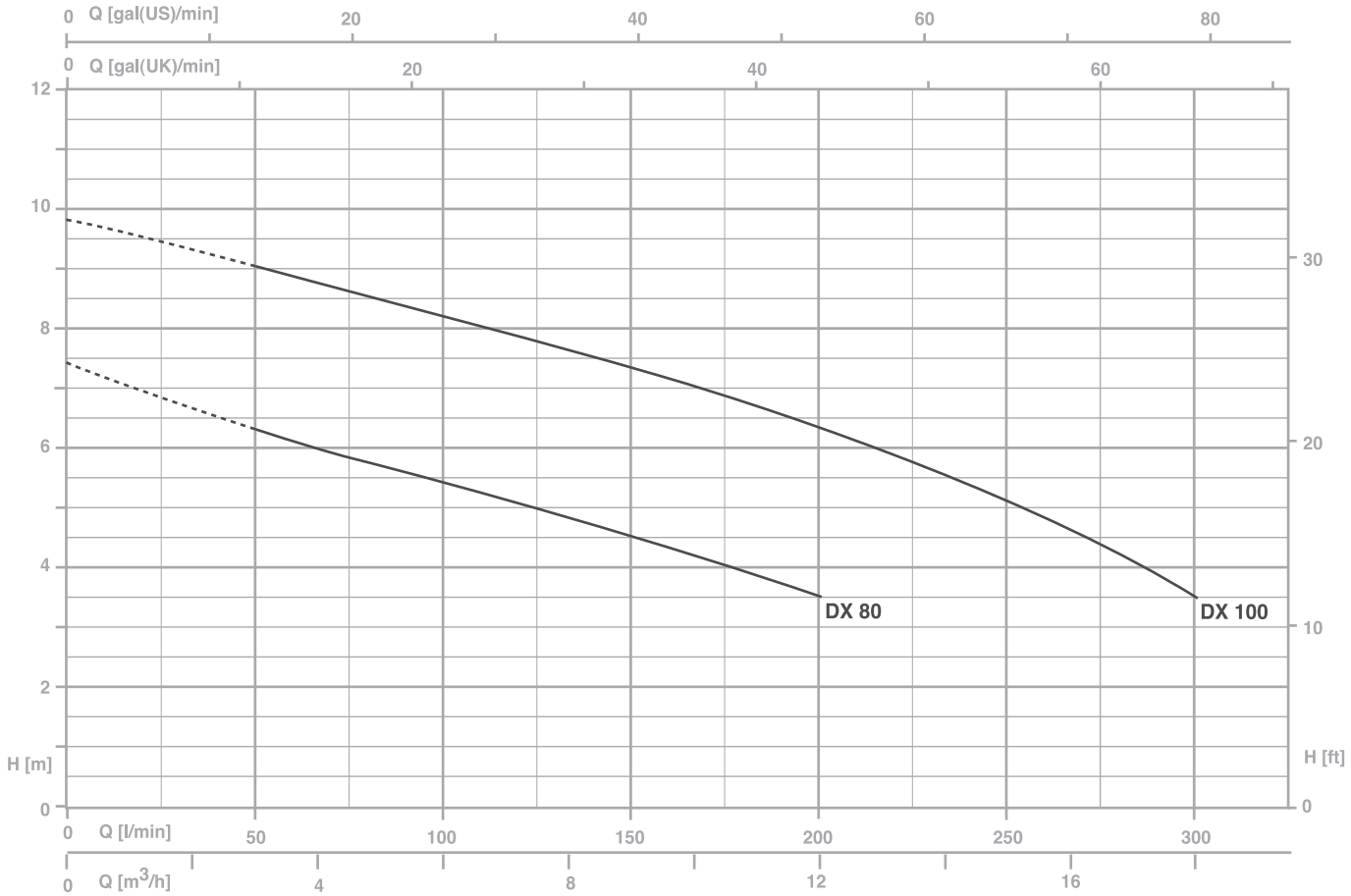

TYPE		W	AMPERE		Q (m³/h - l/min)						
1~	3~		1~	3~	0	3	6	9	12	15	18
					0	50	100	150	200	250	300
			1x230 V 50 Hz	3x400 V 50 Hz	H (m)						
DX 80 G	-	1050	4,7	-	7,4	6,3	5,4	4,5	3,5	-	-
DX 80	**DXT 80**	1050	4,7	2,2	7,4	6,3	5,4	4,5	3,5	-	-
DX 80/2 G	-	1050	4,7	-	7,4	6,3	5,4	4,5	3,5	-	-
DX 80/2	**DXT 80/2**	1050	4,7	2,2	7,4	6,3	5,4	4,5	3,5	-	-
DX 100 G	-	1350	6,2	-	9,8	9	8,3	7,3	6,3	5,1	3,5
DX 100	**DXT 100**	1350	6,2	2,8	9,8	9	8,3	7,3	6,3	5,1	3,5
DX 100/2 G	-	1350	6,2	-	9,8	9	8,3	7,3	6,3	5,1	3,5
DX 100/2	**DXT 100/2**	1350	6,2	2,8	9,8	9	8,3	7,3	6,3	5,1	3,5

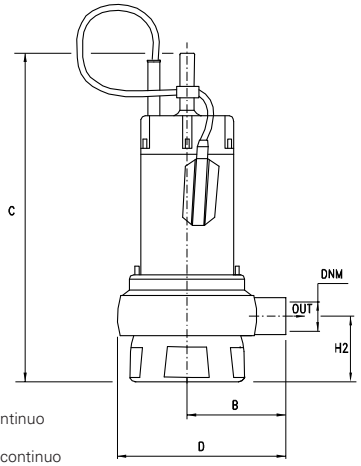

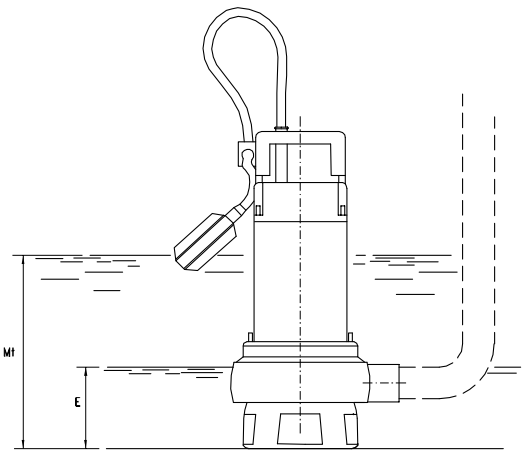

E: massimo livello di svuotamento
E: maximum emptying level
E: màximo nivel de vaciado
E: niveau maximum de vidange

Mt: livello minimo di funzionamento continuo
Mt: lowest level for continuos duty
Mt: nivel mínimo de funcionamienmto continuo
Mt: niveau minimum de fonctionnement continu

Dimensioni imballo
Package dimensions
Dimensiones embalaje
Dimensions d'emballage

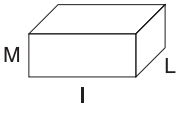

TYPE	DIMENSIONS (mm)										Kg
	B	C	D	E	Mt	H2	DNM	I	H	M	
DX 80 G	104	395	183	110	260	100	1"1/2G	170	235	450	10
DX 80/2 G	114	395	183	110	260	100	2"G	170	235	450	10
DX 100 G	104	395	183	110	260	100	1"1/2G	170	235	450	11.5
DX 100/2 G	114	395	183	110	260	100	2"G	170	235	450	11.5

DG





Pompe da drenaggio con girante arretrata di tipo Vortex per il pompaggio di acque cariche e liquidi con corpi in sospensione; ideali nelle applicazioni civili e domestiche.

Drainage pump with set-back Vortex type impeller for pumping charged waters and liquids with suspended solids; ideal for civil and household applications.

Bombas de drenaje con turbina retraída de tipo Vortex para bombear aguas cargadas y líquidos con cuerpos en suspensión; ideales en las aplicaciones civiles y domésticas.

Pompes de drainage avec roue décalée de type Vortex pour le pompage d'eaux chargées et de liquides avec corps en suspension; idéales dans les applications civiles et domestiques.

CARATTERISTICHE COSTRUTTIVE / CONSTRUCTION FEATURES CARACTERÍSTICAS CONSTRUCTIVAS / CARACTÉRISTIQUES D'EXÉCUTION	
Corpo pompa **Pump body** **Cuerpo bomba** **Corps de pompe**	ghisa con bocche da 1"1/2 o da 2" cast iron with openings 1"1/2 and 2" fundición con bocas de 1"1/2 o de 2" fonte avec brides de 1"1/2 ou de 2"
Camicia, coperchio motore, base appoggio **Shell, motor cover, base support** **Camisa, tapa motor, base apoyo** **Chemise, couvercle moteur, support de base**	acciaio inox stainless steel acero inoxidable acier inox
Girante **Impeller** **Rodete** **Turbine**	acciaio inox arretrata di tipo Vortex stainless steel set-back Vortex acero inoxidable atrasado de tipo Vortex décalée du type Vortex en acier inox
Tenuta meccanica **Mechanical seal** **Sello mecánico** **Garniture mécanique**	doppia tenuta con barriera d'olio: carburo di silicio lato pompa, anello di tenuta lato motore double seal with oil barrier; silicon carbide on pump side, sealing ring on motor side doble sello con cámara interpuesta: carburo de silicio lado bomba, retén de estanqueidad lado motor double garniture avec film lubrifiant: carbure de silice côté pompe, joint d'étanchéité côté moteur
Albero motore **Motor shaft** **Eje motor** **Arbre moteur**	acciaio AISI 430 stainless steel AISI 430 acero AISI 430 acier AISI 430
Passaggio corpi solidi **Passage of solids** **Pajo de solidos** **Passage corps solides**	 Ø max 35 mm (DG 80-100) Ø max 50 mm (DG 82-102)
Profondità di immersione **Depht of immersion** **Profundidad immersión** **Profondeur immersion**	max 5 m
Temperatura del liquido **Liquid temperature** **Temperatura del liquído** **Température du liquide**	0 - 40 °C
Cavo **Cable** **Cable** **Câble**	H07 RNF, 10 m
G	galleggiante float switch flotador flotteur
MOTORE / MOTOR / MOTOR / MOTEUR	
Motore 2 poli a induzione **2 pole induction motor** **Motor de 2 polos a inducción** **Moteur à induction à 2 pôles**	3~ 230/400V-50Hz 1~ 230V-50Hz con termoprotettore with thermal protection con protección térmica avec protection thermique
Classe di isolamento **Insulation class** **Clase de aislamiento** **Classe d'isolation**	F
Grado di protezione **Protection degree** **Grado de protección** **Protection**	IP68

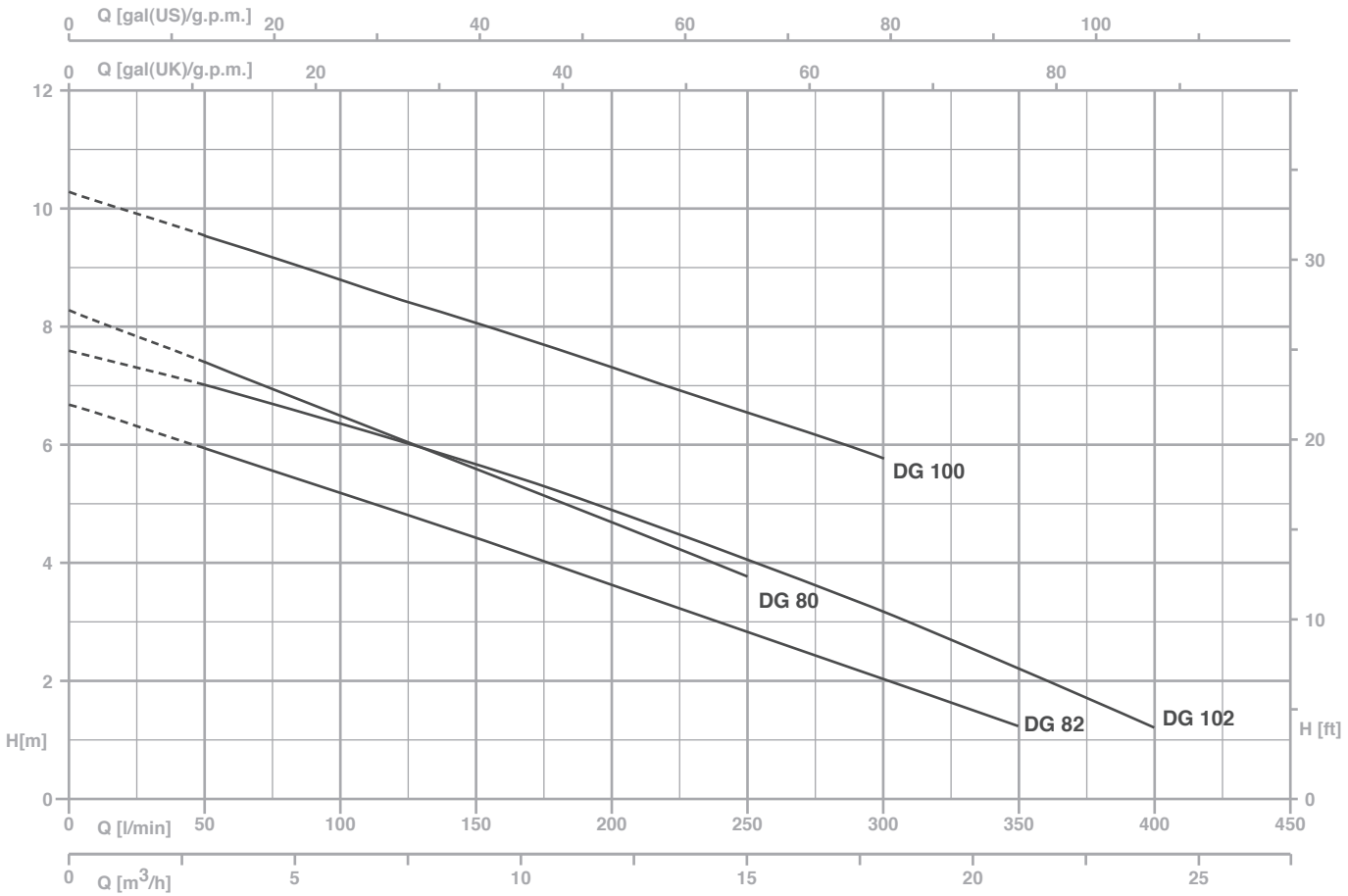

TYPE		W	AMPERE		Q (m³/h - l/min)								
1~	3~		1~	3~	0	3	6	9	12	15	18	21	24
					0	50	100	150	200	250	300	350	400
			1x230 V 50 Hz	3x400 V 50 Hz	H (m)								
DG 80 (G)	**DGT 80**	1050	4,7	2,2	8,3	7,4	6,4	5,6	4,8	3,7	-	-	-
DG 80/2 (G)	**DGT 80/2**	1050	4,7	2,2	8,3	7,4	6,4	5,6	4,8	3,7	-	-	-
DG 100 (G)	**DGT 100**	1350	6,2	2,8	10,4	9,4	8,7	8,1	7,4	6,6	5,7	-	-
DG 100/2 (G)	**DGT 100/2**	1350	6,2	2,8	10,4	9,4	8,7	8,1	7,4	6,6	5,7	-	-
DG 82 (G)	**DGT 82**	1000	4,5	2,1	6,6	6	5,3	4,4	3,6	2,8	2	1,3	-
DG 102 (G)	**DGT 102**	1200	5,3	2,4	7,5	7,1	6,4	5,7	4,9	4	3,2	2,1	1,3

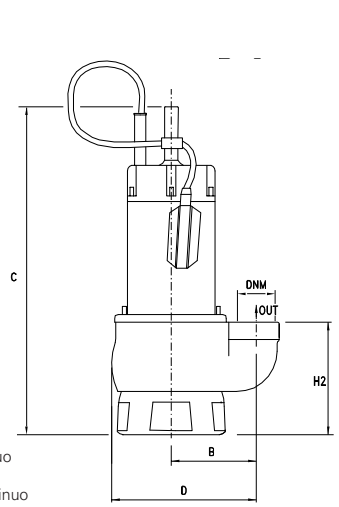

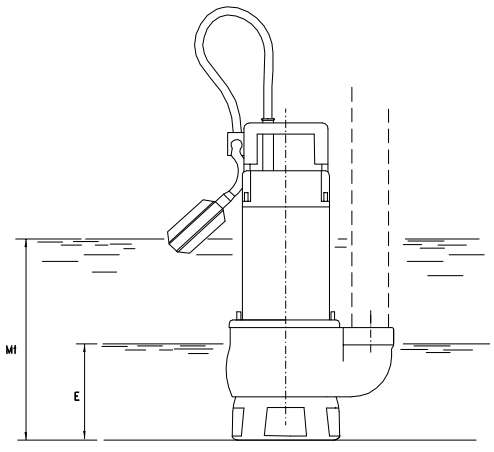

E: massimo livello di svuotamento
E: maximum emptying level
E: màximo nivel de vaciado
E: niveau maximum de vidange

Mt: livello minimo di funzionamento continuo
Mt: lowest level for continuos duty
Mt: nivel mínimo de funcionamienmto continuo
Mt: niveau minimum de fonctionnement continu

Dimensioni imballo
Package dimensions
Dimensiones embalaje
Dimensions d'emballage

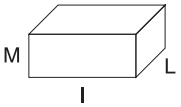

TYPE	DIMENSIONS (mm)										Kg
	B	C	D	E	H2	Mt	DNM	I	L	M	
DG 80 (G)	110	410	230	115	160	270	1"1/2G	170	235	450	12
DG 80/2 (G)	110	410	230	115	160	270	2"G	170	235	450	12
DG 100 (G)	110	410	230	115	160	270	1"1/2G	170	235	450	13.5
DG 100/2 (G)	110	410	230	115	160	270	2"G	170	235	450	13.5
DG 82 (G)	120	445	250	150	198	300	2"G	170	235	450	13,3
DG 102 (G)	120	445	250	150	198	300	2"G	170	235	450	14,8

DH





Pompe da drenaggio con girante aperta per il pompaggio di liquidi con corpi in sospensione. Caratterizzate da alta prevalenza in rapporto al tipo e alla grandezza della macchina.

Drainage pump with open impeller for pumping liquids with suspended solids. Characterised by head in ratio to the type and size of the machine.

Bombas de drenaje con rodete abierto para bombear líquidos con cuerpos en suspensión. Caracterizadas por una alta prevalencia en relación con el tipo y el tamaño de la máquina.

Pompes de drainage avec turbine ouverte pour le pompage de liquides avec corps en suspension. Caractérisées par une hauteurmanométrique élevée par rapport au type et aux dimensions de la machine.

CARATTERISTICHE COSTRUTTIVE / CONSTRUCTION FEATURES CARACTERÍSTICAS CONSTRUCTIVAS / CARACTÉRISTIQUES D'EXÉCUTION	
Corpo pompa **Pump body** **Cuerpo bomba** **Corps de pompe**	ghisa cast iron fundición fonte
Camicia, coperchio motore, base appoggio **Shell, motor cover, base support** **Camisa, tapa motor, base apoyo** **Chemise, couvercle moteur, support de base**	acciaio inox stainless steel acero inoxidable acier inox
Girante **Impeller** **Rodete** **Turbine**	ottone brass latón laiton
Tenuta meccanica	doppia tenuta con barriera d'olio: carburo di silicio lato pompa, anello di tenuta lato motore
Mechanical seal	double seal with oil barrier; silicon carbide on pump side, sealing ring on motor side
Sello mecánico	doble sello con cámara interpuesta: carburo de silicio lado bomba, retén de estanqueidad lado motor
Garniture mécanique	double garniture avec film lubrifiant: carbure de silice côté pompe, joint d'étanchéité côté moteur
Albero motore **Motor shaft** **Eje motor** **Arbre moteur**	acciaio AISI 430 stainless steel AISI 430 acero AISI 430 acier AISI 430
Passaggio corpi solidi **Passage of solids** **Pajo de solidos** **Passage corps solides**	Ø max 10 mm
Profondità di immersione **Depht of immersion** **Profundidad immersión** **Profondeur immersion**	max 5 m
Temperatura del liquido **Liquid temperature** **Temperatura del liquído** **Température du liquide**	0 - 40 °C
Cavo **Cable** **Cable** **Câble**	H07 RNF, 10 m
G	galleggiante float switch flotador flotteur
MOTORE / MOTOR / MOTOR / MOTEUR	
Motore 2 poli a induzione **2 pole induction motor** **Motor de 2 polos a inducción** **Moteur à induction à 2 pôles**	3~ 230/400V-50Hz 1~ 230V-50Hz con termoprotettore with thermal protection con protección térmica avec protection thermique
Classe di isolamento **Insulation class** **Clase de aislamiento** **Classe d'isolation**	F
Grado di protezione **Protection degree** **Grado de protección** **Protection**	IP68

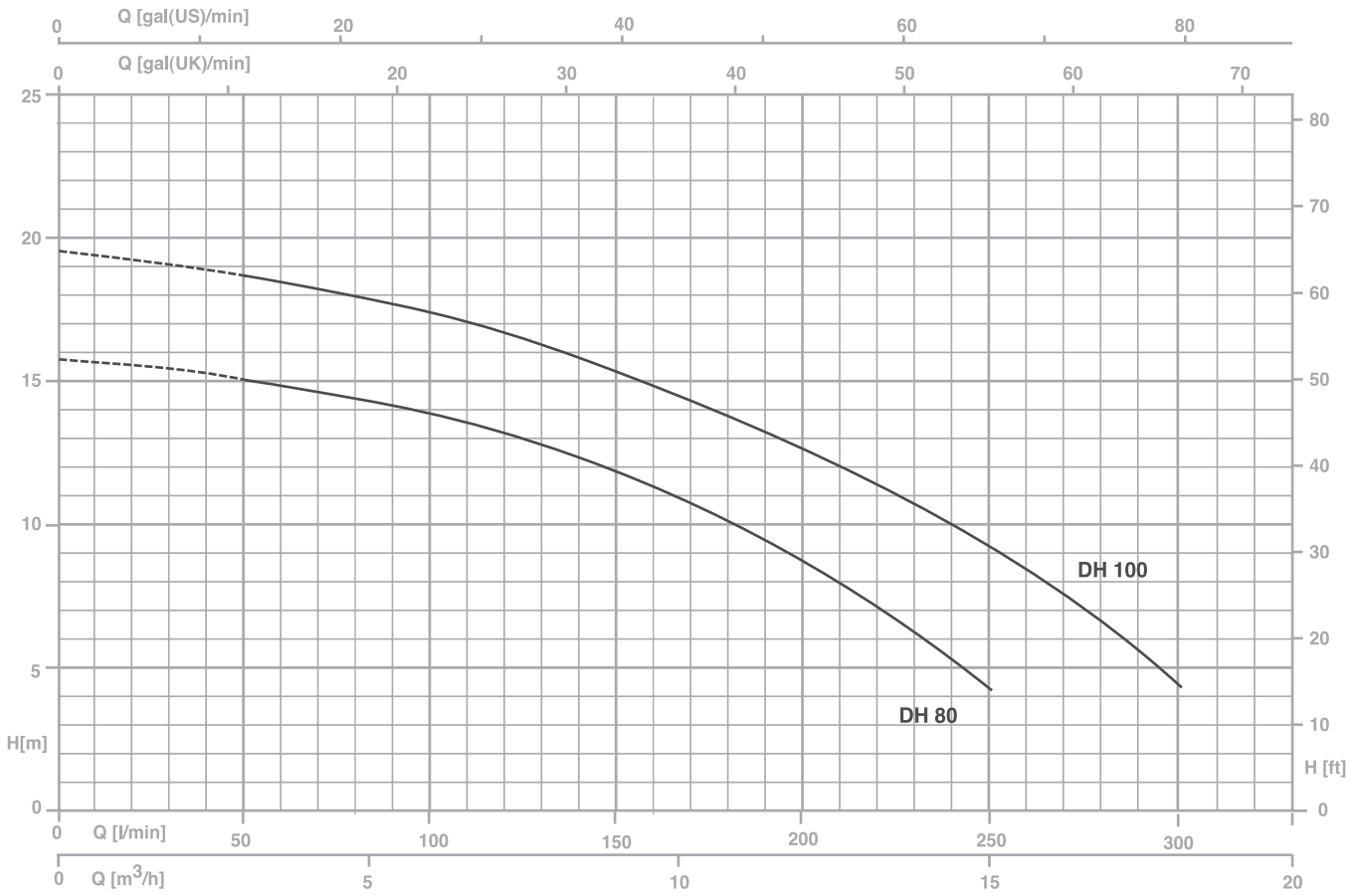

TYPE		W	AMPERE		Q (m³/h - l/min)						
1~	3~		1~	3~	0	3	6	9	12	15	18
					0	50	100	150	200	250	300
			1x230 V 50 Hz	3x400 V 50 Hz	H (m)						
DH 80 G	-	980	4,3	2,1	15,7	14,9	13,8	11,7	8,6	4,3	-
DH 80	**DHT 80**	980	4,3	2,1	15,7	14,9	13,8	11,7	8,6	4,3	-
DH 100 G	-	1370	6,2	2,8	19,4	18,5	17,1	15,2	12,6	9,3	4,4
DH 100	**DHT 100**	1370	6,2	2,8	19,4	18,5	17,1	15,2	12,6	9,3	4,4

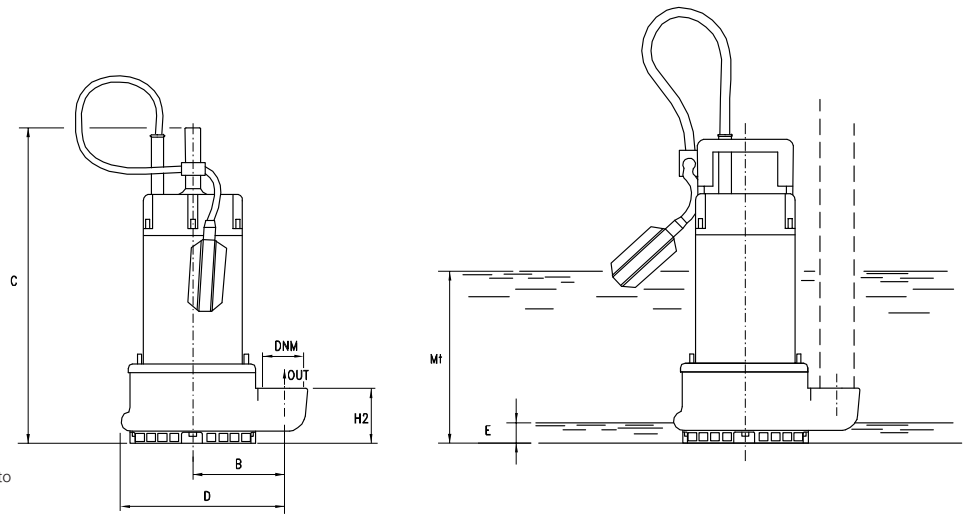

E: massimo livello di svuotamento
E: maximum emptying level
E: màximo nivel de vaciado
E: niveau maximum de vidange

Mt: livello minimo di funzionamento continuo
Mt: lowest level for continuos duty
Mt: nivel minimo de funcionamienmto continuo
Mt: niveau minimum de fonctionnement continu

Dimensioni imballo
Package dimensions
Dimensiones embalaje
Dimensions d'emballage

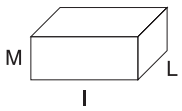

TYPE	DIMENSIONS (mm)										Kg
	B	C	D	E	H2	Mt	DNM	I	L	M	
DH 80 G	105	330	218.5	45	70	190	1" 1/2G	180	255	380	12
DH 100 G	105	330	218.5	45	70	190	1" 1/2G	180	255	380	14

DV

DV 150-1000



DV 150-1000/P



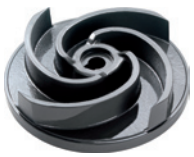

Pompe da drenaggio per liquidi carichi con girante arretrata di tipo Vortex per applicazioni civili e industriali; sono state particolarmente progettate per uso estremamente gravoso; disponibili sia per applicazioni mobili e fissa con piede di accoppiamento.

Drainage pump for charged liquids with set-back Vortex type impeller for civil and industrial applications; specifically designed for very heavy use; available in the mobile or permanent versions with coupling feet.

Bombas de drenaje para líquidos cargados con turbina retraída de tipo Vortex para aplicaciones civiles e industriales; se han proyectado especialmente para un uso gravoso; disponibles para aplicaciones móviles y fija con pie de acoplamiento.

Pompes de drainage pour liquides chargés avec roue décalée de type Vortex, pour applications civiles et industrielles; elles ont été spécialement conçues pour un service très intense; disponibles pour applications aussi bien mobiles que fixes, avec pied d'accouplement.

CARATTERISTICHE COSTRUTTIVE / CONSTRUCTION FEATURES CARACTERÍSTICAS CONSTRUCTIVAS / CARACTÉRISTIQUES D'EXÉCUTION	
Corpo pompa **Pump body** **Cuerpo bomba** **Corps de pompe**	ghisa cast iron fundición fonte
Girante **Impeller** **Rodete** **Turbine**	ghisa cast iron fundición fonte
Tenuta meccanica **Mechanical seal** **Sello mecánico** **Garniture mécanique**	doppia tenuta con barriera d'olio:carburo di silicio lato pompa, ceramica-grafite lato motore double seal with oil barrier: silicon carbide on pump side, ceramic-graphite on motor side doble sello con cámara interpuesta:carburo de silicio lado bomba, cerámica-grafito lado motor double garniture avec film lubrifiant:carbure de silice côté pompe, céramique-graphite côté moteur
Albero motore **Motor shaft** **Eje motor** **Arbre moteur**	acciaio AISI 304 stainless steel AISI 304 acero AISI 304 acier AISI 304
Passaggio corpi solidi **Passage of solids** **Pajo de solidos** **Passage corps solides**	50 mm (DV150-300; 750-1000) 45 mm (DV400-550)
Profondità di immersione **Deptht of immersion** **Profundidad immersión** **Profondeur immersion**	max 20 m
Temperatura del liquido **Liquid temperature** **Temperatura del liquído** **Température du liquide**	0 - 40 °C
Cavo **Cable** **Cable** **Câble**	H07 RNF, 10 m
Viteria **Bolts** **Tornillos** **Vis**	acciaio inossidabile A2 A2 stainless steel acero A2 acier A2
Base appoggio **Foot support** **Placa base** **Plaque de base**	ferro zincato galvanized iron hierro galvanizado fer galvanisé
Guarnizioni **Gaskets** **Anilos** **Joints**	gomma NBR NBR rubber goma NBR caoutchouc NBR
MOTORE / MOTOR / MOTOR / MOTEUR	
Motore 2 poli a induzione in bagno d'olio **2 pole induction motor in oil bath** **Motor de 2 polos a inducción en baño de caeite** **Moteur à induction à 2 pôles en bain d'huille**	3~ 230/400V-50Hz 1~ 230V-50Hz necessario condensatore d'avviamento (35µF per modello da 1,5HP, 50µF per modello da 2HP) required starter capacitor (35µF for 1,5HP model, 50µF for 2HP model) necesario condensador de arranque (35µF para modelo 1,5HP, 50µF para modelo 2HP) nécessaires condensateur de démarrage (35µF pour modèle 1,5HP, 50µF pour modèle 2HP)
Classe di isolamento **Insulation class** **Clase de aislamiento** **Classe d'isolation**	F
Grado di protezione **Protection degree** **Grado de protección** **Protection**	IP68

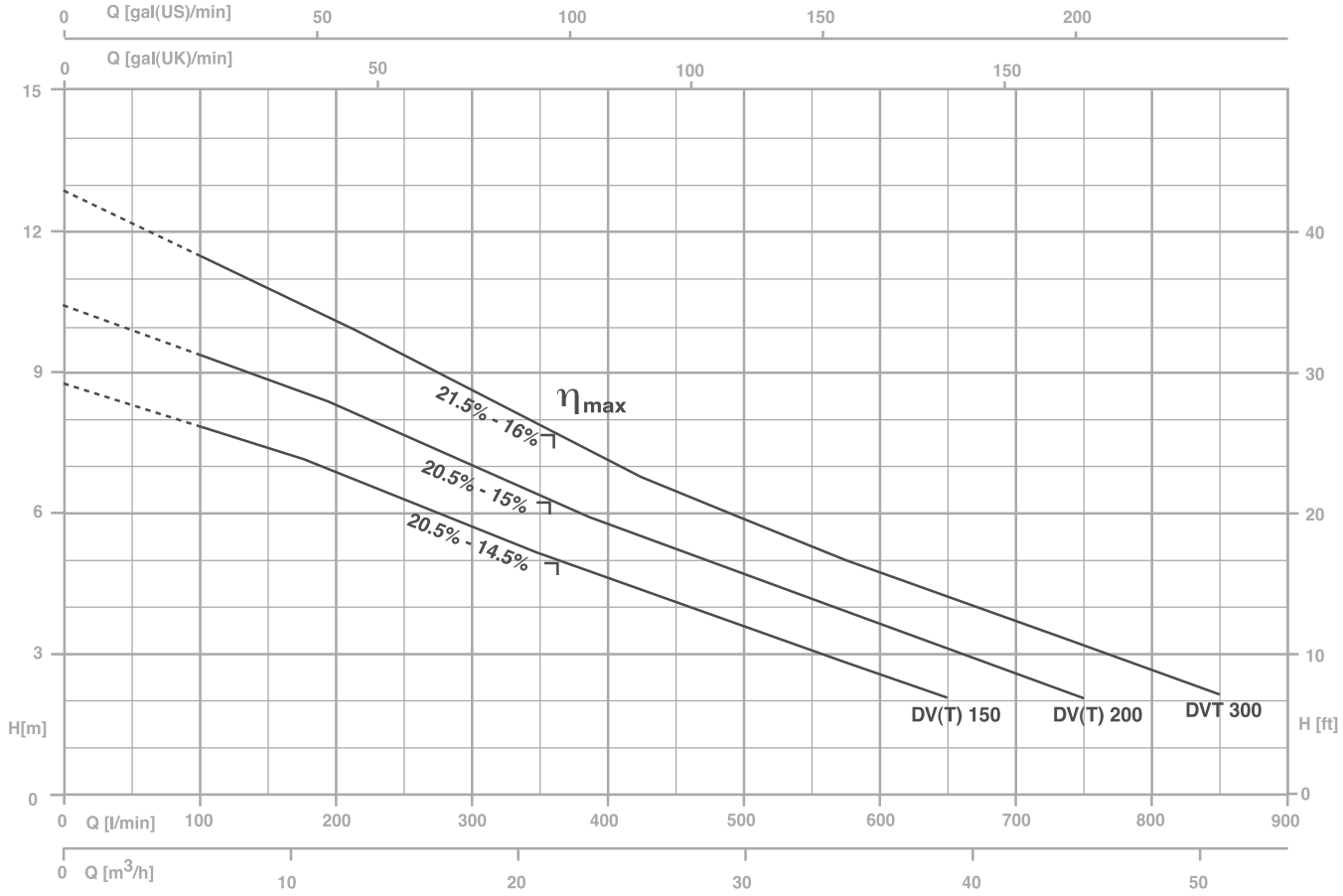

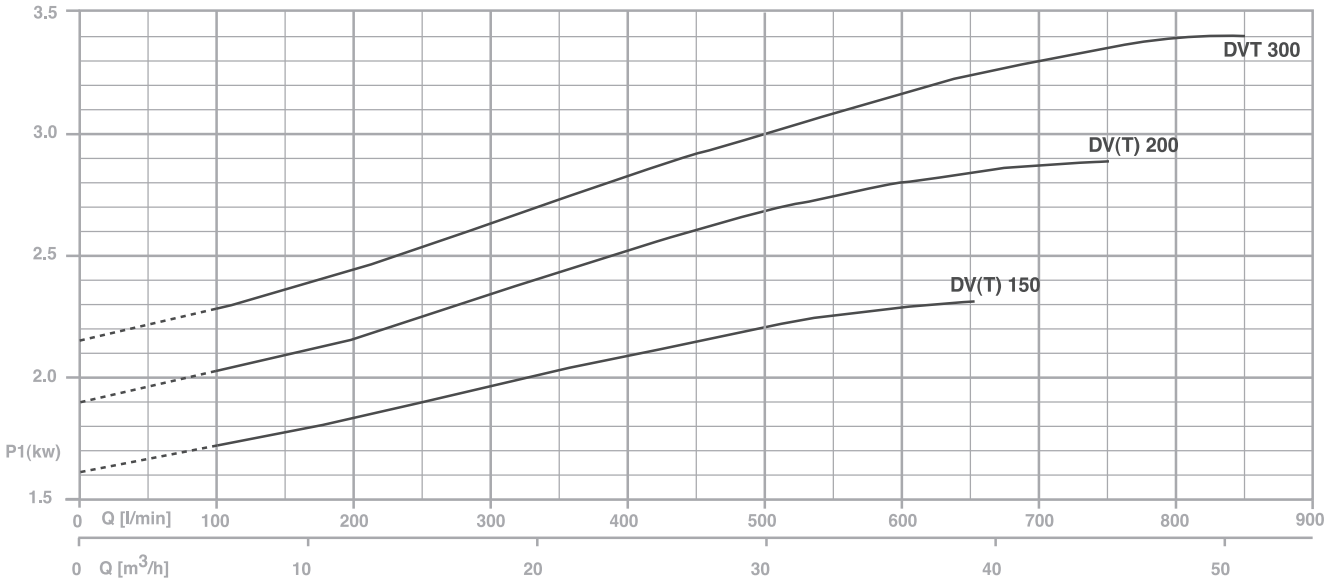

TYPE		AMPERE				
1~	3~	230 V 50 Hz	3x230 V 50 Hz (*)	3x400 V 50 Hz	230/400 V 50 Hz ⅄ / △ (*)	400/690 V 50 Hz ⅄ / △
DV 150	**DVT 150**	11,8	7,2	4,1	-	-
DV 200	**DVT 200**	15,2	9,7	5,6	-	-
-	**DVT 300**	-	10,4	6,0	-	-

(*) no standard execution

⌐ ηmax

max rendimento idraulico e rispettivo rendimento totale
max hydraulic efficiency and respective total efficiency
máx rendimiento hidráulico y correspondiente rendimiento total
max rendement hydraulique et rendement total

TYPE		P2		P1 (kW)		Q (m³/h - l/min)								
						0	6	12	18	24	30	39	45	51
						0	100	200	300	400	500	650	750	850
1~	3~	(HP)	(kW)	1~	3~	H (m)								
DV 150	**DVT 150**	1,5	1,1	2,6	2,3	8,7	7,8	6,8	5,6	4,6	3,6	2	-	-
DV 200	**DVT 200**	2	1,5	3,4	3,1	10,4	9,4	8,3	7	5,7	4,6	3,1	2	-
-	**DVT 300**	3	2,2	-	3,4	12,7	11,5	10	8,6	7	5,9	4,4	3,1	2

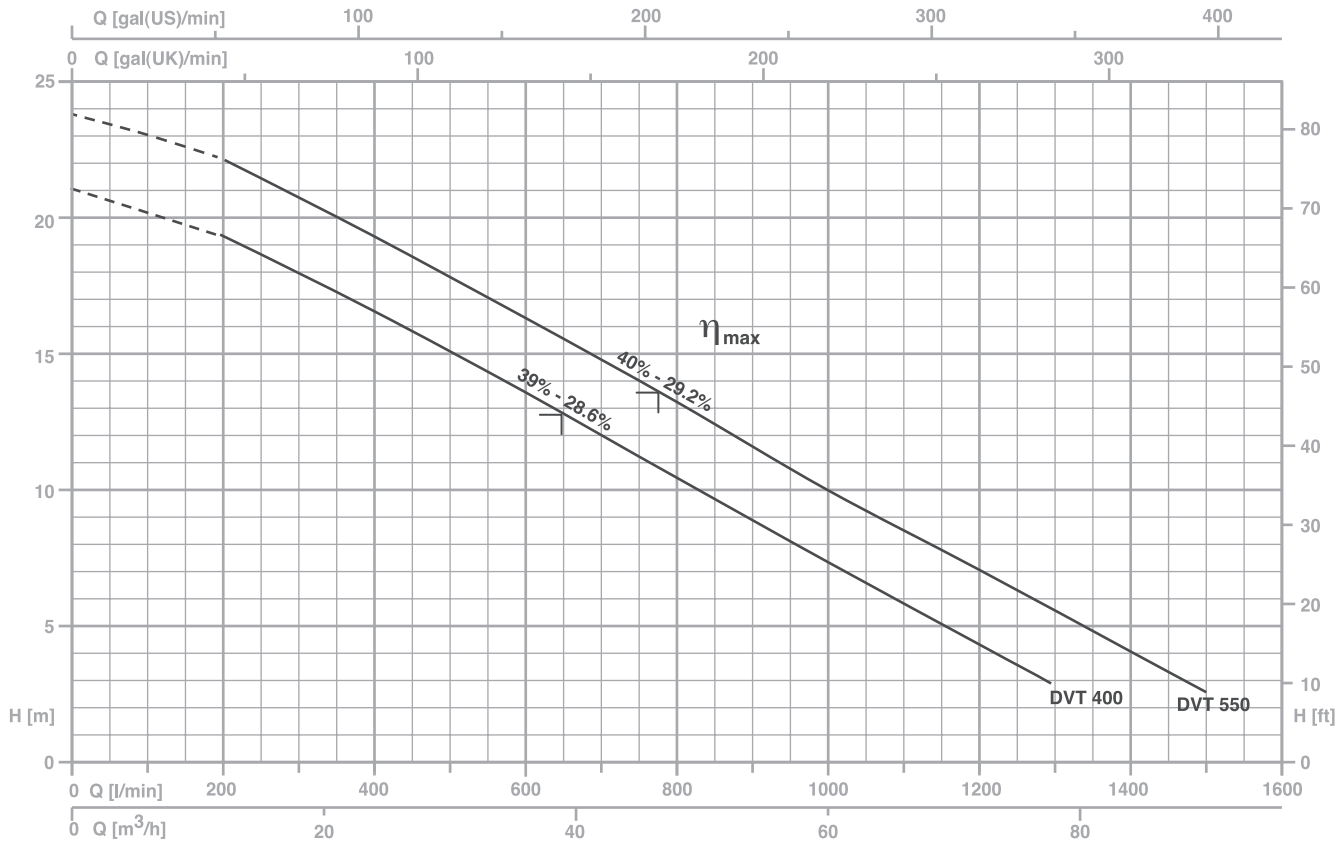

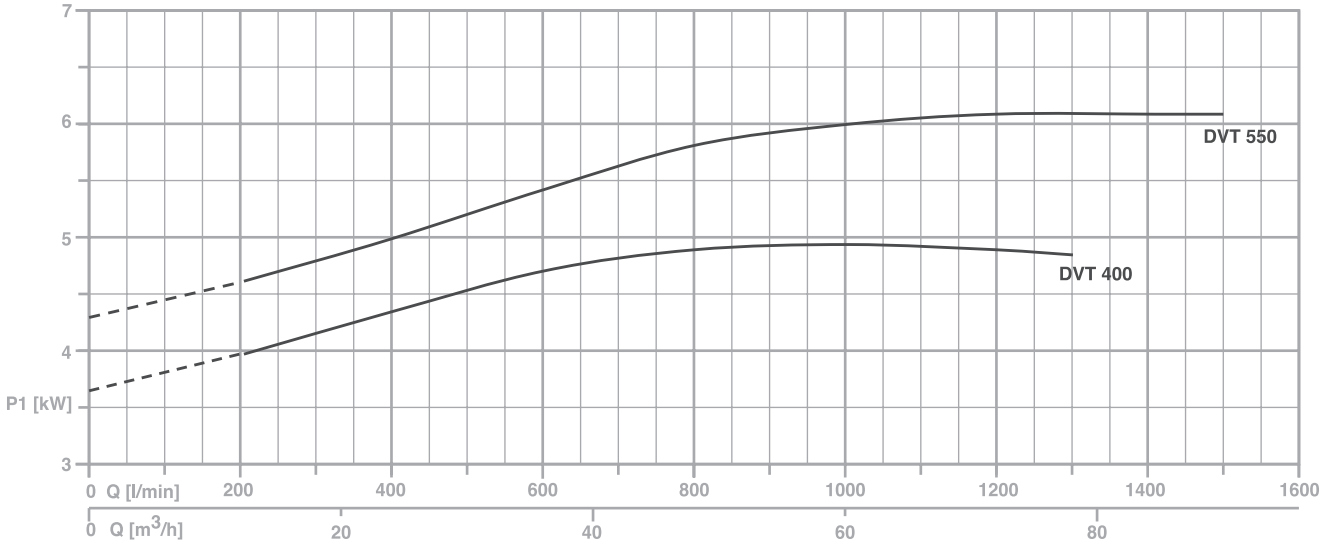

TYPE	AMPERE			
3~	3x230 V 50 Hz (*)	3x400 V 50 Hz	230/400 V 50 Hz 人 / △ (*)	400/690 V 50 Hz 人 / △
DVT 400	14,1	8,1	-	-
DVT 550	18,1	10,4	-	-

(*) no standard execution

¬ ηmax

max rendimento idraulico e rispettivo rendimento totale
max hydraulic efficiency and respective total efficiency
máx rendimiento hidráulico y correspondiente rendimiento total
max rendement hydraulique et rendement total

TYPE	P2		P1 (kW)	Q (m³/h - l/min)								
				0	12	24	36	48	60	72	78	90
3~				0	200	400	600	800	1000	1200	1300	1500
	(HP)	(kW)	3~	H (m)								
DVT 400	4	3	4,9	21,0	19,4	16,6	13,5	10,4	7,2	4,3	2,8	-
DVT 550	5,5	4	6,1	23,9	22,2	19,3	16,3	13,2	10,0	7,1	5,6	2,6

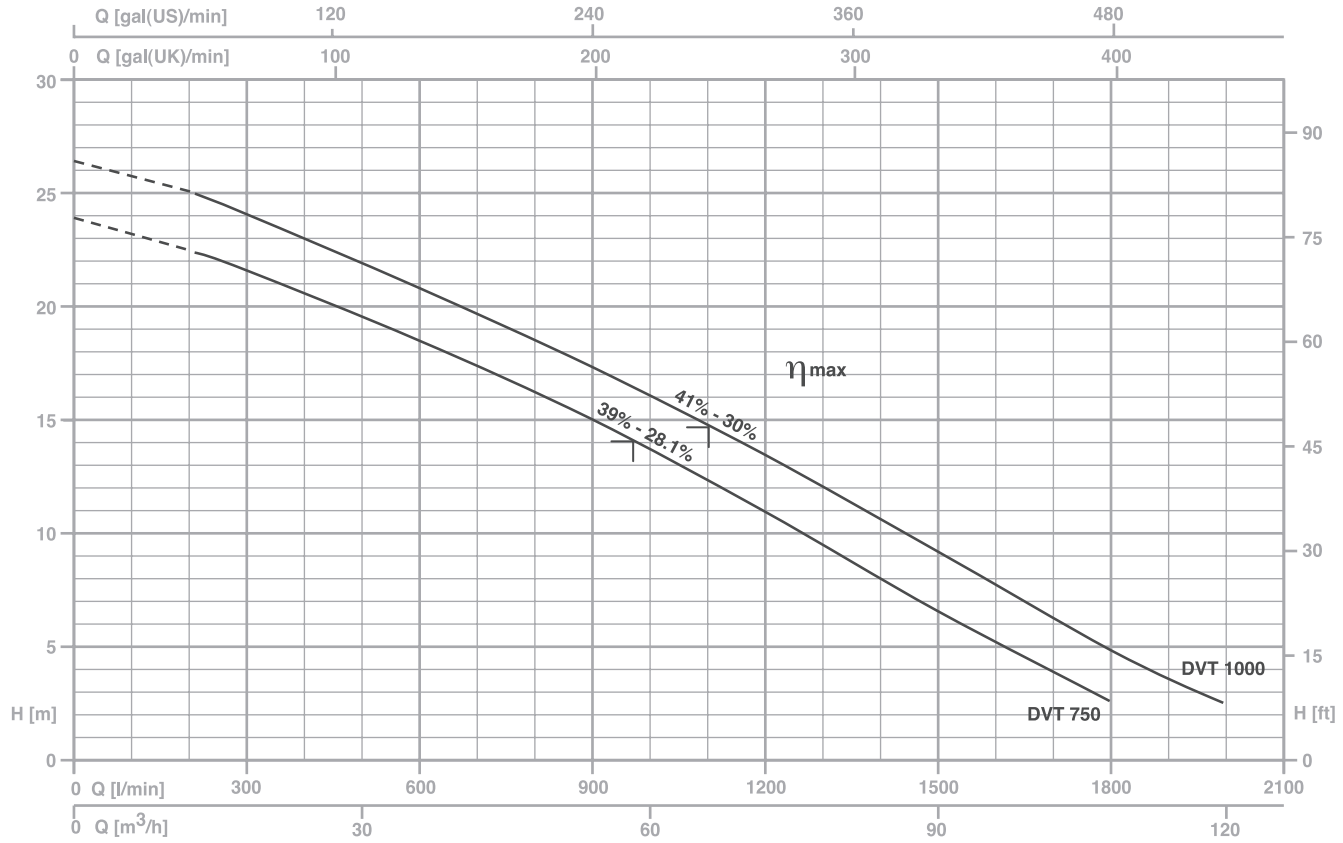

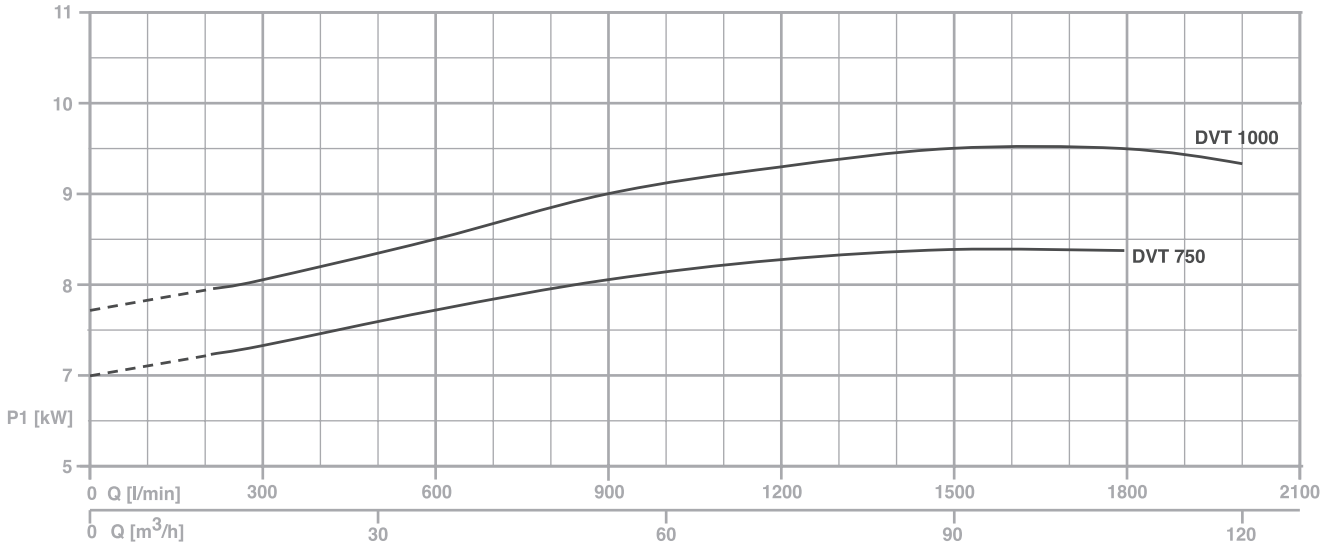

TYPE	AMPERE			
3~	3x230 V 50 Hz (*)	3x400 V 50 Hz	230/400 V 50 Hz ⅄ / Δ (*)	400/690 V 50 Hz ⅄ / Δ
DVT 750	-	14,4	25,0	14,4
DVT 1000	-	16,4	28,5	16,4

(*) no standard execution

¬ ηmax

max rendimento idraulico e rispettivo rendimento totale
max hydraulic efficiency and respective total efficiency
máx rendimiento hidráulico y correspondiente rendimiento total
max rendement hydraulique et rendement total

TYPE	P2		P1 (kW)	Q (m³/h - l/min)											
3~				0	12	24	36	48	60	72	84	96	108	114	120
				0	200	400	600	800	1000	1200	1400	1600	1800	1900	2000
	(HP)	(kW)	3~	H (m)											
DVT 750	7,5	5,5	8,5	24,2	22,7	20,7	18,7	16,4	13,9	11,1	8,2	5,4	2,8	-	-
DVT 1000	10	7,5	9,6	26,7	25,2	23,2	21,2	18,8	16,3	13,7	10,8	8,0	5,1	3,8	2,6

ACCESSORIES

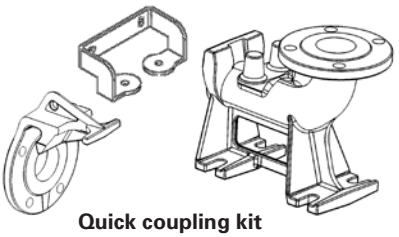

Quick coupling kit



Counterflange

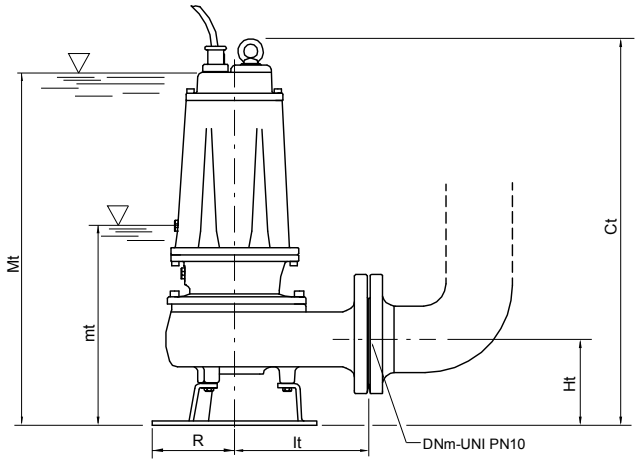

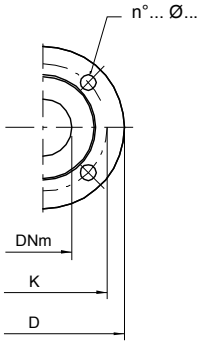

Mt/Mf: livello minimo di funzionamento continuo
Mt/Mf: lowest level for continuos duty
Mt/Mf: nivel minimo de funcionamienmto continuo
Mt/Mf: niveau minimum de fonctionnement continu

mt/mf: livello minimo di funzionamento
mt/mf: lowest working level
mt/mf: nivel minimo de funcionamienmto
mt/mf: niveau minimum de fonctionnement

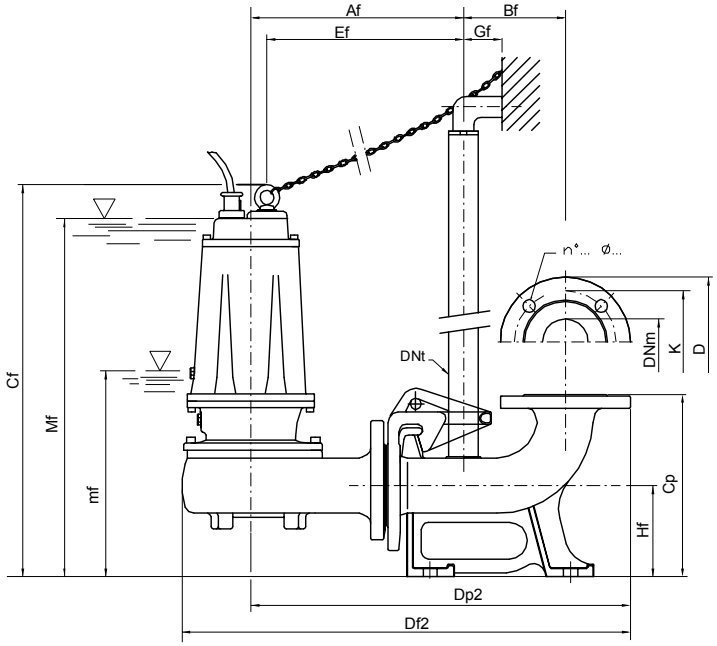

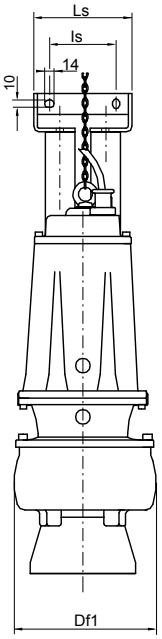

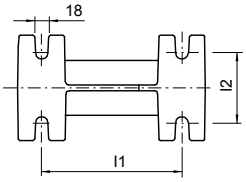

Flange UNI PN 10 (mm)			
DNm	K	D	n°... ø...
65	145	185	4... 18...
80	160	200	8... 18...

TYPE	DIMENSIONS (mm)							Kg
	Ct	Ht	R	It	mt	Mt	DNm	
DVT 150	551	123	117	191	243	513	65	39
DV 150-DVT 200	551	123	117	191	243	513	65	40
DV 200-DVT 300	551	123	117	191	243	513	65	41
DVT 400	645	148	160	210	285	600	80	58
DVT 550	645	148	160	210	285	600	80	66
DVT 750	725	178	180	232	358	670	80	87
DVT 1000	725	178	180	232	358	670	80	91

TYPE	DIMENSIONS (mm)																	
	Af	Bf	Cf	Cp	Df1	Df2	Dp2	DNt	Ef	Gf	Hf	I1	I2	ls	Ls	mf	Mf	DNm
DVT 150 /P	303	145	559	260	200	639	541	1″ 1/4	280	55	130	200	100	95	140	251	521	65
DV 150-DVT 200/P	303	145	559	260	200	639	541	1″ 1/4	280	55	130	200	100	95	140	251	521	65
DV 200-DVT 300/P	303	145	559	260	200	639	541	1″ 1/4	280	55	130	200	100	95	140	251	521	65
DVT 400/P	350	165	690	340	220	720	615	2″	319	85	190	250	140	130	180	327	642	80
DVT 550/P	350	165	690	340	220	720	615	2″	319	85	190	250	140	130	180	327	642	80
DVT 750/P	370	165	745	340	235	750	638	2″	338	85	190	250	140	130	180	380	690	80
DVT 1000/P	370	165	745	340	235	750	638	2″	338	85	190	250	140	130	180	380	690	80

CARATTERISTICHE COSTRUTTIVE / CONSTRUCTION FEATURES CARACTERÍSTICAS CONSTRUCTIVAS / CARACTÉRISTIQUES D'EXÉCUTION	
Corpo pompa **Pump body** **Cuerpo bomba** **Corps de pompe**	ghisa cast iron fundición fonte
Girante **Impeller** **Rodete** **Turbine**	ghisa cast iron fundición fonte
Tenuta meccanica	doppia tenuta con barriera d'olio:carburo di silicio lato pompa, ceramica-grafite lato motore
Mechanical seal	double seal with oil barrier: silicon carbide on pump side, ceramic-graphite on motor side
Sello mecánico	doble sello con cámara interpuesta:carburo de silicio lado bomba, cerámica-grafito lado motor
Garniture mécanique	double garniture avec film lubrifiant:carbure de silice côté pompe, céramique-graphite côté moteur
Albero motore **Motor shaft** **Eje motor** **Arbre moteur**	acciaio AISI 304 stainless steel AISI 304 acero AISI 304 acier AISI 304
Passaggio corpi solidi **Passage of solids** **Pajo de solidos** **Passage corps solides**	50 mm
Profondità di immersione **Deptht of immersion** **Profundidad immersión** **Profondeur immersion**	max 20 m
Temperatura del liquido **Liquid temperature** **Temperatura del liquído** **Température du liquide**	0 - 40 °C
Cavo **Cable** **Cable** **Câble**	H07 RNF, 10 m
Viteria **Bolts** **Tornillos** **Vis**	acciaio inossidabile A2 A2 stainless steel acero A2 acier A2
Base appoggio **Foot support** **Placa base** **Plaque de base**	ferro zincato galvanized iron hierro galvanizado fer galvanisé
Guarnizioni **Gaskets** **Anilos** **Joints**	gomma NBR NBR rubber goma NBR caoutchouc NBR
MOTORE / MOTOR / MOTOR / MOTEUR	
Motore 4 poli a induzione in bagno d'olio **4 pole induction motor in oil bath** **Motor de 4 polos a inducción en baño de caeite** **Moteur à induction à 4 pôles en bain d'huille**	3~ 230/400V-50Hz
Classe di isolamento **Insulation class** **Clase de aislamiento** **Classe d'isolation**	F
Grado di protezione **Protection degree** **Grado de protección** **Protection**	IP68

DVT 250-750-4



DVT 250-750-4/P



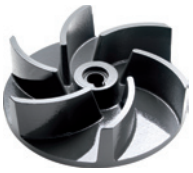

Pompe da drenaggio per liquidi carichi con girante arretrata di tipo Vortex per applicazioni civili e industriali; sono state particolarmente progettate per uso estremamente gravoso; disponibili sia per applicazioni mobili e fissa con piede di accoppiamento.

Drainage pump for charged liquids with set-back Vortex type impeller for civil and industrial applications; specifically designed for very heavy use; available in the mobile or permanent versions with coupling feet.

Bombas de drenaje para líquidos cargados con turbina retraída de tipo Vortex para aplicaciones civiles e industriales; se han proyectado especialmente para un uso gravoso; disponibles para aplicaciones móviles y fija con pie de acoplamiento.

Pompes de drainage pour liquides chargés avec roue décalée de type Vortex, pour applications civiles et industrielles; elles ont été spécialement conçues pour un service très intense; disponibles pour applications aussi bien mobiles que fixes, avec pied d'accouplement.

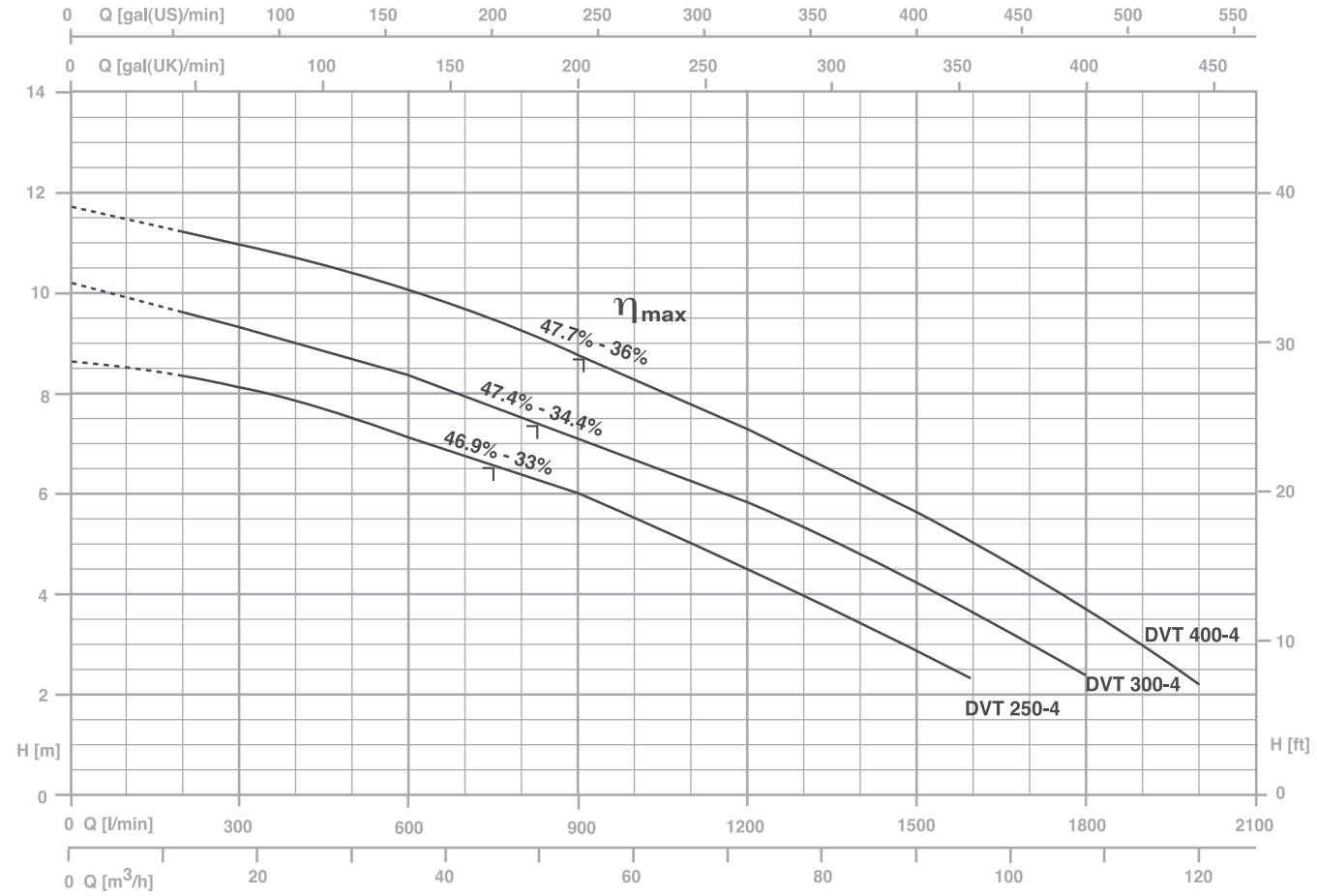

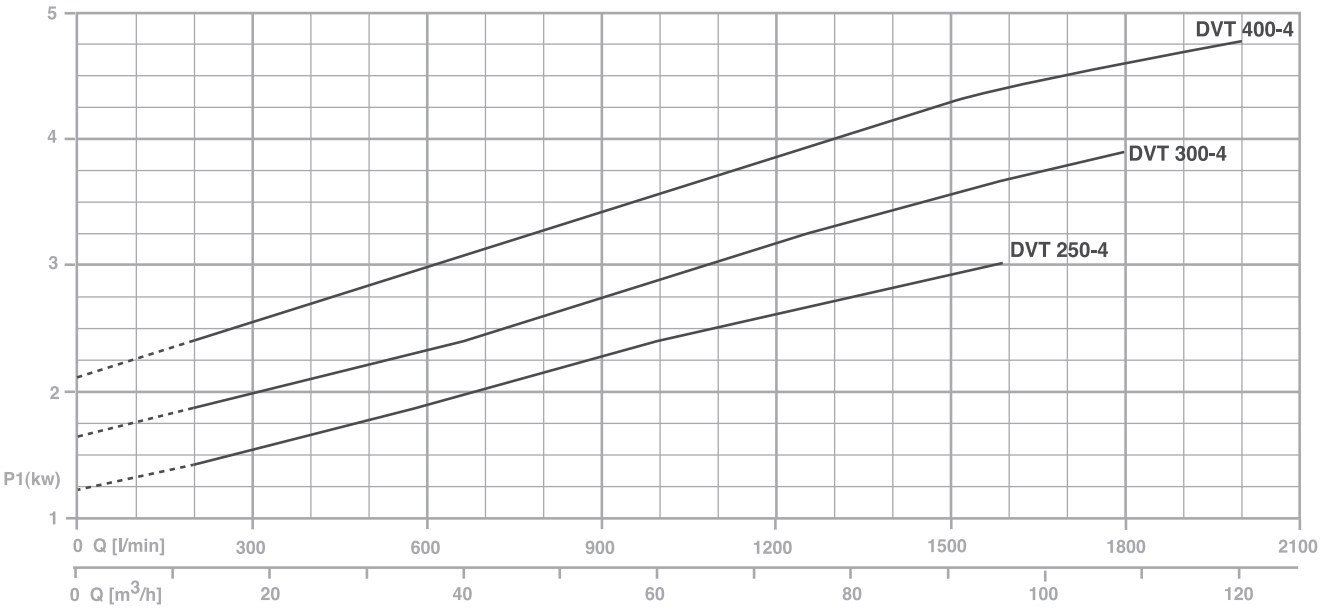

TYPE	AMPERE			
3~	3x230 V 50 Hz (*)	3x400 V 50 Hz	230/400 V 50 Hz ⅄ / Δ (*)	400/690 V 50 Hz ⅄ / Δ
DVT 250-4	10,0	5,8	-	-
DVT 300-4	11,8	6,8	-	-
DVT 400-4	15,1	8,7	-	-

(*) no standard execution

¬ ηmax

max rendimento idraulico e rispettivo rendimento totale
max hydraulic efficiency and respective total efficiency
máx rendimiento hidráulico y correspondiente rendimiento total
max rendement hydraulique et rendement total

TYPE	P2		P1 (kW)	Q (m³/h - l/min)										
				0	12	24	36	48	60	72	84	96	108	120
3~				0	200	400	600	800	1000	1200	1400	1600	1800	2000
	(HP)	(kW)	3~	H (m)										
DVT 250-4	2	1,5	3,3	8,7	8,3	7,8	7,1	6,4	5,5	4,6	3,5	2,3	-	-
DVT 300-4	3	2,2	4,1	10,1	9,6	9	8,4	7,7	6,8	5,8	4,8	3,6	2,4	-
DVT 400-4	4	3	4,9	11,8	11,3	10,7	10	9,2	8,3	7,3	6,2	5	3,7	2,3

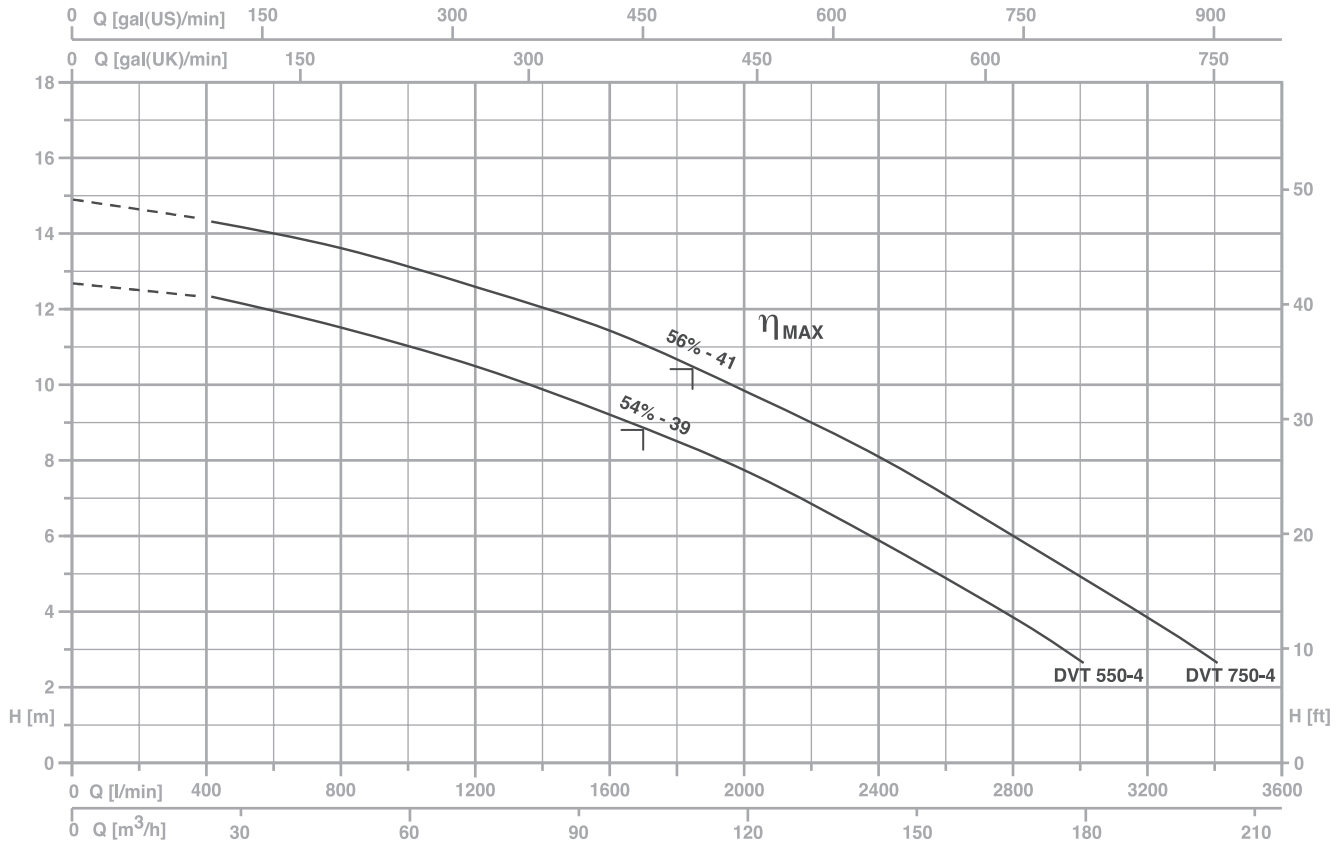

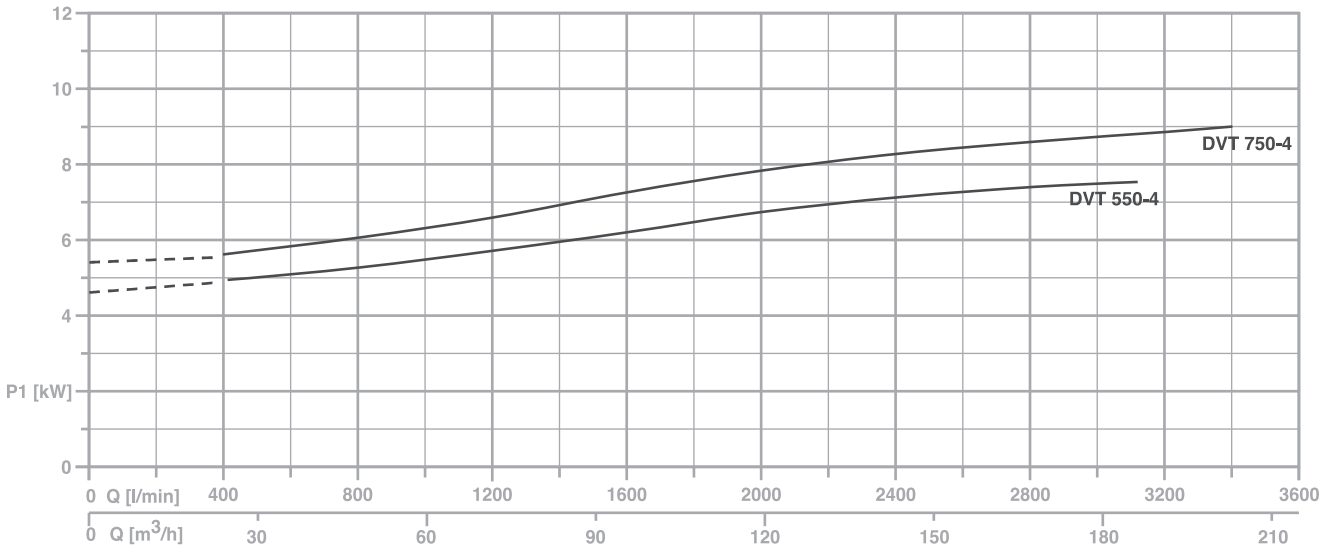

TYPE	AMPERE			
3~	3x230 V 50 Hz (*)	3x400 V 50 Hz	230/400 V 50 Hz ⅄ / △ (*)	400/690 V 50 Hz ⅄ / △
DVT 550-4	-	12,9	22,3	12,9
DVT 750-4	-	15,4	26,6	15,4

(*) no standard execution

⌐ ηmax

max rendimento idraulico e rispettivo rendimento totale
max hydraulic efficiency and respective total efficiency
máx rendimiento hidráulico y correspondiente rendimiento total
max rendement hydraulique et rendement total

TYPE	P2		P1 (kW)	Q (m³/h - l/min)										
				0	24	48	72	96	120	144	168	180	192	204
				0	400	800	1200	1600	2000	2400	2800	3000	3200	3400
3~	(HP)	(kW)	3~	H (m)										
DVT 550-4	5,5	4	7,5	12,6	12,2	11,4	10,3	9,1	7,6	5,7	3,7	2,6	-	-
DVT 750-4	7,5	5,5	9	14,7	14,2	13,3	12,4	11,2	9,6	7,9	5,9	4,8	3,7	2,6

ACCESSORIES

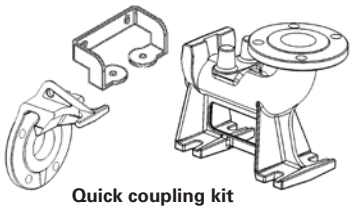

Quick coupling kit



Counterflange

Mt/Mf: livello minimo di funzionamento continuo
Mt/Mf: lowest level for continuos duty
Mt/Mf: nivel minimo de funcionamienmto continuo
Mt/Mf: niveau minimum de fonctionnement continu

mt/mf: livello minimo di funzionamento
mt/mf: lowest working level
mt/mf: nivel minimo de funcionamienmto
mt/mf: niveau minimum de fonctionnement

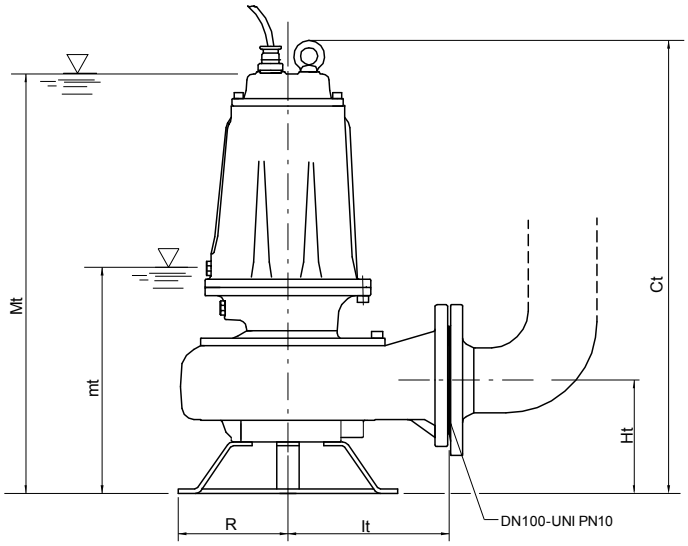

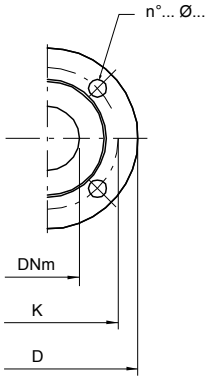

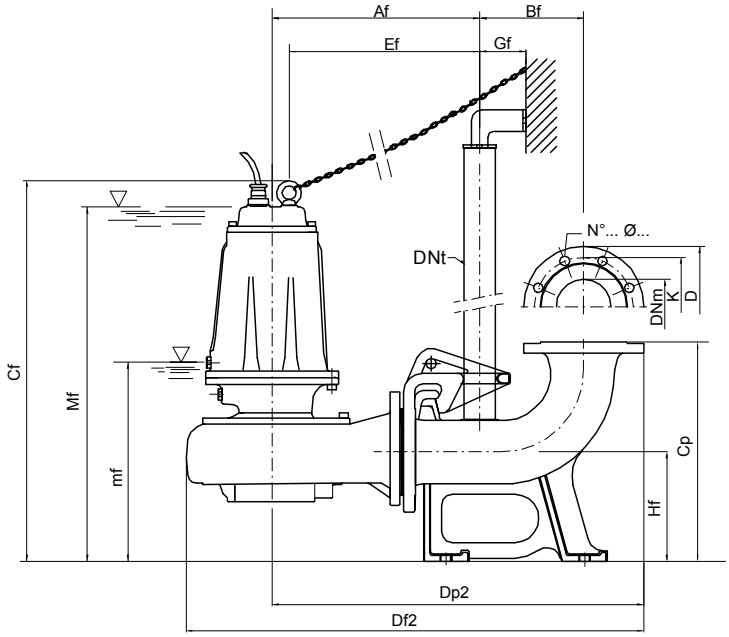

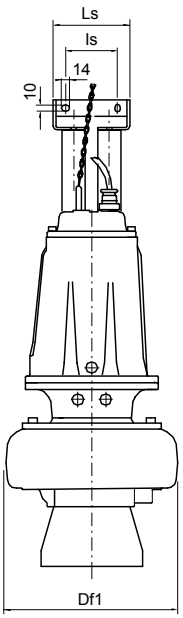

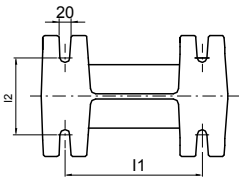

Flange UNI PN 10 (mm)			
DNm	K	D	n°... ø...
100	180	220	8... 18...

TYPE	DIMENSIONS (mm)							Kg
	Ct	Ht	R	It	mt	Mt	DNm	
DVT 250-4	660	165	160	235	300	614	100	68
DVT 300-4	660	165	160	235	300	614	100	70
DVT 400-4	660	165	160	235	300	614	100	72
DVT 550-4	715	195	180	276	385	695	100	103
DVT 750-4	715	195	180	276	385	695	100	106

TYPE	DIMENSIONS (mm)																	
	Af	Bf	Cf	Cp	Df1	Df2	Dp2	DNt	Ef	Gf	Hf	I1	I2	ls	Ls	mf	Mf	DNm
DVT 250-4/P	378	190	695	400	317	835	678	2"	347	85	200	250	140	130	180	335	650	100
DVT 300-4/P	378	190	695	400	317	835	678	2"	347	85	200	250	140	130	180	335	650	100
DVT 400-4/P	378	190	695	400	317	835	678	2"	347	85	200	250	140	130	180	335	650	100
DVT 550-4/P	419	190	755	400	371	900	719	2"	384	85	200	250	140	130	180	390	700	100
DVT 750-4/P	419	190	755	400	371	900	719	2"	384	85	200	250	140	130	180	390	700	100

CARATTERISTICHE COSTRUTTIVE / CONSTRUCTION FEATURES CARACTERÍSTICAS CONSTRUCTIVAS / CARACTÉRISTIQUES D'EXÉCUTION	
Corpo pompa **Pump body** **Cuerpo bomba** **Corps de pompe**	ghisa cast iron fundición fonte
Girante **Impeller** **Rodete** **Turbine**	ghisa cast iron fundición fonte
Tenuta meccanica **Mechanical seal** **Sello mecánico** **Garniture mécanique**	doppia tenuta con barriera d'olio:carburo di silicio lato pompa, ceramica-grafite lato motore double seal with oil barrier: silicon carbide on pump side, ceramic-graphite on motor side doble sello con cámara interpuesta:carburo de silicio lado bomba, cerámica-grafito lado motor double garniture avec film lubrifiant:carbure de silice côté pompe, céramique-graphite côté moteur
Albero motore **Motor shaft** **Eje motor** **Arbre moteur**	acciaio AISI 304 stainless steel AISI 304 acero AISI 304 acier AISI 304
Passaggio corpi solidi **Passage of solids** **Pajo de solidos** **Passage corps solides**	50 mm (DM160-310; 1000) 45 mm (DMT550)
Profondità di immersione **Deptht of immersion** **Profundidad immersión** **Profondeur immersion**	max 20 m
Temperatura del liquido **Liquid temperature** **Temperatura del liquído** **Température du liquide**	0 - 40 °C
Cavo **Cable** **Cable** **Câble**	H07 RNF, 10 m
Viteria **Bolts** **Tornillos** **Vis**	acciaio inossidabile A2 A2 stainless steel acero A2 acier A2
Base appoggio **Foot support** **Placa base** **Plaque de base**	ferro zincato galvanized iron hierro galvanizado fer galvanisé
Guarnizioni **Gaskets** **Anilos** **Joints**	gomma NBR NBR rubber goma NBR caoutchouc NBR
MOTORE / MOTOR / MOTOR / MOTEUR	
Motore 2 poli a induzione in bagno d'olio **2 pole induction motor in oil bath** **Motor de 2 polos a inducción en baño de caeite** **Moteur à induction à 2 pôles en bain d'huille**	3~ 230/400V-50Hz 1~ 230V-50Hz necessario condensatore d'avviamento (35µF per modello da 1,5HP, 50µF per modello da 2HP) required starter capacitor (35µF for 1,5HP model, 50µF for 2HP model) necesario condensador de arranque (35µF para modelo 1,5HP, 50µF para modelo 2HP) nécessaires condensateur de démarrage (35µF pour modèle 1,5HP, 50µF pour modèle 2HP)
Classe di isolamento **Insulation class** **Clase de aislamiento** **Classe d'isolation**	F
Grado di protezione **Protection degree** **Grado de protección** **Protection**	IP68

DM 160-1000



DMT 160-1000/P





DM 160-310



DMT 550-1000

Pompe da drenaggio con girante centrifuga di tipo monocanale; garantisce, oltre ad una elevata portata un'ottima prevalenza; adatte ad applicazioni civili e industriali; sono state particolarmente progettate per uso estremamente gravoso; disponibili sia per applicazioni mobili e fissa con piede di accoppiamento.

Single-channel centrifugal drainage pump: besides the high capacity it guarantees excellent head; ideal for civil and industrial applications; specifically designed for very heavy use; available in the mobile or permanent versions with coupling feet.

Bombas de drenaje con rodete centrífugo de tipo monocanal; garantiza, además de un caudal elevado una óptima prevalencia; apropiadas para aplicaciones civiles e industriales; se han proyectado especialmente para un uso extremadamente gravoso; disponibles para aplicaciones móviles y fija con pie de acoplamiento.

Pompes de drainage avec roue centrifuge de type monocanal; elles garantissent aussi bien un débit élevé qu'une excellente hauteur manométrique; indiquées aux applications civiles et industrielles, elles ont été spécialement conçues pour un service très intense; disponibles pour applications aussi bien mobiles que fixes, avec pied d'accouplement.

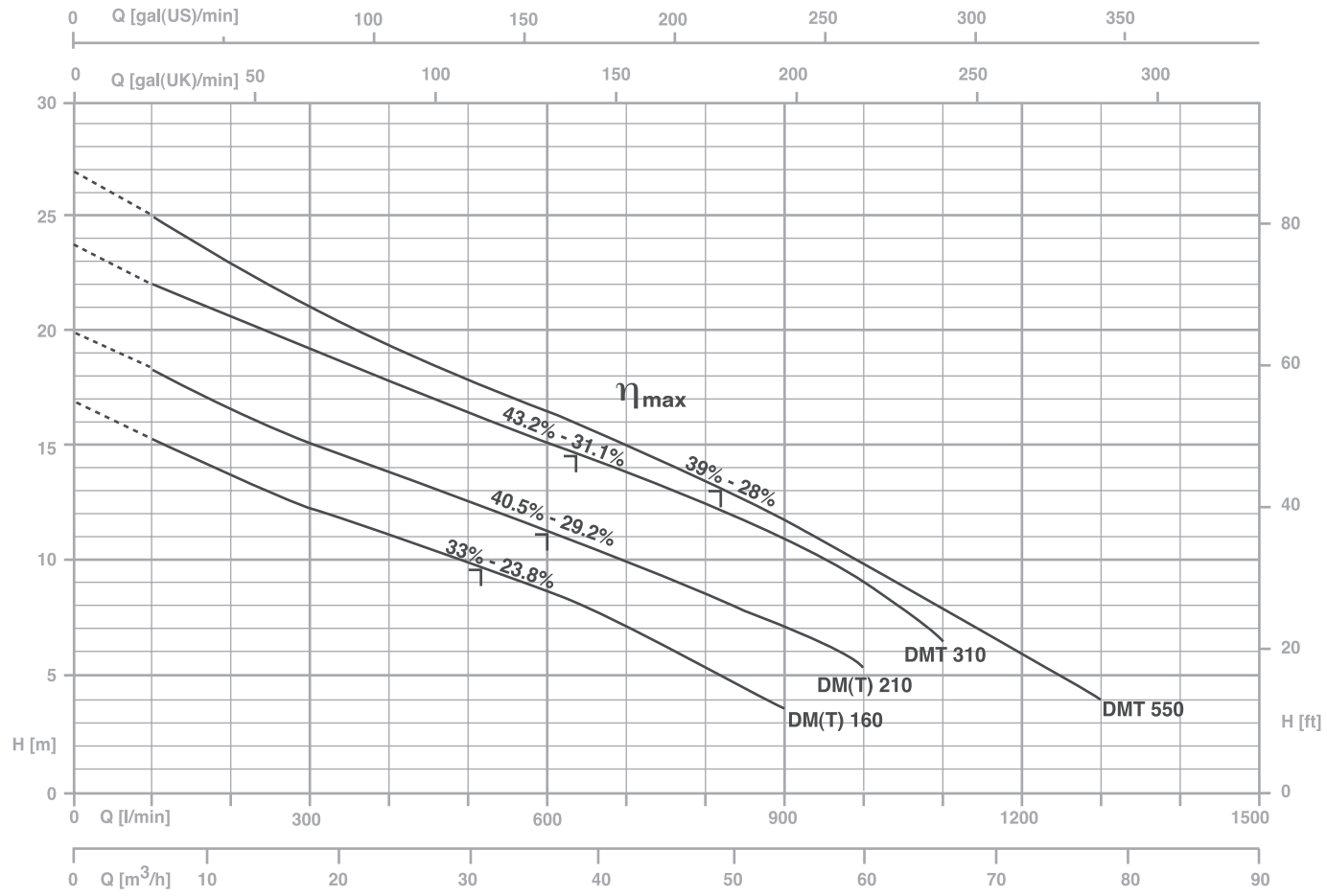

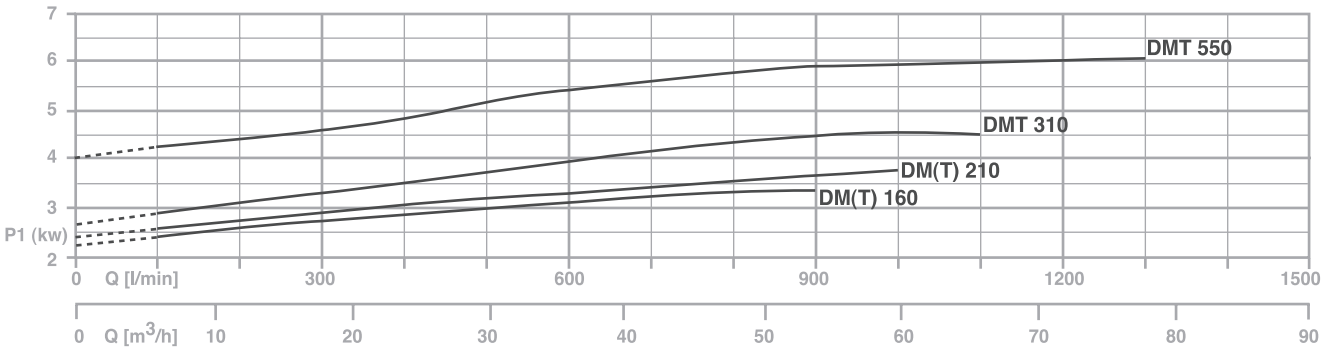

TYPE		AMPERE				
1~	3~	230 V 50 Hz	3x230 V 50 Hz (*)	3x400 V 50 Hz	230/400 V 50 Hz ⅄ / △ (*)	400/690 V 50 Hz ⅄ / △
DM 160	**DMT 160**	12,5	7,6	4,4	-	-
DM 210	**DMT 210**	15,0	9,5	5,5	-	-
-	**DMT 310**	-	12,0	6,9	-	-
-	**DMT 550**	-	17,3	10,0	-	-

(*) no standard execution

¬ ηmax

max rendimento idraulico e rispettivo rendimento totale
max hydraulic efficiency and respective total efficiency
máx rendimiento hidráulico y correspondiente rendimiento total
max rendement hydraulique et rendement total

TYPE		P2		P1 (kW)		Q (m³/h - l/min)												
						0	6	12	18	24	30	36	42	48	54	60	66	78
						0	100	200	300	400	500	600	700	800	900	1000	1100	1300
1~	3~					H (m)												
		(HP)	(kW)	1~	3~													
DM 160	**DMT 160**	1,5	1,1	2,8	2,6	17,0	15,3	13,8	12,3	11,0	9,8	8,4	7,1	5,5	3,8	-	-	-
DM 210	**DMT 210**	2	1,5	3,3	3,1	19,9	18,4	16,7	15,2	13,8	12,4	11,3	10,1	8,6	7,0	5,2	-	-
-	**DMT 310**	3	2,2	-	4,1	23,9	22,2	20,6	19,1	17,8	16,3	15,0	13,8	12,3	10,9	9,1	6,4	-
-	**DMT 550**	5,5	4	-	5,6	27,0	24,9	23,0	21,1	19,5	17,8	16,3	14,7	13,0	11,5	9,8	7,9	4,0

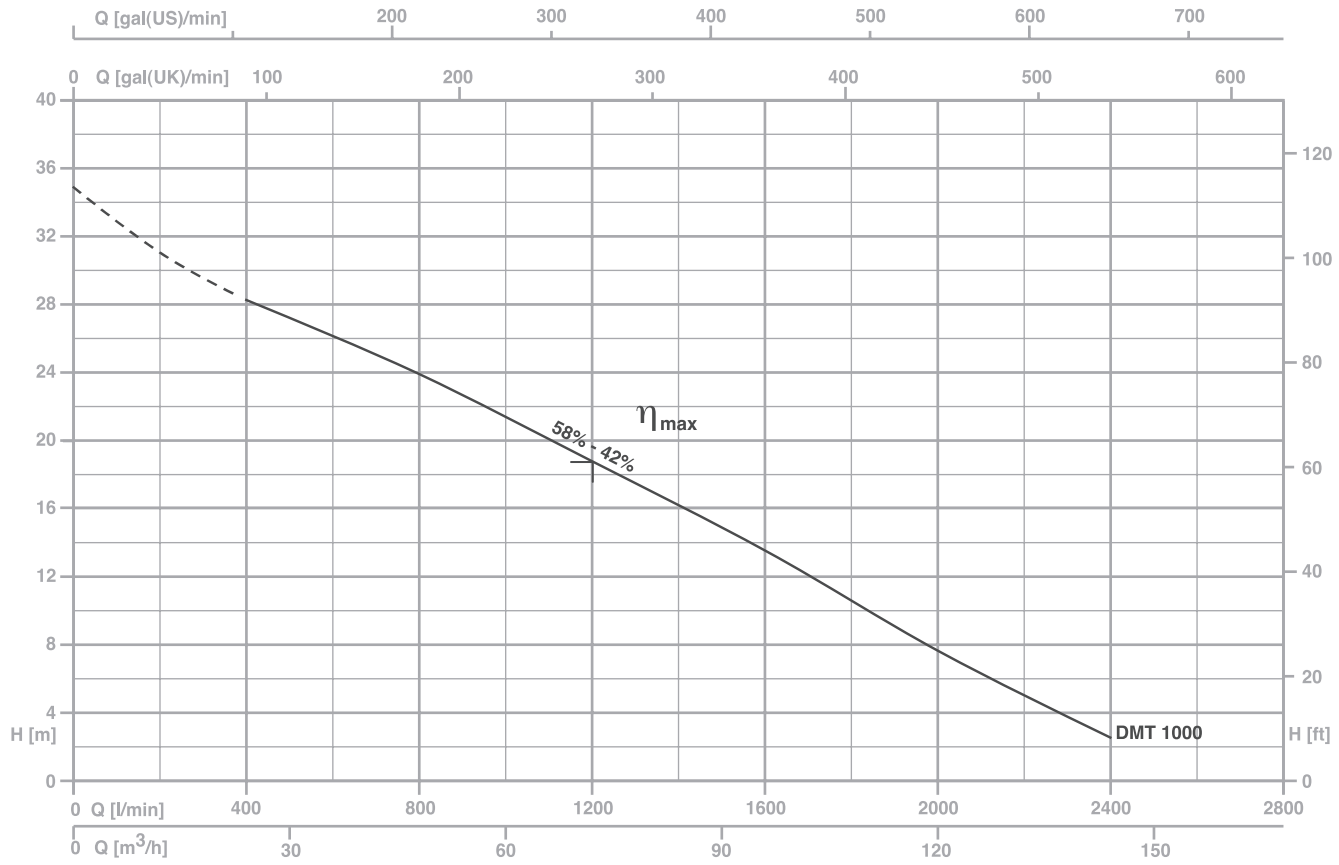

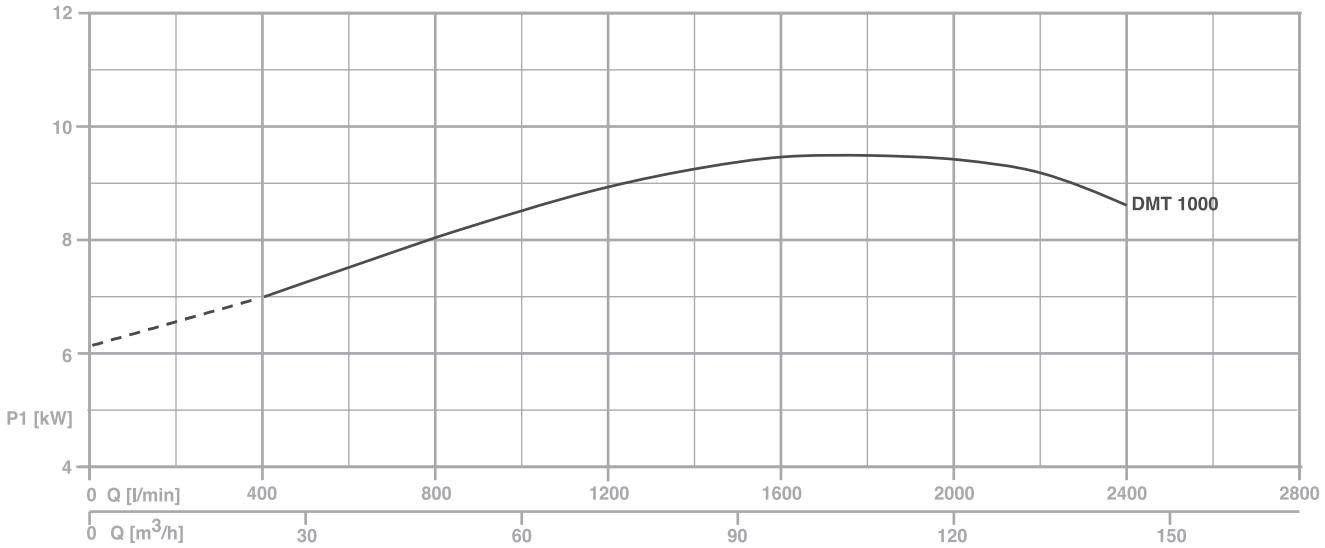

TYPE	AMPERE			
3~	3x230 V 50 Hz (*)	3x400 V 50 Hz	230/400 V 50 Hz ⅄ / Δ (*)	400/690 V 50 Hz ⅄ / Δ
DMT 1000	-	16,3	28,2	16,3

(*) no standard execution

¬ ηmax

max rendimento idraulico e rispettivo rendimento totale
max hydraulic efficiency and respective total efficiency
máx rendimiento hidráulico y correspondiente rendimiento total
max rendement hydraulique et rendement total

TYPE	P2		P1 (kW)	Q (m³/h - l/min)												
				0	12	24	36	48	60	72	84	96	108	120	132	144
				0	200	400	600	800	1000	1200	1400	1600	1800	2000	2200	2400
3~				H (m)												
	(HP)	(kW)	3~													
DMT 1000	10	7,5	9,6	34,9	30,9	28,3	26,1	23,7	21,3	18,7	16,1	13,2	10,2	7,4	4,6	2,1

ACCESSORIES

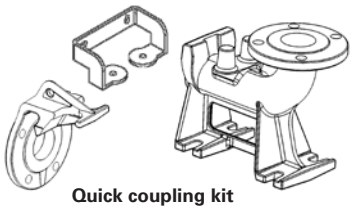

Quick coupling kit



Counterflange

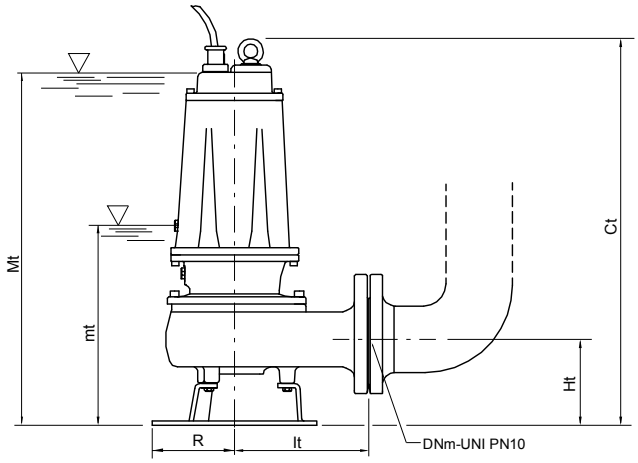

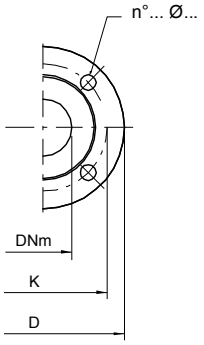

Mt/Mf: livello minimo di funzionamento continuo
Mt/Mf: lowest level for continuos duty
Mt/Mf: nivel minimo de funcionamienmto continuo
Mt/Mf: niveau minimum de fonctionnement continu

mt/mf: livello minimo di funzionamento
mt/mf: lowest working level
mt/mf: nivel minimo de funcionamienmto
mt/mf: niveau minimum de fonctionnement

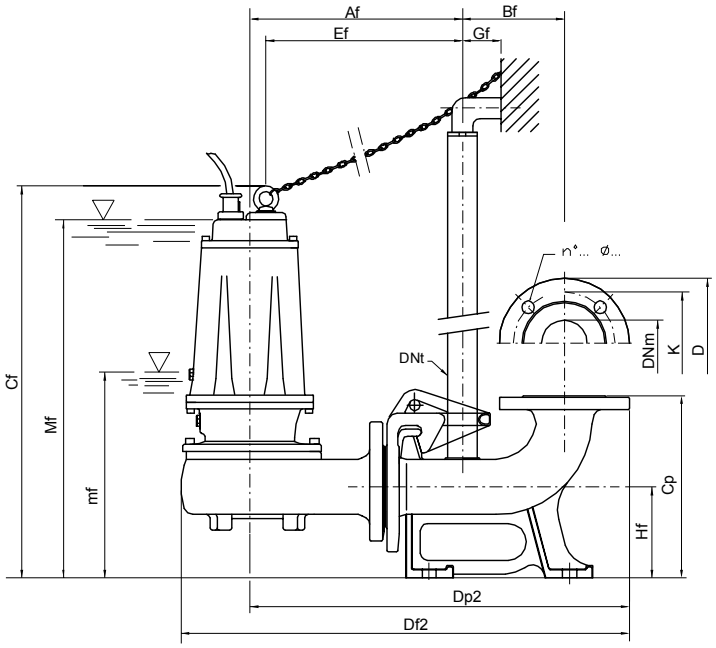

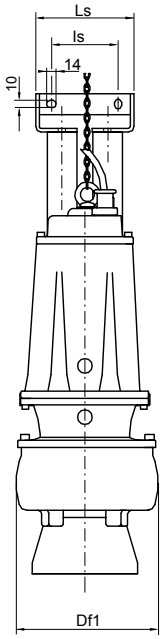

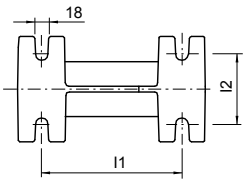

Flange UNI PN 10 (mm)			
DNm	K	D	n°... ø...
65	145	185	4... 18...
80	160	200	8... 18...

TYPE	DIMENSIONS (mm)							Kg
	Ct	Ht	R	It	mt	Mt	DNm	
DMT 160	551	123	117	191	243	513	65	39
DM 160-DMT 210	551	123	117	191	243	513	65	40
DM 210-DMT 310	551	123	117	191	243	513	65	41
DMT 550	645	148	160	210	285	600	80	69
DMT 1000	725	178	180	232	358	670	80	93

TYPE	DIMENSIONS (mm)																	
	Af	Bf	Cf	Cp	Df1	Df2	Dp2	DNt	Ef	Gf	Hf	I1	I2	Is	Ls	mf	Mf	DNm
DMT 160/P	303	145	560	260	200	639	542	1" 1/4	280	55	130	200	100	95	140	251	521	65
DM 160-DMT 210/P	303	145	560	260	200	639	542	1" 1/4	280	55	130	200	100	95	140	251	521	65
DM 210-DMT/310	303	145	560	260	200	639	542	1" 1/4	280	55	130	200	100	95	140	251	521	65
DMT 550/P	350	165	690	340	220	722	615	2"	319	85	190	250	140	130	180	327	642	80
DMT 1000/P	370	165	745	340	240	750	638	2"	350	85	190	250	140	130	180	380	690	80

CARATTERISTICHE COSTRUTTIVE / CONSTRUCTION FEATURES CARACTERÍSTICAS CONSTRUCTIVAS / CARACTÉRISTIQUES D'EXÉCUTION	
Corpo pompa **Pump body** **Cuerpo bomba** **Corps de pompe**	ghisa cast iron fundición fonte
Girante **Impeller** **Rodete** **Turbine**	ghisa cast iron fundición fonte
Tenuta meccanica	doppia tenuta con barriera d'olio:carburo di silicio lato pompa, ceramica-grafite lato motore
Mechanical seal	double seal with oil barrier: silicon carbide on pump side, ceramic-graphite on motor side
Sello mecánico	doble sello con cámara interpuesta: carburo de silicio lado bomba, cerámica-grafito lado motor
Garniture mécanique	double garniture avec film lubrifiant:carbure de silice côté pompe, céramique-graphite côté moteur
Albero motore **Motor shaft** **Eje motor** **Arbre moteur**	acciaio AISI 304 stainless steel AISI 304 acero AISI 304 acier AISI 304
Passaggio corpi solidi **Passage of solids** **Pajo de solidos** **Passage corps solides**	60 mm (DMT250/4-400/4) 90 mm (DMT550/4-750/4)
Profondità di immersione **Deptht of immersion** **Profundidad immersión** **Profondeur immersion**	max 20 m
Temperatura del liquido **Liquid temperature** **Temperatura del liquído** **Température du liquide**	0 - 40 °C
Cavo **Cable** **Cable** **Câble**	H07 RNF, 10 m
Viteria **Bolts** **Tornillos** **Vis**	acciaio inossidabile A2 A2 stainless steel acero A2 acier A2
Base appoggio **Foot support** **Placa base** **Plaque de base**	ferro zincato galvanized iron hierro galvanizado fer galvanisé
Guarnizioni **Gaskets** **Anilos** **Joints**	gomma NBR NBR rubber goma NBR caoutchouc NBR
MOTORE / MOTOR / MOTOR / MOTEUR	
Motore 4 poli a induzione in bagno d'olio **4 pole induction motor in oil bath** **Motor de 4 polos a inducción en baño de caeite** **Moteur à induction à 4 pôles en bain d'huille**	3~ 230/400V-50Hz
Classe di isolamento **Insulation class** **Clase de aislamiento** **Classe d'isolation**	F
Grado di protezione **Protection degree** **Grado de protección** **Protection**	IP68

DMT 250-750-4 **DMT 250-750-4/P**



Pompe da drenaggio con girante centrifuga di tipo monocanale; garantisce, oltre ad una elevata portata un'ottima prevalenza; adatte ad applicazioni civili e industriali; sono state particolarmente progettate per uso estremamente gravoso; disponibili sia per applicazioni mobili e fissa con piede di accoppiamento.

Single-channel centrifugal drainage pump: besides the high capacity it guarantees excellent head; ideal for civil and industrial applications; specifically designed for very heavy use; available in the mobile or permanent versions with coupling feet.

Bombas de drenaje con rodete centrífugo de tipo monocanal; garantiza, además de un caudal elevado una óptima prevalencia; apropiadas para aplicaciones civiles e industriales; se han proyectado especialmente para un uso extremadamente gravoso; disponibles para aplicaciones móviles y fija con pie de acoplamiento.

Pompes de drainage avec roue centrifuge de type monocanal; elles garantissent aussi bien un débit élevé qu'une excellente hauteur manométrique; indiquées aux applications civiles et industrielles, elles ont été spécialement conçues pour un service très intense; disponibles pour applications aussi bien mobiles que fixes, avec pied d'accouplement.



DMT 250-4
DMT 300-4
DMT 400-4



DMT 550-4
DMT 750-4

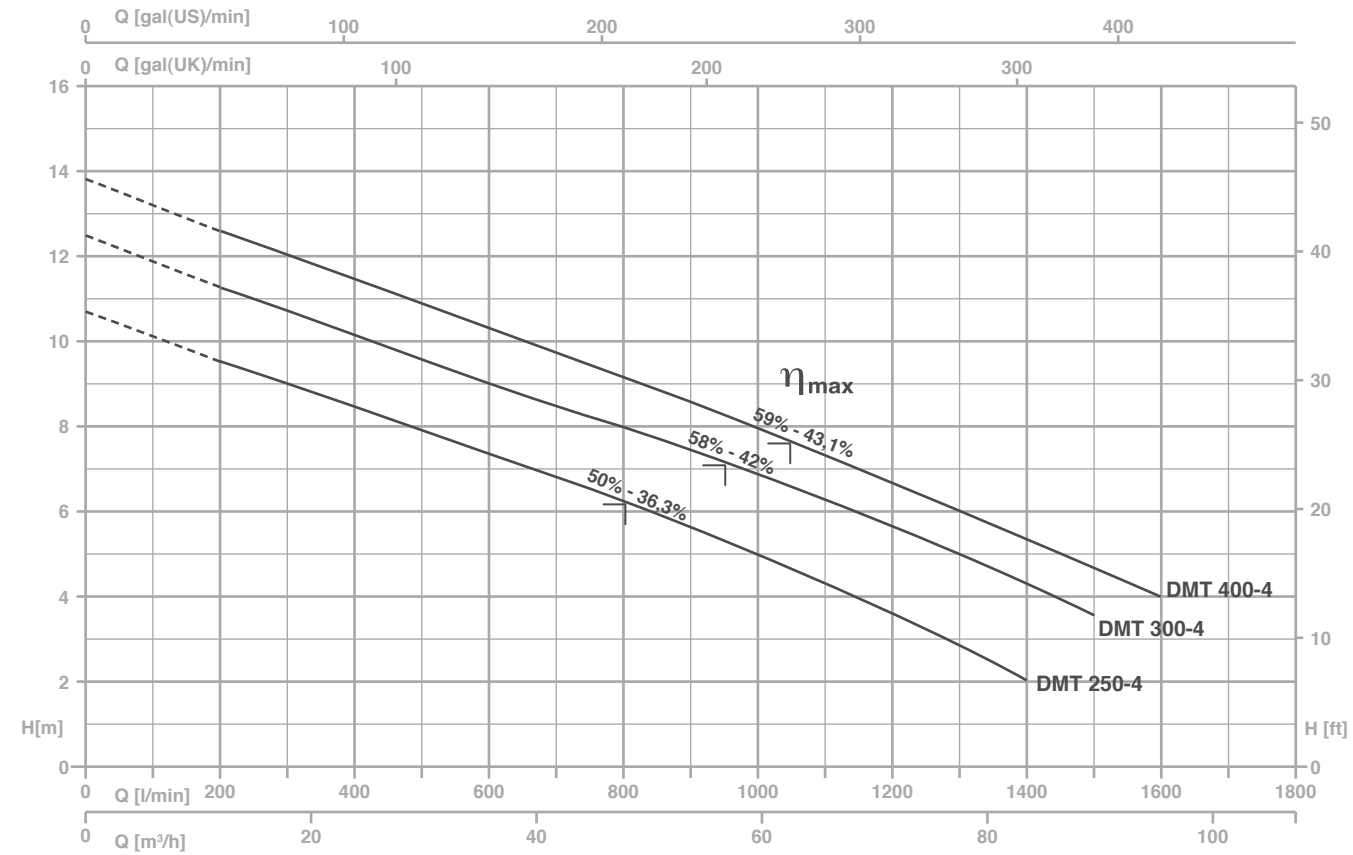

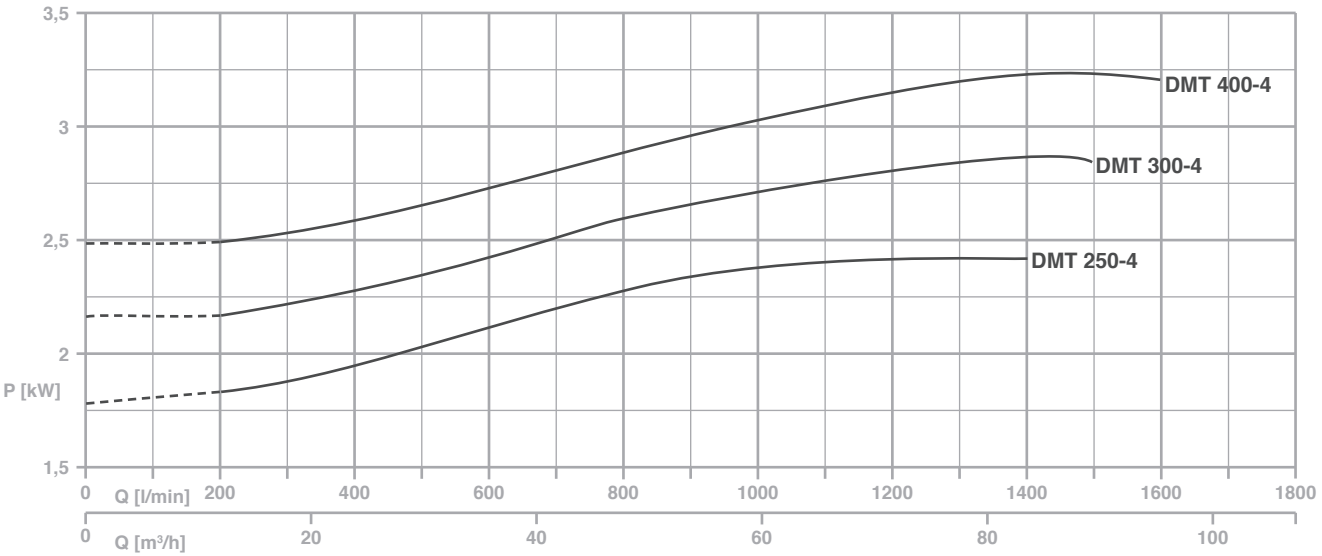

TYPE	AMPERE			
3~	3x230 V 50 Hz (*)	3x400 V 50 Hz	230/400 V 50 Hz ⅄ / Δ (*)	400/690 V 50 Hz ⅄ / Δ
DMT 250-4	7,8	4,5	-	-
DMT 300-4	9,0	5,2	-	-
DMT 400-4	11,2	6,5	-	-

(*) no standard execution

$\neg\ \eta_{max}$

max rendimento idraulico e rispettivo rendimento totale
max hydraulic efficiency and respective total efficiency
máx rendimiento hidráulico y correspondiente rendimiento total
max rendement hydraulique et rendement total

TYPE	P2		P1 (kW)	Q (m³/h - l/min)									
				0	12	24	36	48	60	72	84	90	96
				0	200	400	600	800	1000	1200	1400	1500	1600
3~				H (m)									
	(HP)	(kW)	3~										
DMT 250-4	2,5	1,8	2,4	10,8	9,6	8,5	7,4	6,3	5,1	3,6	2,1	-	-
DMT 300-4	3	2,2	2,9	12,6	11,4	10,3	9,1	8,0	6,9	5,7	4,3	3,6	-
DMT 400-4	4	3	3,2	14,0	12,7	11,6	10,4	9,2	8,0	6,7	5,4	4,7	4,0

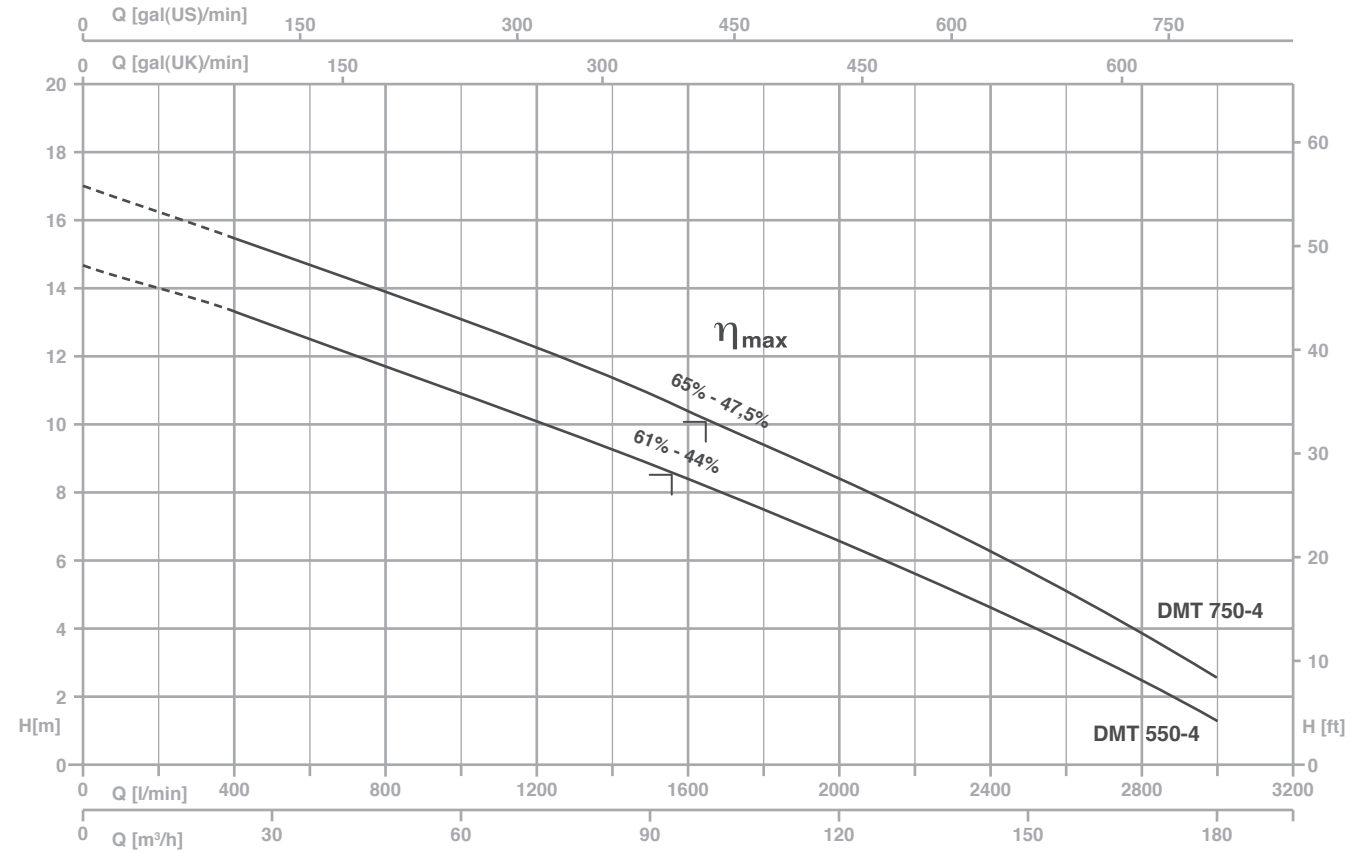

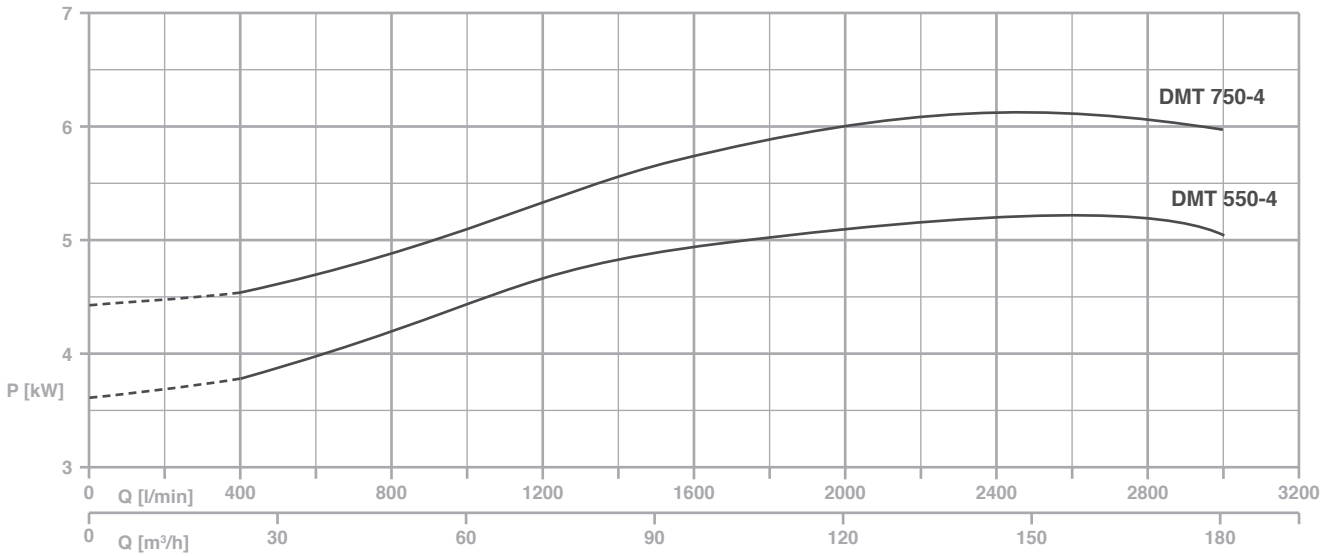

TYPE	AMPERE			
3~	3x230 V 50 Hz (*)	3x400 V 50 Hz	230/400 V 50 Hz ⅄ / Δ (*)	400/690 V 50 Hz ⅄ / Δ
DMT 550-4	-	9,4	16,3	9,4
DMT 750-4	-	11,8	20,4	11,8

(*) no standard execution

$\neg\ \eta_{max}$

max rendimento idraulico e rispettivo rendimento totale
max hydraulic efficiency and respective total efficiency
máx rendimiento hidráulico y correspondiente rendimiento total
max rendement hydraulique et rendement total

TYPE	P2		P1 (kW)	Q (m³/h - l/min)															
3~				0	12	24	36	48	60	72	84	96	108	120	132	144	156	168	180
				0	200	400	600	800	1000	1200	1400	1600	1800	2000	2200	2400	2600	2800	3000
	(HP)	(kW)	3~	H (m)															
DMT 550-4	5,5	4	5,2	14,7	14,0	13,2	12,5	11,7	10,9	10,1	9,2	8,3	7,5	6,5	5,6	4,6	3,6	2,4	1,3
DMT 750-4	7,5	5,5	6,1	17,0	16,2	15,4	14,7	13,8	13,0	12,2	11,4	10,4	9,4	8,4	7,3	6,2	5,1	3,8	2,6

ACCESSORIES

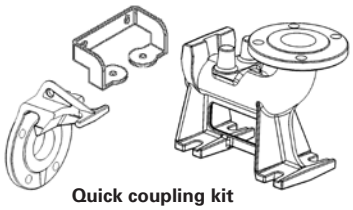

Quick coupling kit



Counterflange

Mt/Mf: livello minimo di funzionamento continuo
Mt/Mf: lowest level for continuos duty
Mt/Mf: nivel minimo de funcionamienmto continuo
Mt/Mf: niveau minimum de fonctionnement continu

mt/mf: livello minimo di funzionamento
mt/mf: lowest working level
mt/mf: nivel minimo de funcionamienmto
mt/mf: niveau minimum de fonctionnement

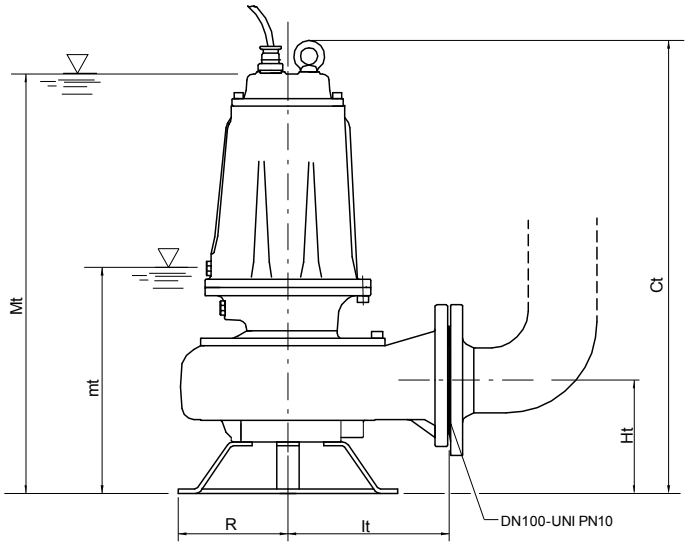

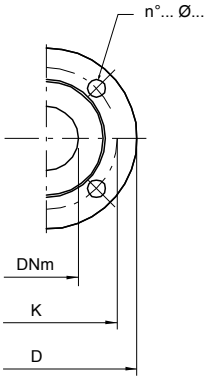

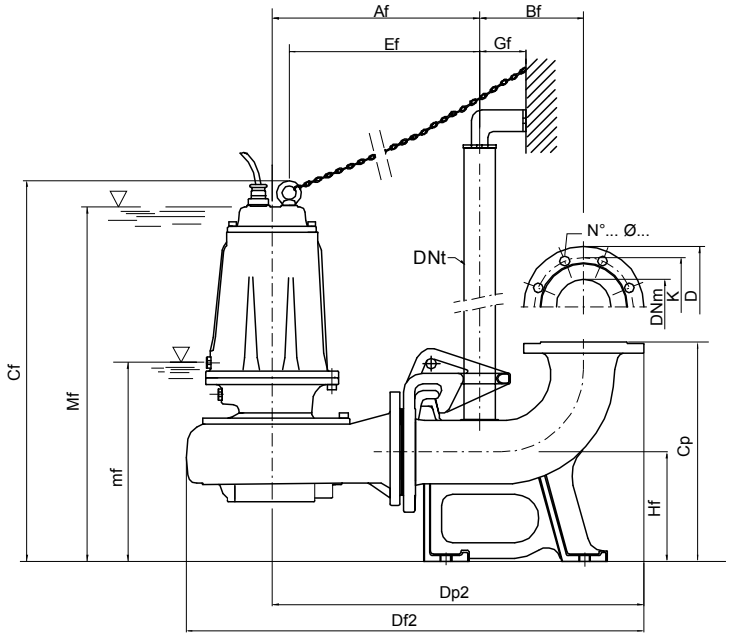

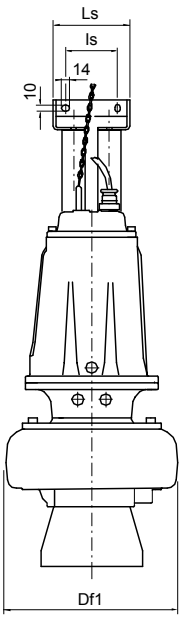

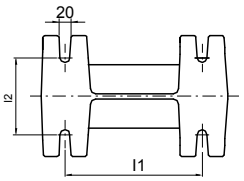

Flange UNI PN 10 (mm)			
DNm	K	D	n°... ø...
100	180	220	8... 18...

TYPE	DIMENSIONS (mm)							Kg
	Ct	Ht	R	It	mt	Mt	DNm	
DMT 250-4	660	165	160	235	300	615	100	68.5
DMT 300-4	660	165	160	235	300	615	100	70.5
DMT 400-4	660	165	160	235	300	615	100	72.5
DMT 550-4	715	195	180	276	385	695	100	105
DMT 750-4	715	195	180	276	385	695	100	108.5

TYPE	DIMENSIONS (mm)																	
	Af	Bf	Cf	Cp	Df1	Df2	Dp2	DNt	Ef	Gf	Hf	I1	I2	Is	Ls	mf	Mf	DNm
DMT 250-4/P	378	190	695	400	317	835	678	2"	347	85	200	250	140	130	180	335	650	100
DMT 300-4/P	378	190	695	400	317	835	678	2"	347	85	200	250	140	130	180	335	650	100
DMT 400-4/P	378	190	695	400	317	835	678	2"	347	85	200	250	140	130	180	335	650	100
DMT 550-4/P	419	190	755	400	371	900	719	2"	384	85	200	250	140	130	180	390	700	100
DMT 750-4/P	419	190	755	400	371	900	719	2"	384	85	200	250	140	130	180	390	700	100

DC 160-310

CARATTERISTICHE COSTRUTTIVE / CONSTRUCTION FEATURES CARACTERÍSTICAS CONSTRUCTIVAS / CARACTÉRISTIQUES D'EXÉCUTION	
Corpo pompa **Pump body** **Cuerpo bomba** **Corps de pompe**	ghisa cast iron fundición fonte
Girante **Impeller** **Rodete** **Turbine**	ghisa cast iron fundición fonte
Tenuta meccanica **Mechanical seal** **Sello mecánico** **Garniture mécanique**	doppia tenuta con barriera d'olio:carburo di silicio lato pompa, ceramica-grafite lato motore double seal with oil barrier: silicon carbide on pump side, ceramic-graphite on motor side doble sello con cámara interpuesta: carburo de silicio lado bomba, cerámica-grafito lado motor double garniture avec film lubrifiant: carbure de silice côté pompe, céramique-graphite côté moteur
Albero motore **Motor shaft** **Eje motor** **Arbre moteur**	acciaio AISI 304 stainless steel AISI 304 acero AISI 304 acier AISI 304
Passaggio corpi solidi **Passage of solids** **Pajo de solidos** **Passage corps solides**	10 mm
Profondità di immersione **Deptht of immersion** **Profundidad immersión** **Profondeur immersion**	max 20 m
Temperatura del liquido **Liquid temperature** **Temperatura del liquído** **Température du liquide**	0 - 40 °C
Cavo **Cable** **Cable** **Câble**	H07 RNF, 10 m
Viteria **Bolts** **Tornillos** **Vis**	acciaio inossidabile A2 A2 stainless steel acero A2 acier A2
Base appoggio **Foot support** **Placa base** **Plaque de base**	ferro zincato galvanized iron hierro galvanizado fer galvanisé
Guarnizioni **Gaskets** **Anilos** **Joints**	gomma NBR NBR rubber goma NBR caoutchouc NBR
MOTORE / MOTOR / MOTOR / MOTEUR	
Motore 2 poli a induzione in bagno d'olio **2 pole induction motor in oil bath** **Motor de 2 polos a inducción en baño de caeite** **Moteur à induction à 2 pôles en bain d'huille**	3~ 230/400V-50Hz 1~ 230V-50Hz necessario condensatore d'avviamento (35µF per modello da 1,5HP, 50µF per modello da 2HP) required starter capacitor (35µF for 1,5HP model, 50µF for 2HP model) necesario condensador de arranque (35µF para modelo 1,5HP, 50µF para modelo 2HP) nécessaires condensateur de démarrage (35µF pour modèle 1,5HP, 50µF pour modèle 2HP)
Classe di isolamento **Insulation class** **Clase de aislamiento** **Classe d'isolation**	F
Grado di protezione **Protection degree** **Grado de protección** **Protection**	IP68





Pompe da drenaggio con girante centrifuga che garantisce una elevata prevalenza; adatte ad applicazioni civili e industriali; sono state particolarmente progettate per uso estremamente gravoso; sono disponibili solo per applicazione mobile.

Centrifugal drainage pump that guarantees high head; ideal for civil and industrial applications; specifically designed for very heavy use; only mobile versions are available.

Bombas de drenaje con rodete centrífugo que garantiza una elevada prevalencia; apropiadas para aplicaciones civiles e industriales; se han proyectado especialmente para un uso extremadamente gravoso; están disponibles sólo para aplicación móvil.

Pompes de drainage avec une roue centrifuge qui garantit une hauteur manométrique élevée; indiquées pour les applications civiles et industrielles; elles ont été spécialement conçues pour un service très intense; disponibles uniquement pour applications mobiles.

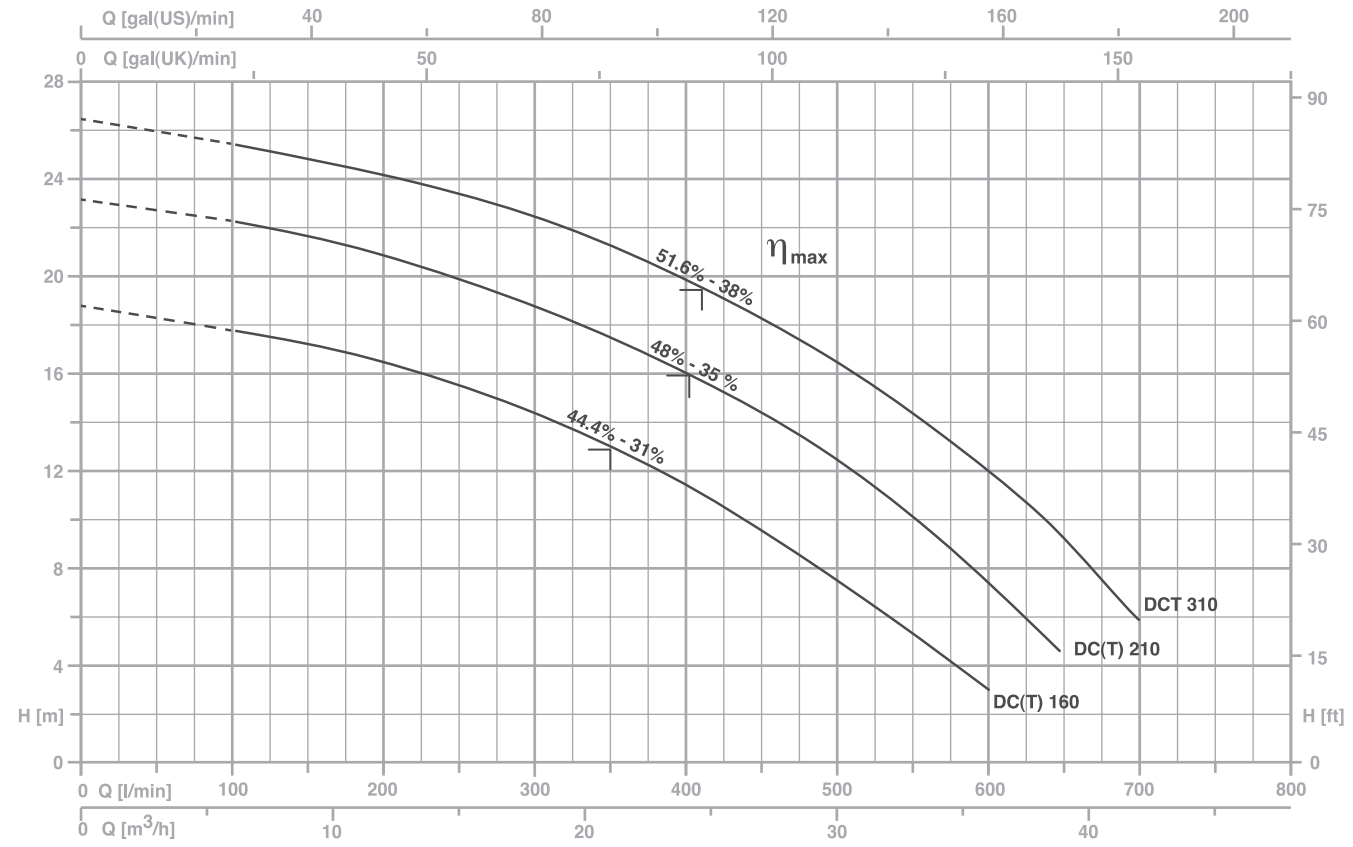

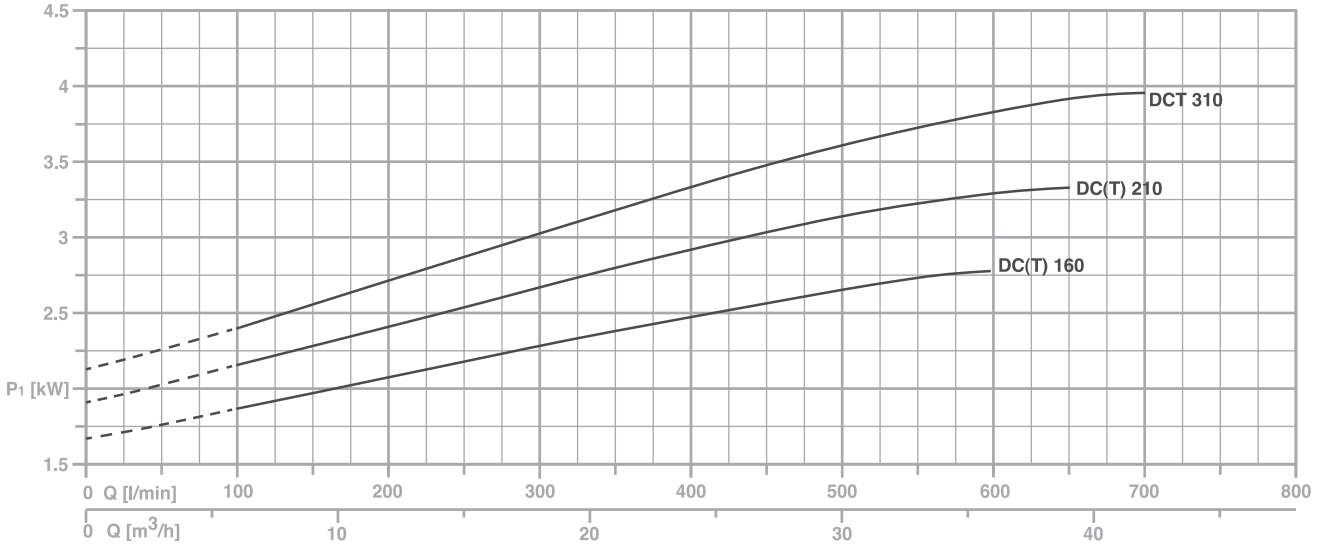

TYPE		AMPERE				
1~	3~	230 V 50 Hz	3x230 V 50 Hz (*)	3x400 V 50 Hz	230/400 V 50 Hz ⅄ / Δ (*)	400/690 V 50 Hz ⅄ / Δ
DC 160	**DCT 160**	13,8	8,3	4,8	-	-
DC 210	**DCT 210**	16,5	10,2	5,9	-	-
-	**DCT 310**	-	12,0	6,9	-	-

(*) no standard execution

$\neg\ \eta_{max}$

max rendimento idraulico e rispettivo rendimento totale
max hydraulic efficiency and respective total efficiency
máx rendimiento hidráulico y correspondiente rendimiento total
max rendement hydraulique et rendement total

TYPE		P2		P1 (kW)		Q (m³/h - l/min)								
						0	6	12	18	24	30	36	39	42
						0	100	200	300	400	500	600	650	700
1~	3~	(HP)	(kW)	1~	3~	H (m)								
DC 160	**DCT 160**	1,5	1,1	3,0	2,8	18,9	17,9	16,4	14,3	11,4	7,6	3,0	-	-
DC 210	**DCT 210**	2	1,5	3,7	3,4	23,0	22,2	20,7	18,6	15,9	12,5	7,4	4,5	-
-	**DCT 310**	3	2,2	-	4,0	26,4	25,4	24,2	22,4	19,9	16,4	12,1	9,1	5,9

Mt: livello minimo di funzionamento continuo
Mt: lowest level for continuos duty
Mt: nivel minimo de funcionamienmto continuo
Mt: niveau minimum de fonctionnement continu

mt: livello minimo di funzionamento
mt: lowest working level
mt: nivel minimo de funcionamienmto
mt: niveau minimum de fonctionnement

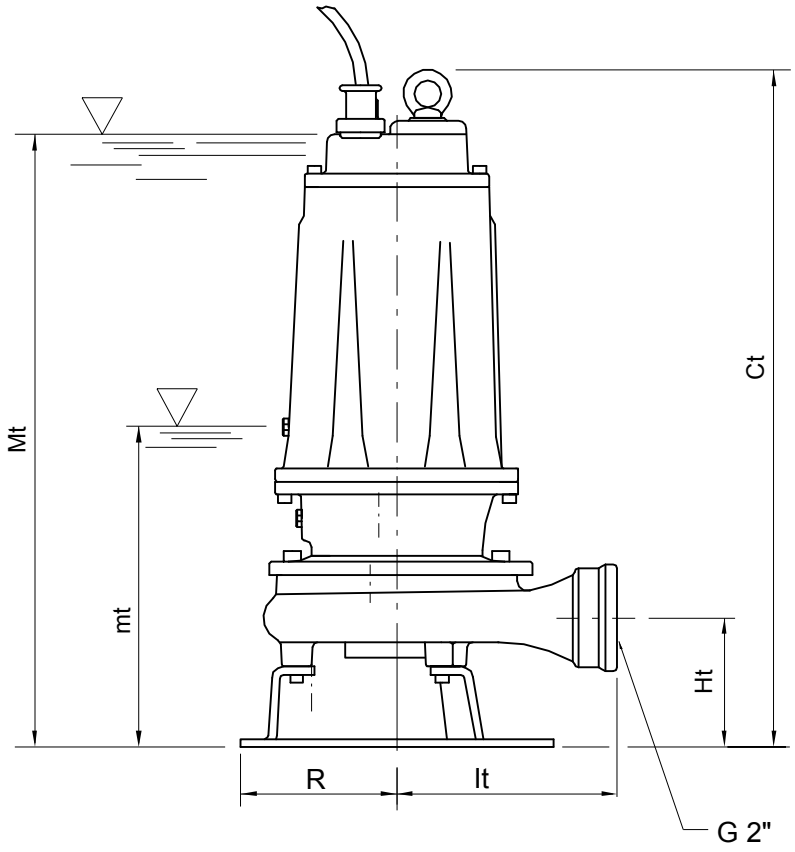

TYPE	DIMENSIONS (mm)						DNm	Kg
	Ct	Ht	R	lt	mt	Mt		
DC 160 - DCT 160	513	102	117	174	205	475	2"G	35
DC 210 - DCT 210	513	102	117	174	205	475	2"G	36
DCT 310	513	102	117	174	205	475	2"G	37

DC 410-1000

DCT 410-1000 **DCT 410-1000/P**







Pompe da drenaggio con girante centrifuga che garantisce una elevata prevalenza; adatte ad applicazioni civili e industriali; sono state particolarmente progettate per uso estremamente gravoso; disponibili sia per applicazioni mobili e fissa con piede di accoppiamento.

Centrifugal drainage pump that guarantees high head; ideal for civil and industrial applications; specifically designed for very heavy use; available in the mobile or permanent versions with coupling feet.

Bombas de drenaje con rodete centrífugo que garantiza una elevada prevalencia; apropiadas para aplicaciones civiles e industriales; se han proyectado especialmente para un uso extremadamente gravoso; disponibles para aplicaciones móviles y fija con pie de acoplamiento.

Pompes de drainage avec une roue centrifuge qui garantit une hauteur manométrique élevée; indiquées pour les applications civiles et industrielles; elles ont été spécialement conçues pour un service très intense; disponibles pour applications aussi bien mobiles que fixes, avec pied d'accouplement.

CARATTERISTICHE COSTRUTTIVE / CONSTRUCTION FEATURES CARACTERÍSTICAS CONSTRUCTIVAS / CARACTÉRISTIQUES D'EXÉCUTION	
Corpo pompa **Pump body** **Cuerpo bomba** **Corps de pompe**	ghisa cast iron fundición fonte
Girante **Impeller** **Rodete** **Turbine**	ghisa cast iron fundición fonte
Tenuta meccanica **Mechanical seal** **Sello mecánico** **Garniture mécanique**	doppia tenuta con barriera d'olio:carburo di silicio lato pompa, ceramica-grafite lato motore double seal with oil barrier: silicon carbide on pump side, ceramic-graphite on motor side doble sello con cámara interpuesta:carburo de silicio lado bomba, cerámica-grafito lado motor double garniture avec film lubrifiant:carbure de silice côté pompe, céramique-graphite côté moteur
Albero motore **Motor shaft** **Eje motor** **Arbre moteur**	acciaio AISI 304 stainless steel AISI 304 acero AISI 304 acier AISI 304
Passaggio corpi solidi **Passage of solids** **Pajo de solidos** **Passage corps solides**	10 mm
Profondità di immersione **Deptht of immersion** **Profundidad immersión** **Profondeur immersion**	max 20 m
Temperatura del liquido **Liquid temperature** **Temperatura del liquído** **Température du liquide**	0 - 40 °C
Cavo **Cable** **Cable** **Câble**	H07 RNF, 10 m
Viteria **Bolts** **Tornillos** **Vis**	acciaio inossidabile A2 A2 stainless steel acero A2 acier A2
Base appoggio **Foot support** **Placa base** **Plaque de base**	ferro zincato galvanized iron hierro galvanizado fer galvanisé
Guarnizioni **Gaskets** **Anilos** **Joints**	gomma NBR NBR rubber goma NBR caoutchouc NBR
MOTORE / MOTOR / MOTOR / MOTEUR	
Motore 2 poli a induzione in bagno d'olio **2 pole induction motor in oil bath** **Motor de 2 polos a inducción en baño de caeite** **Moteur à induction à 2 pôles en bain d'huille**	3~ 230/400V-50Hz
Classe di isolamento **Insulation class** **Clase de aislamiento** **Classe d'isolation**	F
Grado di protezione **Protection degree** **Grado de protección** **Protection**	IP68

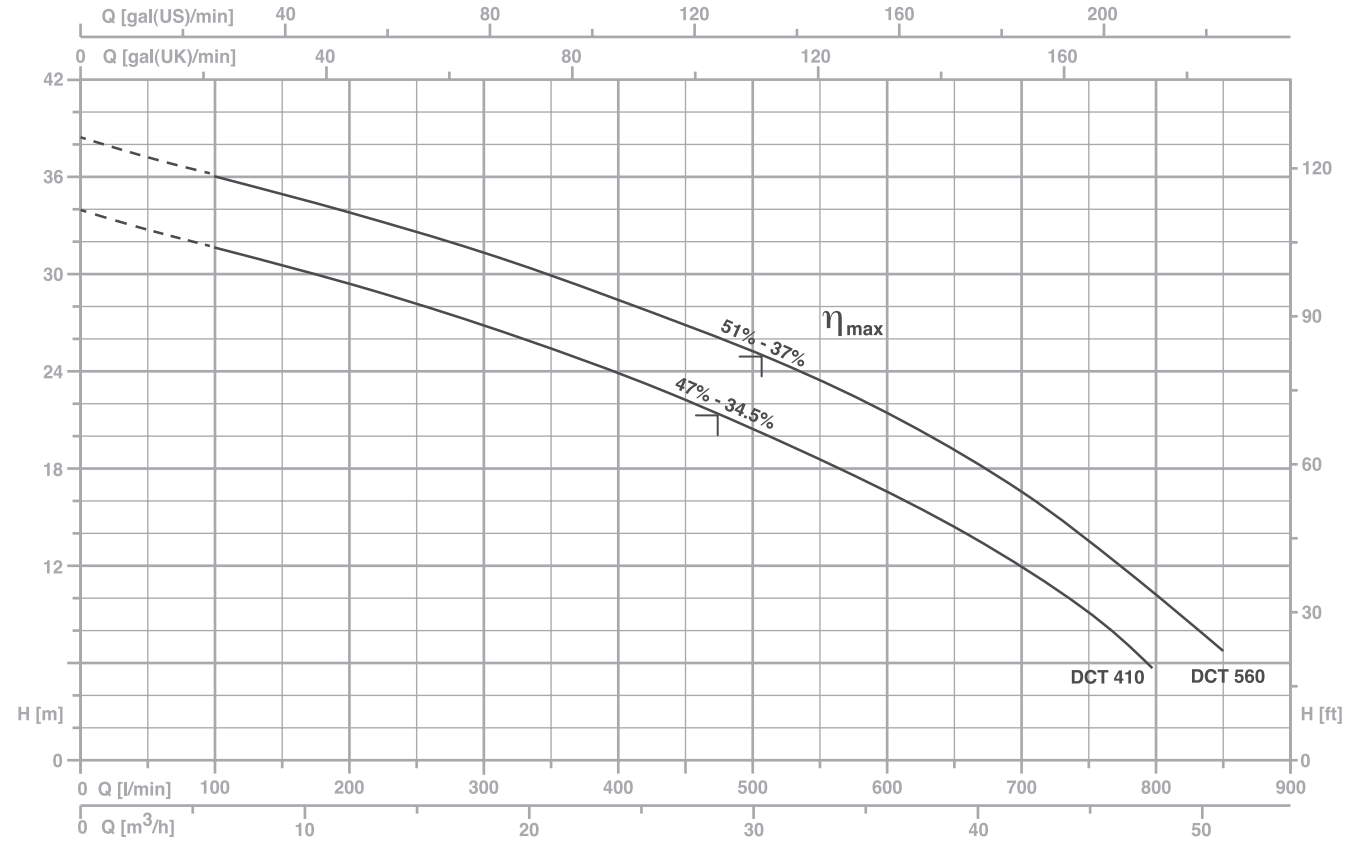

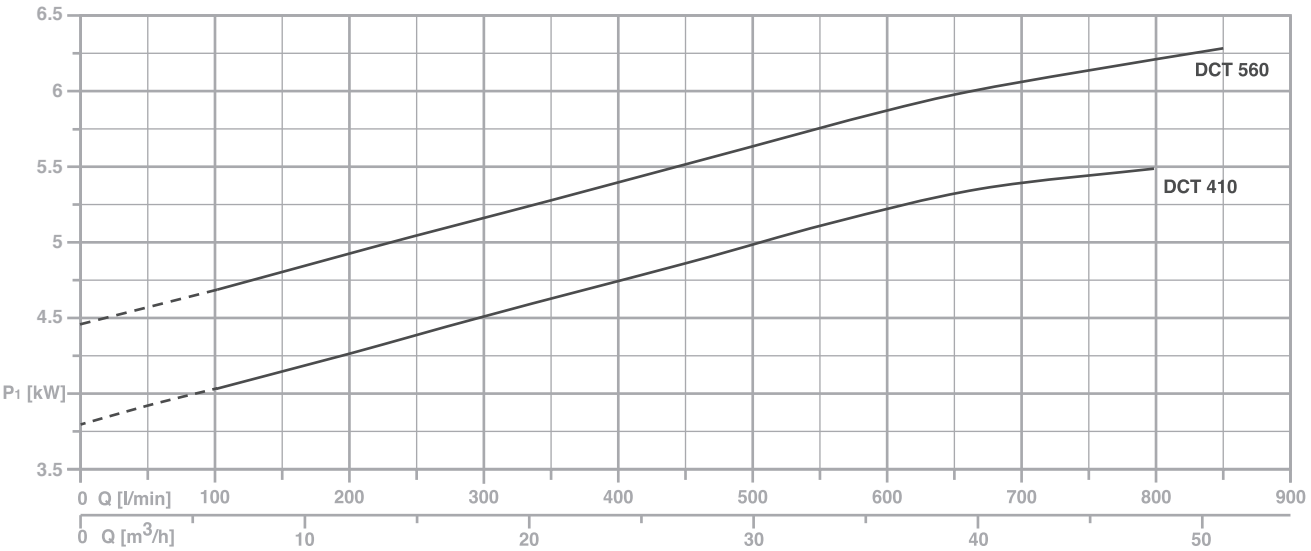

TYPE	AMPERE			
3~	3x230 V 50 Hz (*)	3x400 V 50 Hz	230/400 V 50 Hz ⅄ / Δ (*)	400/690 V 50 Hz ⅄ / Δ
DCT 410	15,4	8,9	-	-
DCT 560	18,5	10,7	-	-

(*) no standard execution

⌐ ηmax

max rendimento idraulico e rispettivo rendimento totale
max hydraulic efficiency and respective total efficiency
máx rendimiento hidráulico y correspondiente rendimiento total
max rendement hydraulique et rendement total

TYPE	P2		P1 (kW)	Q (m³/h - l/min)									
				0	6	12	18	24	30	36	42	48	51
				0	100	200	300	400	500	600	700	800	850
3~	(HP)	(kW)	3~	H (m)									
DCT 410	4	3	5,5	33,8	31,6	29,2	26,8	23,9	20,5	16,5	12,0	5,9	-
DCT 560	5,5	4	6,3	38,7	36,1	33,9	31,2	28,3	24,7	20,9	16,3	10,4	6,5

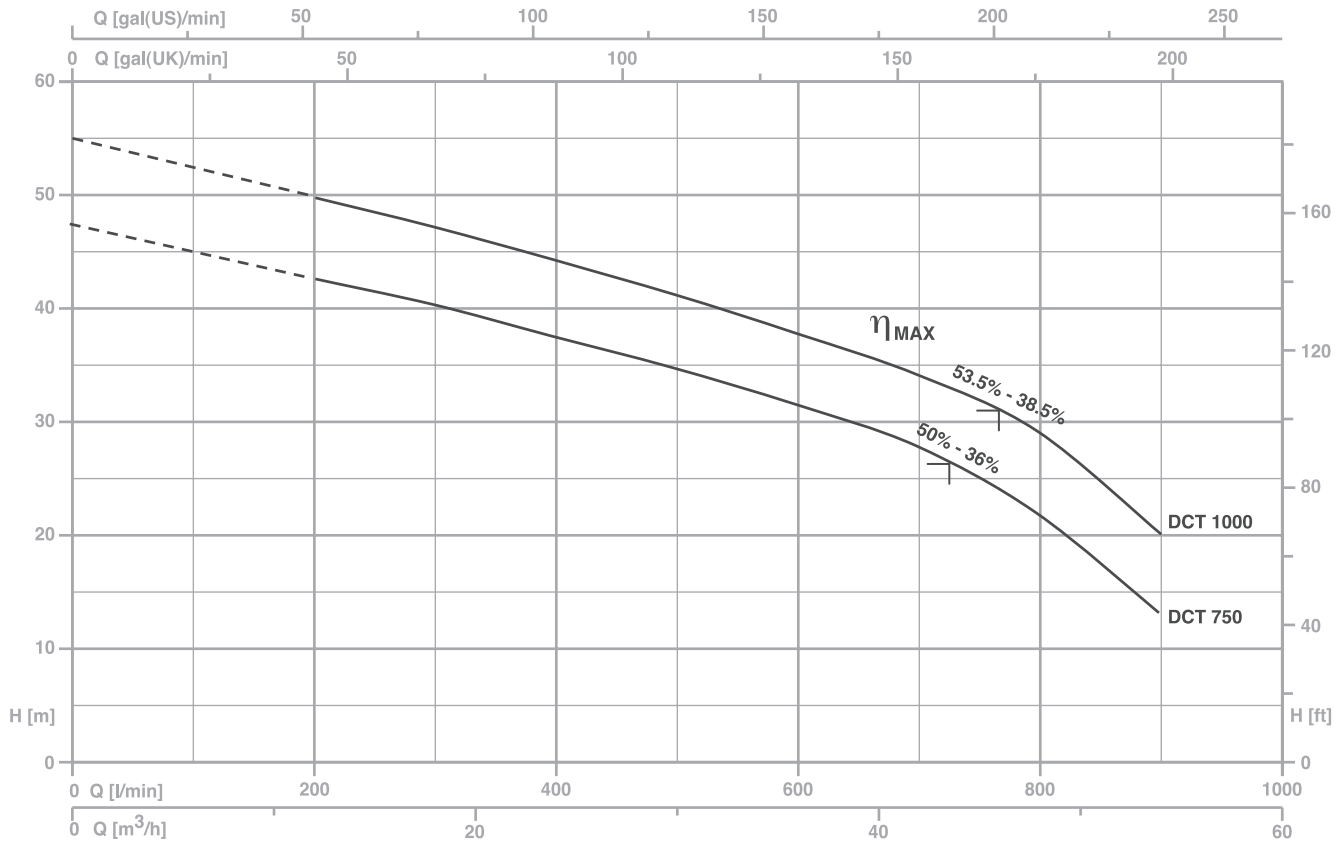

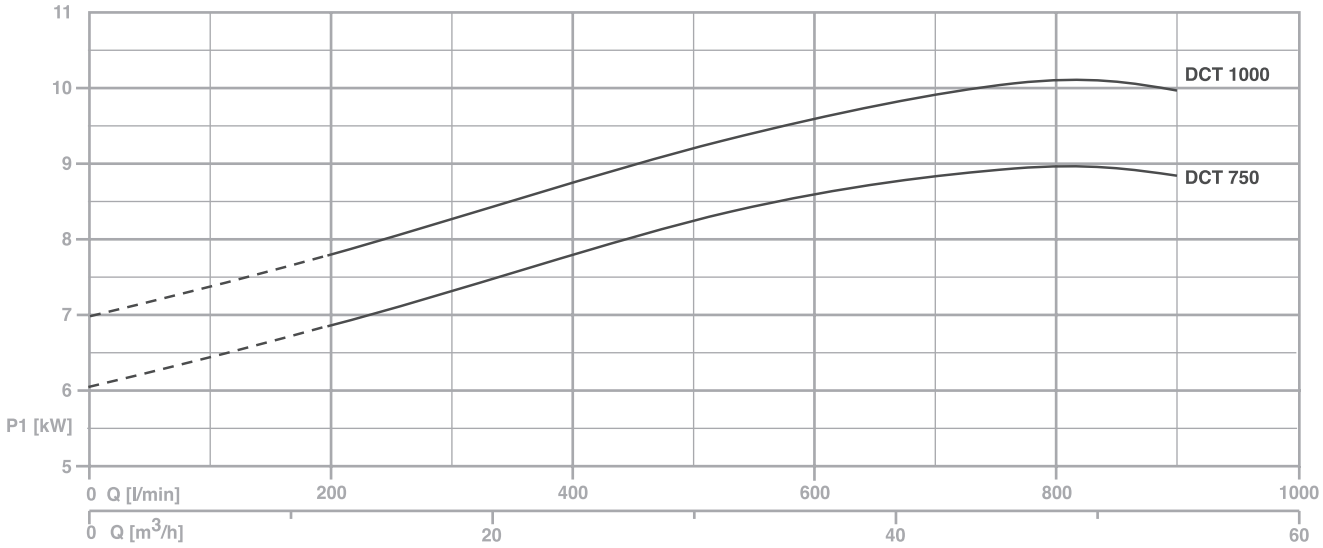

TYPE	AMPERE			
3~	3x230 V 50 Hz (*)	3x400 V 50 Hz	230/400 V 50 Hz ⅄ / Δ (*)	400/690 V 50 Hz ⅄ / Δ
DCT 750	-	15,3	26,5	15,3
DCT 1000	-	17,5	30,3	17,5

(*) no standard execution

$\neg\ \eta_{max}$

max rendimento idraulico e rispettivo rendimento totale
max hydraulic efficiency and respective total efficiency
máx rendimiento hidráulico y correspondiente rendimiento total
max rendement hydraulique et rendement total

TYPE	P2		P1 (kW)	Q (m³/h - l/min)								
				0	12	18	24	30	36	42	48	54
				0	200	300	400	500	600	700	800	900
3~	(HP)	(kW)	3~	H (m)								
DCT 750	7,5	5,5	9,0	47,6	42,9	40,4	37,7	34,7	31,2	27,4	22,3	13,1
DCT 1000	10	7,5	10,3	55,1	49,8	47,1	44,2	41,1	37,8	34	29,1	19,7

ACCESSORIES

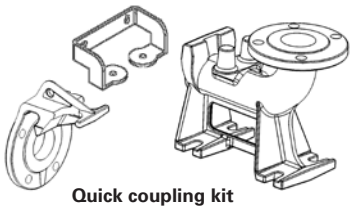

Quick coupling kit



Counterflange

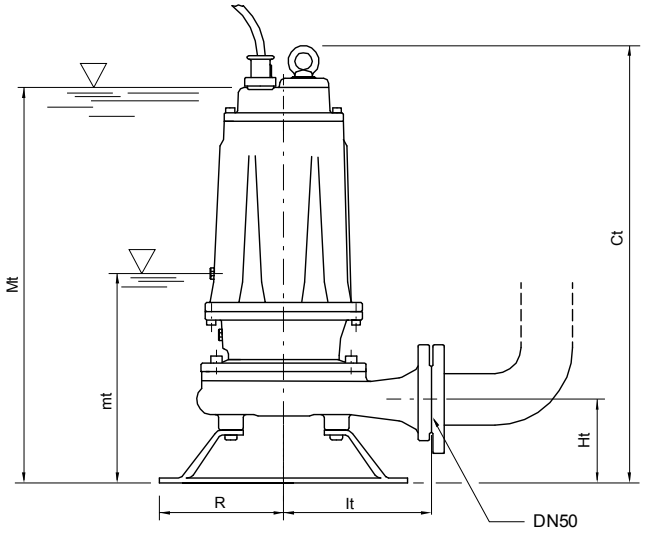

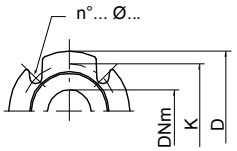

Mt/Mf: livello minimo di funzionamento continuo
Mt/Mf: lowest level for continuos duty
Mt/Mf: nivel minimo de funcionamienmto continuo
Mt/Mf: niveau minimum de fonctionnement continu

mt/mf: livello minimo di funzionamento
mt/mf: lowest working level
mt/mf: nivel minimo de funcionamienmto
mt/mf: niveau minimum de fonctionnement

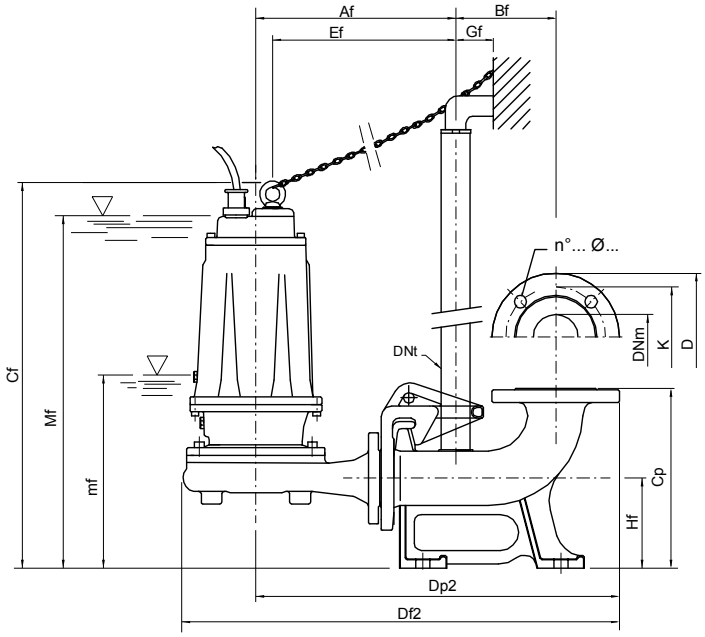

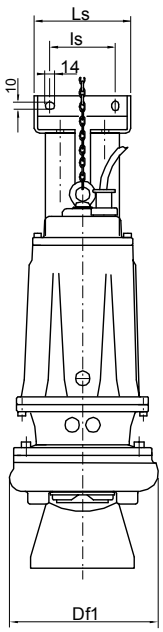

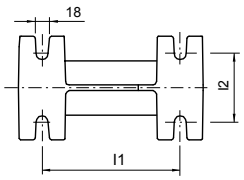

Flange UNI PN 10 (mm)			
DNm	K	D	n°... ø...
50	125	165	4... 18...
65	145	185	4... 18...

TYPE	DIMENSIONS (mm)							Kg
	Ct	Ht	R	It	mt	Mt	DNm	
DCT 410	595	112	160	187	263	550	50	56
DCT 560	595	112	160	187	263	550	50	64
DCT 750	680	160	180	250	280	630	65	92
DCT 1000	680	160	180	250	280	630	65	96

TYPE	DIMENSIONS (mm)																	
	Af	Bf	Cf	Cp	Df1	Df2	Dp2	DNt	Ef	Gf	Hf	I1	I2	Is	Ls	mf	Mf	DNm
DCT 410/P	300	145	614	260	237	654	535	1" 1/4	269	55	130	200	100	95	140	290	566	50
DCT 560/P	300	145	614	260	237	654	535	1" 1/4	269	55	130	200	100	95	140	290	566	50
DCT 750/P	331	145	656	260	279	701	569	1" 1/4	296	55	130	200	100	95	140	290	600	65
DCT 1000/P	331	145	656	260	279	701	569	1" 1/4	296	55	130	300	100	95	140	290	600	65

DTR 150-300
with grinder







Trituratore
Grinder
Triturador
Triturateur

Pompe da drenaggio con girante centrifuga che garantisce una elevata prevalenza.
Il sistema **trituratore** permette il pompaggio di liquami con fibre tessili o filamentose, liquami industriali, civili e zootecnici dove si renda necessario frantumare solidi in sospensione; sono disponibili solo per applicazione mobile.

Centrifugal drainage pump that guarantees high head. The **grinder** allows to pumps sewage containing textile or filamentous fibres, industrial, civil and zootechnical sewage whenever suspended solids have to be crushed; only mobile versions are available.

Bombas de drenaje con rodete centrífugo que garantiza una elevada prevalencia.
El sistema **triturador** permite el bombeo de aguas sucias con fibras textiles o filamentosas, líquidos industriales, civiles y zootécnicos donde se necesita triturar cuerpos, sólidos en suspensión; están disponibles sólo para aplicación móvil.

Pompes de drainage avec une roue centrifuge qui garantit une hauteur manométrique élevée.
Le système **triturateur** permet le pompage de purin avec fibres textiles ou filamenteuses, purin industrial, civil et zootechnique où il est nécessaires de briser des solides en suspension; disponibles uniquement pour applications mobiles.

CARATTERISTICHE COSTRUTTIVE / CONSTRUCTION FEATURES CARACTERÍSTICAS CONSTRUCTIVAS / CARACTÉRISTIQUES D'EXÉCUTION	
Corpo pompa **Pump body** **Cuerpo bomba** **Corps de pompe**	ghisa cast iron fundición fonte
Girante **Impeller** **Rodete** **Turbine**	ghisa cast iron fundición fonte
Tenuta meccanica **Mechanical seal** **Sello mecánico** **Garniture mécanique**	doppia tenuta con barriera d'olio:carburo di silicio lato pompa, ceramica-grafite lato motore double seal with oil barrier: silicon carbide on pump side, ceramic-graphite on motor side doble sello con cámara interpuesta:carburo de silicio lado bomba, cerámica-grafito lato motor double garniture avec film lubrifiant:carbure de silice côté pompe, céramique-graphite côté moteur
Albero motore **Motor shaft** **Eje motor** **Arbre moteur**	acciaio AISI 304 stainless steel AISI 304 acero AISI 304 acier AISI 304
Profondità di immersione **Deptht of immersion** **Profundidad immersión** **Profondeur immersion**	max 20 m
Temperatura del liquido **Liquid temperature** **Temperatura del liquído** **Température du liquide**	0 - 40 °C
Cavo **Cable** **Cable** **Câble**	H07 RNF, 10 m
Trituratore **Grinder** **Triturador** **Triturateur**	acciaio inossidabile trattato treated stainless steel acero tratado acier traité
Viteria **Bolts** **Tornillos** **Vis**	acciaio inossidabile A2 A2 stainless steel acero A2 acier A2
Base appoggio **Foot support** **Placa base** **Plaque de base**	ferro zincato galvanized iron hierro galvanizado fer galvanisé
Guarnizioni **Gaskets** **Anilos** **Joints**	gomma NBR NBR rubber goma NBR caoutchouc NBR
MOTORE / MOTOR / MOTOR / MOTEUR	
Motore 2 poli a induzione in bagno d'olio **2 pole induction motor in oil bath** **Motor de 2 polos a inducción en baño de caeite** **Moteur à induction à 2 pôles en bain d'huille**	3~ 230/400V-50Hz 1~ 230V-50Hz necessario condensatore d'avviamento (35µF per modello da 1,5HP, 50µF per modello da 2HP) required starter capacitor (35µF for 1,5HP model, 50µF for 2HP model) necesario condensador de arranque (35µF para modelo 1,5HP, 50µF para modelo 2HP) nécessaires condensateur de démarrage (35µF pour modèle 1,5HP, 50µF pour modèle 2HP)
Classe di isolamento **Insulation class** **Clase de aislamiento** **Classe d'isolation**	F
Grado di protezione **Protection degree** **Grado de protección** **Protection**	IP68

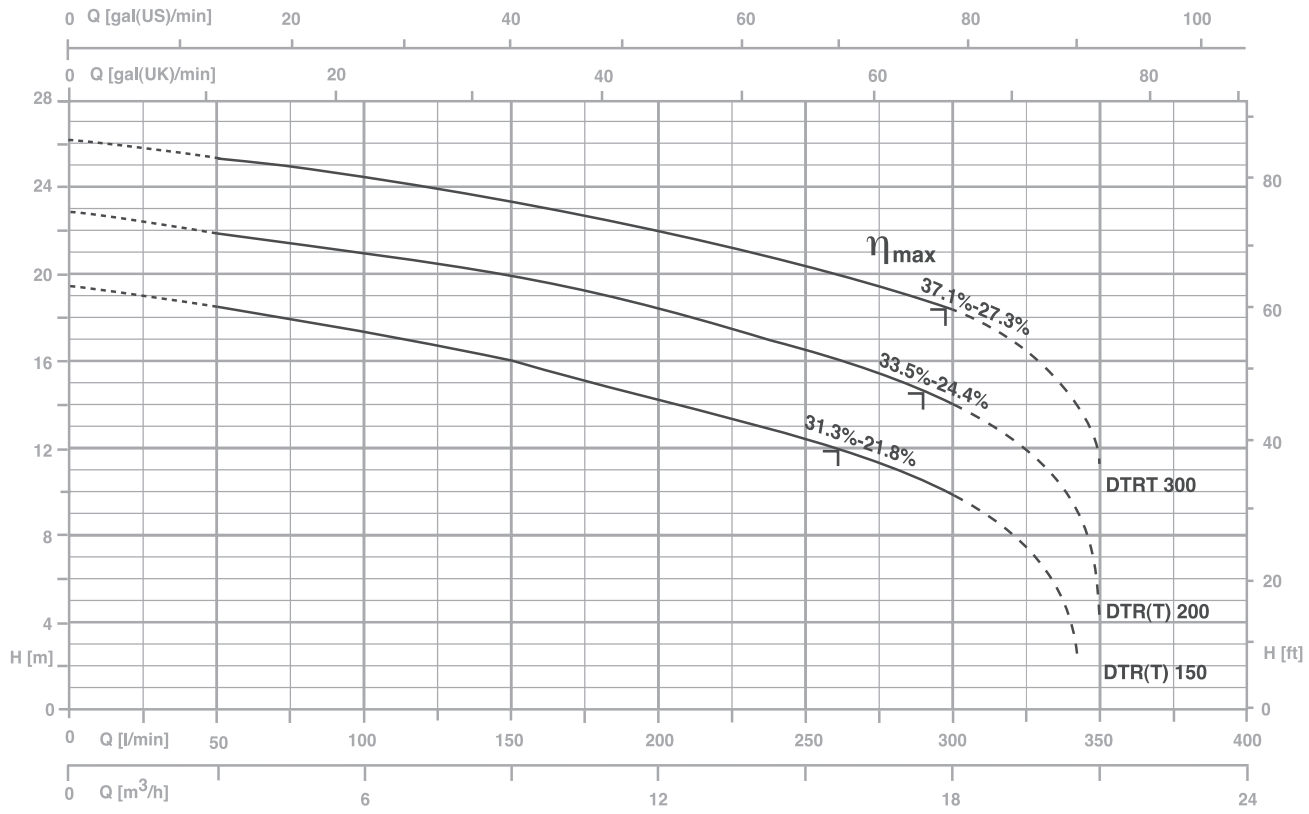

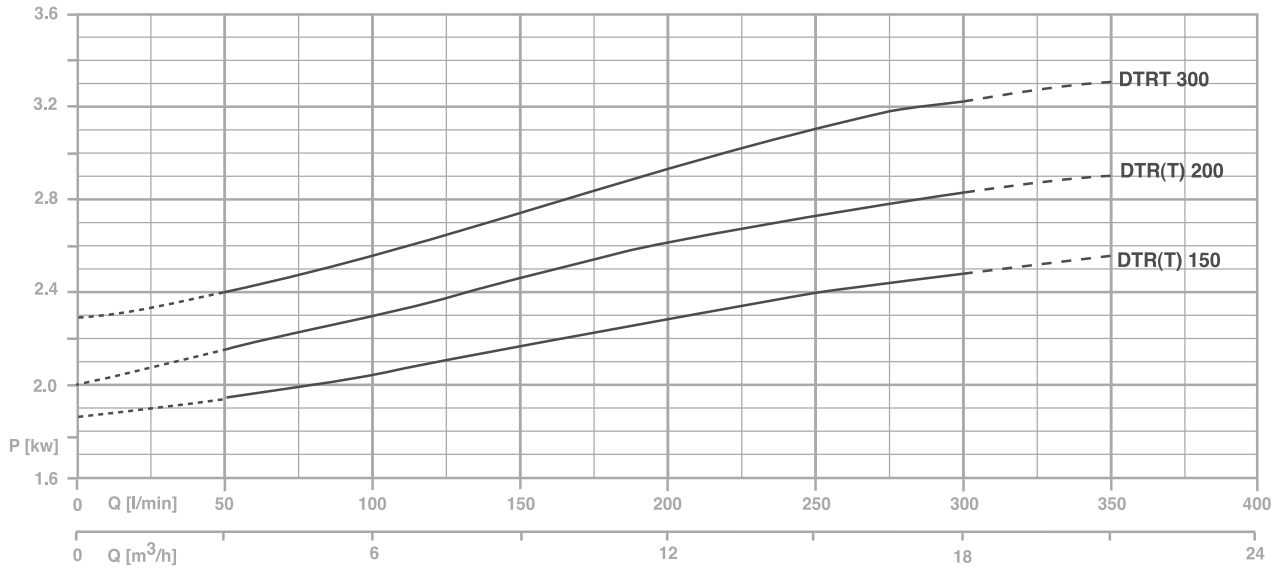

TYPE		AMPERE				
1~	3~	230 V 50 Hz	3x230 V 50 Hz (*)	3x400 V 50 Hz	230/400 V 50 Hz ⅄ / △ (*)	400/690 V 50 Hz ⅄ / △
DTR 150	**DTRT 150**	11,5	7,6	4,4	-	-
DTR 200	**DTRT 200**	13,6	8,8	5,1	-	-
-	**DTRT 300**	-	10,0	5,8	-	-

(*) no standard execution

⌐ ηmax

max rendimento idraulico e rispettivo rendimento totale
max hydraulic efficiency and respective total efficiency
máx rendimiento hidráulico y correspondiente rendimiento total
max rendement hydraulique et rendement total

TYPE		P2		P1 (kW)		Q (m³/h - l/min)						
						0	3	6	9	12	15	18
						0	50	100	150	200	250	300
1~	3~					H (m)						
		(HP)	(kW)	1~	3~							
DTR 150	**DTRT 150**	1,5	1,1	2,6	2,5	19,4	18,5	17,3	16,0	14,2	12,3	9,9
DTR 200	**DTRT 200**	2	1,5	3,0	2,8	22,1	21,3	20,3	19,1	17,7	16,0	13,4
-	**DTRT 300**	3	2,2	-	3,2	26,1	25,2	24,3	23,3	22,0	20,3	18,2

DTR 150-300 WITH GRINDER

Mt: livello minimo di funzionamento continuo
Mt: lowest level for continuos duty
Mt: nivel minimo de funcionamienmto continuo
Mt: niveau minimum de fonctionnement continu

mt: livello minimo di funzionamento
mt: lowest working level
mt: nivel minimo de funcionamienmto
mt: niveau minimum de fonctionnement

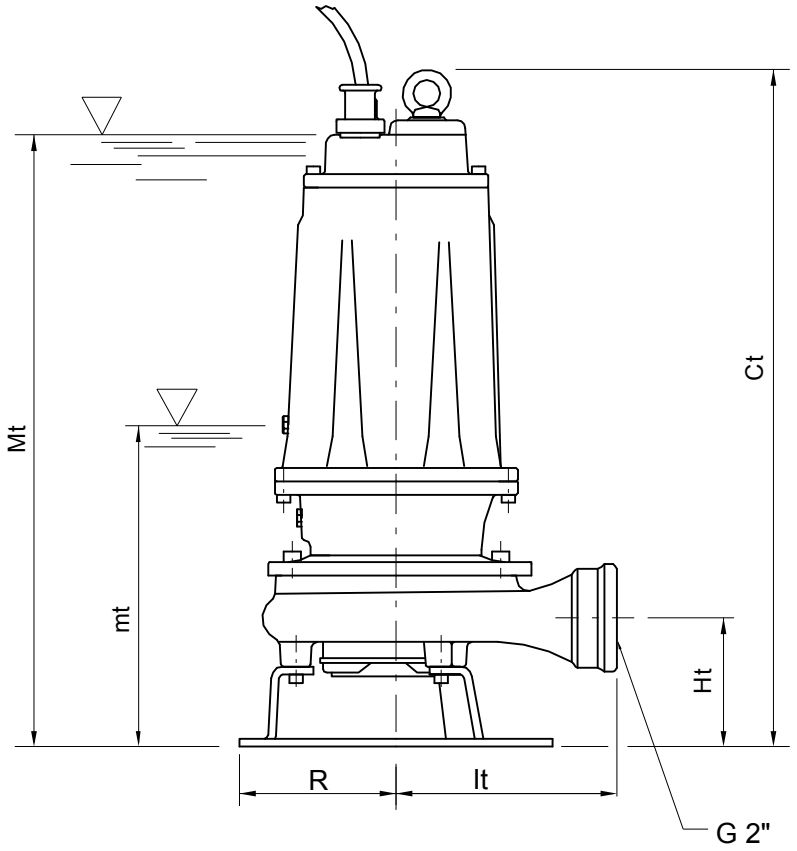

TYPE	DIMENSIONS (mm)							Kg
	Ct	Ht	R	It	mt	Mt	DNm	
DTR 150-DTRT 150	513	102	117	174	205	475	2"G	35
DTR 200-DTRT 200	513	102	117	174	205	475	2"G	36
DTRT 300	513	102	117	174	205	475	2"G	37

DTRT 400-1000
with grinder

CARATTERISTICHE COSTRUTTIVE / CONSTRUCTION FEATURES CARACTERÍSTICAS CONSTRUCTIVAS / CARACTÉRISTIQUES D'EXÉCUTION	
Corpo pompa **Pump body** **Cuerpo bomba** **Corps de pompe**	ghisa cast iron fundición fonte
Girante **Impeller** **Rodete** **Turbine**	ghisa cast iron fundición fonte
Tenuta meccanica	doppia tenuta con barriera d'olio:carburo di silicio lato pompa, ceramica-grafite lato motore
Mechanical seal	double seal with oil barrier: silicon carbide on pump side, ceramic-graphite on motor side
Sello mecánico	doble sello con cámara interpuesta:carburo de silicio lado bomba, cerámica-grafito lado motor
Garniture mécanique	double garniture avec film lubrifiant:carbure de silice côté pompe, céramique-graphite côté moteur
Albero motore **Motor shaft** **Eje motor** **Arbre moteur**	acciaio AISI 304 stainless steel AISI 304 acero AISI 304 acier AISI 304
Profondità di immersione **Depth of immersion** **Profundidad immersión** **Profondeur immersion**	max 20 m
Temperatura del liquido **Liquid temperature** **Temperatura del liquído** **Température du liquide**	0 - 40 °C
Cavo **Cable** **Cable** **Câble**	H07 RNF, 10 m
Trituratore **Grinder** **Triturador** **Triturateur**	acciaio inossidabile trattato treated stainless steel acero tratado acier traité
Viteria **Bolts** **Tornillos** **Vis**	acciaio inossidabile A2 A2 stainless steel acero A2 acier A2
Base appoggio **Foot support** **Placa base** **Plaque de base**	ferro zincato galvanized iron hierro galvanizado fer galvanisé
Guarnizioni **Gaskets** **Anilos** **Joints**	gomma NBR NBR rubber goma NBR caoutchouc NBR
MOTORE / MOTOR / MOTOR / MOTEUR	
Motore 2 poli a induzione in bagno d'olio **2 pole induction motor in oil bath** **Motor de 2 polos a inducción en baño de caeite** **Moteur à induction à 2 pôles en bain d'huille**	3~ 230/400V-50Hz
Classe di isolamento **Insulation class** **Clase de aislamiento** **Classe d'isolation**	F
Grado di protezione **Protection degree** **Grado de protección** **Protection**	IP68

DTRT 400-1000 **DTRT 400-1000/P**







Trituratore
Grinder
Triturador
Triturateur

Pompe da drenaggio con girante centrifuga che garantisce una elevata prevalenza.
Il sistema **trituratore** permette il pompaggio di liquami con fibre tessili o filamentose liquami industriali, civili e zootecnici dove si renda necessario frantumare solidi in sospensione; disponibili sia per applicazioni mobili e fissa con piede di accoppiamento.

Centrifugal drainage pump that guarantees high head. The **grinder** allows to pumps sewage containing textile or filamentous fibres, industrial, civil and zootechnical sewage whenever suspended solids have to be crushed; available in the mobile or permanent versions with coupling feet.

Bombas de drenaje con rodete centrífugo que garantiza una elevada prevalencia.
El sistema **triturador** permite el bombeo de aguas sucias con fibras textiles o filamentosas, líquidos industriales, civiles y zootécnicos donde se necesita triturar cuerpos, sólidos en suspensión; disponibles para aplicaciones móviles y fija con pie de acoplamiento.

Pompes de drainage avec une roue centrifuge qui garantit une hauteur manométrique élevée.
Le système **triturateur** permet le pompage de purin avec fibres textiles ou filamenteuses, purin industrial, civil et zootechnique où il est nécessaires de briser des solides en suspension; disponibles pour applications aussi bien mobiles que fixes, avec pied d'accouplement.

DTRT 400-1000 WITH GRINDER

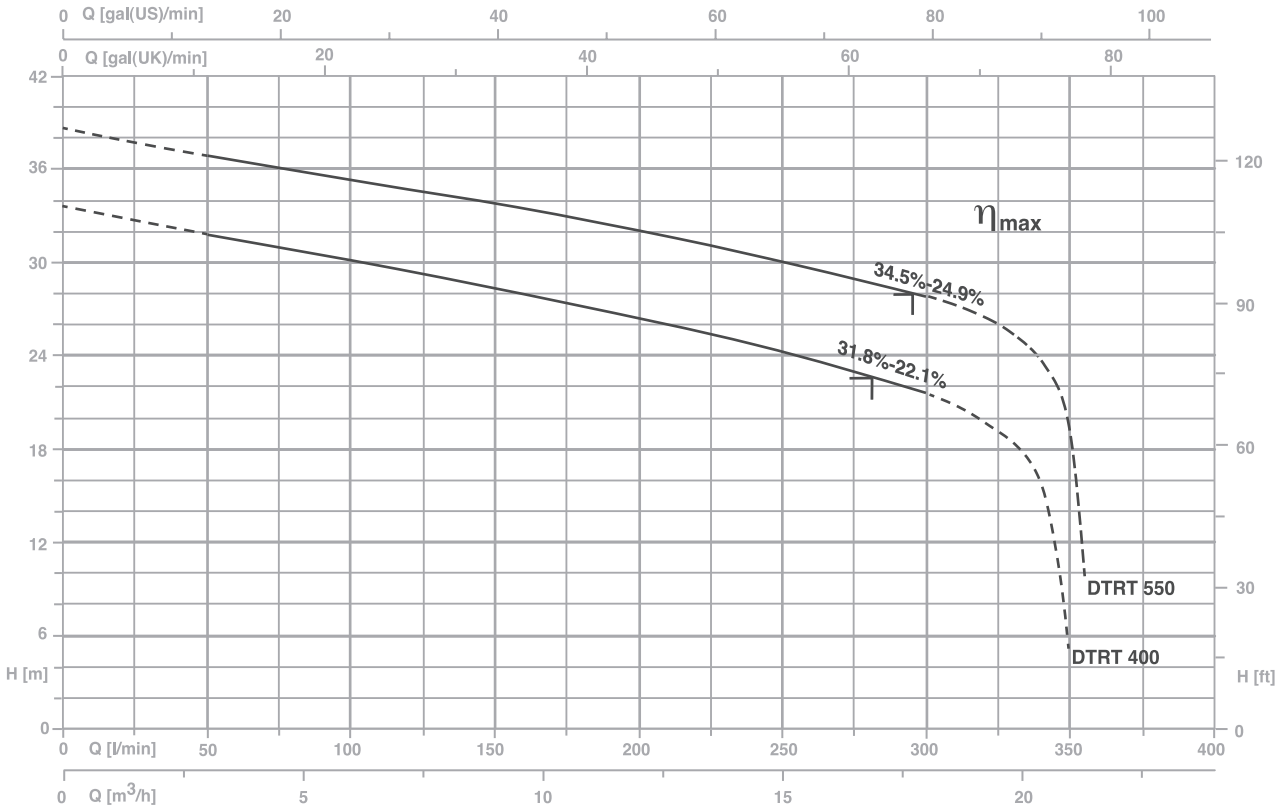

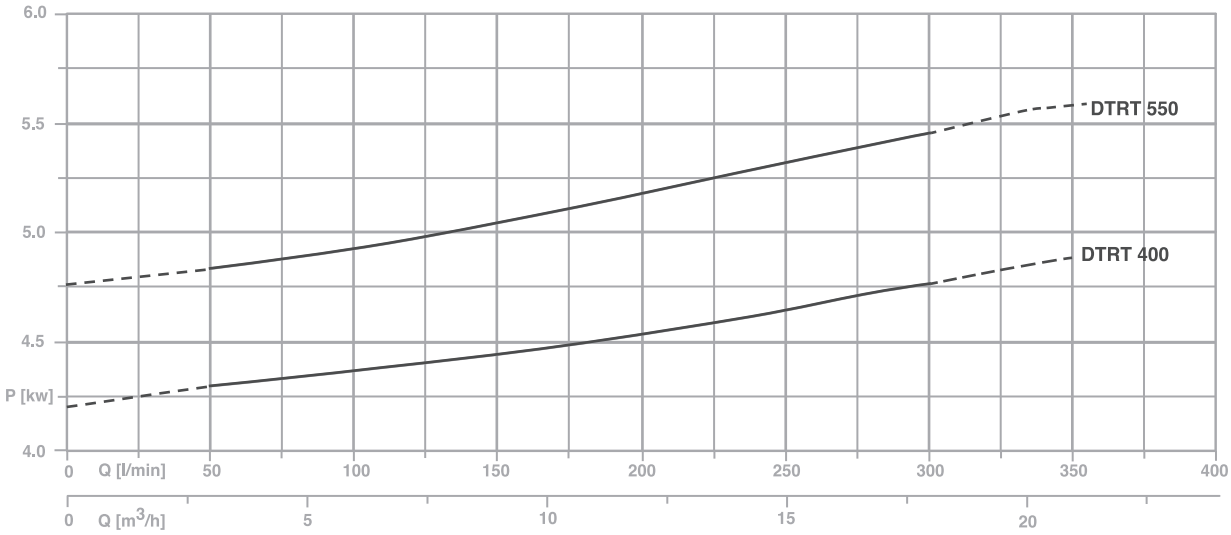

TYPE	AMPERE			
3~	3x230 V 50 Hz (*)	3x400 V 50 Hz	230/400 V 50 Hz ⅄ / Δ (*)	400/690 V 50 Hz ⅄ / Δ
DTRT 400	13,0	7,5	-	-
DTRT 550	15,9	9,2	-	-

(*) no standard execution

$\neg\ \eta_{max}$

max rendimento idraulico e rispettivo rendimento totale
max hydraulic efficiency and respective total efficiency
máx rendimiento hidráulico y correspondiente rendimiento total
max rendement hydraulique et rendement total

TYPE	P2		P1 (kW)	Q (m³/h - l/min)						
				0	3	6	9	12	15	18
				0	50	100	150	200	250	300
3~	(HP)	(kW)	3~	H (m)						
DTRT 400	4	3	4,5	33,5	31,8	30,1	28,5	26,4	24,4	21,6
DTRT 550	5,5	4	5,3	38,6	36,9	35,3	33,9	32,1	30,1	27,6

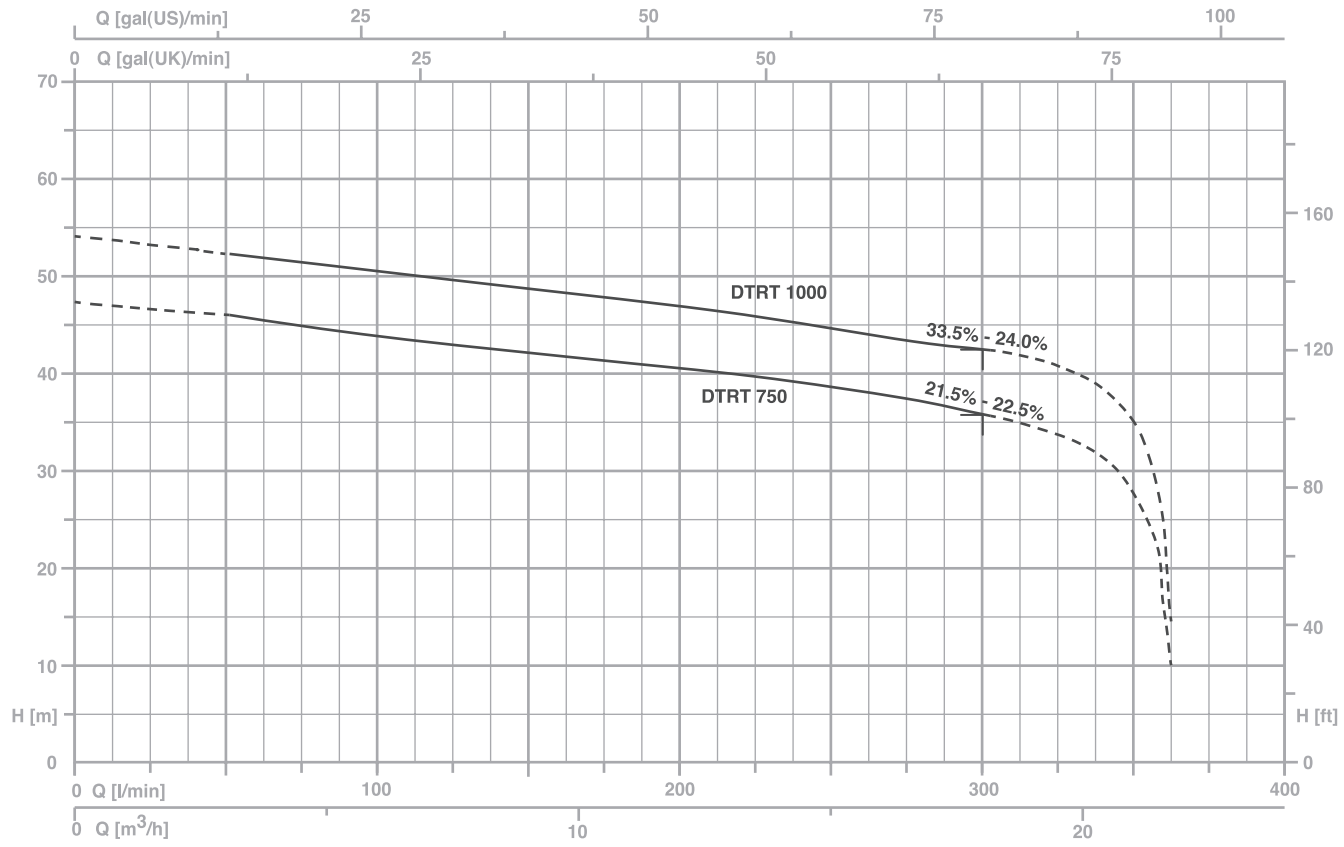

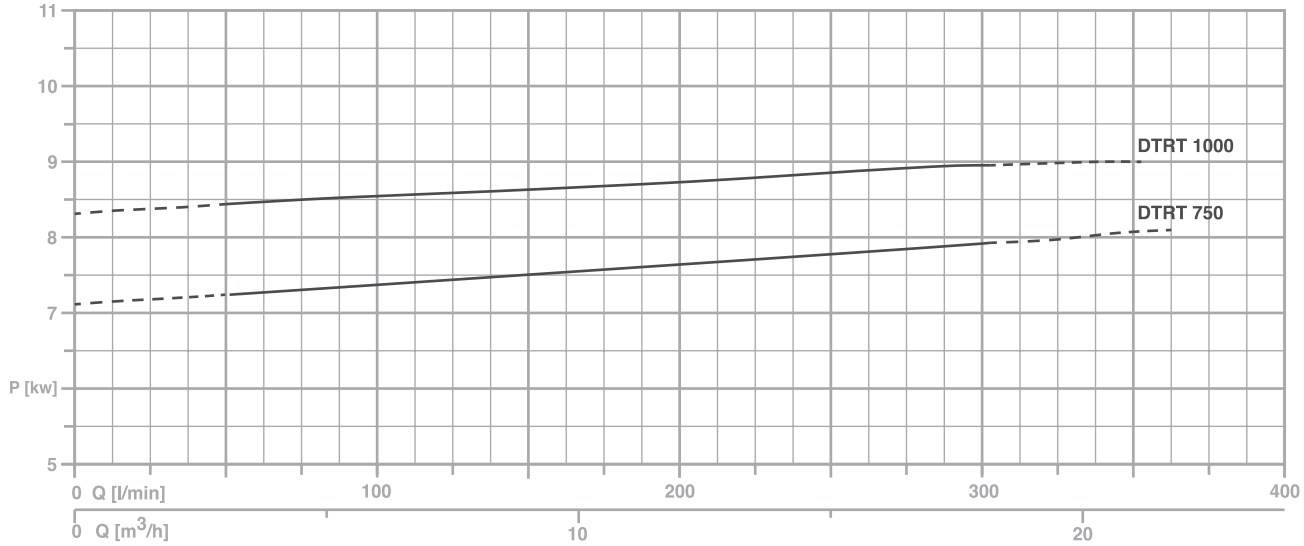

TYPE	AMPERE			
3~	3x230 V 50 Hz (*)	3x400 V 50 Hz	230/400 V 50 Hz ⅄ / Δ (*)	400/690 V 50 Hz ⅄ / Δ
DTRT 750	-	13,9	24,0	13,9
DTRT 1000	-	15,5	26,8	15,5

(*) no standard execution

$\neg\, \eta_{max}$

max rendimento idraulico e rispettivo rendimento totale
max hydraulic efficiency and respective total efficiency
máx rendimiento hidráulico y correspondiente rendimiento total
max rendement hydraulique et rendement total

TYPE	P2		P1 (kW)	Q (m³/h - l/min)								
				0	3	6	9	12	15	18	21	21,6
3~				0	50	100	150	200	250	300	350	360
	(HP)	(kW)	3~	H (m)								
DTRT 750	7,5	5,5	8,0	47,8	46,2	44,5	42,7	40,8	38,9	36,1	26,7	11,0
DTRT 1000	10	7,5	9,1	54,6	52,7	51	49,2	47,1	45,1	42,7	34,0	15

DTRT 400-1000 WITH GRINDER

ACCESSORIES

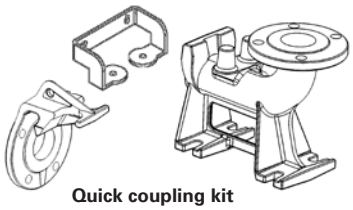

Quick coupling kit



Counterflange

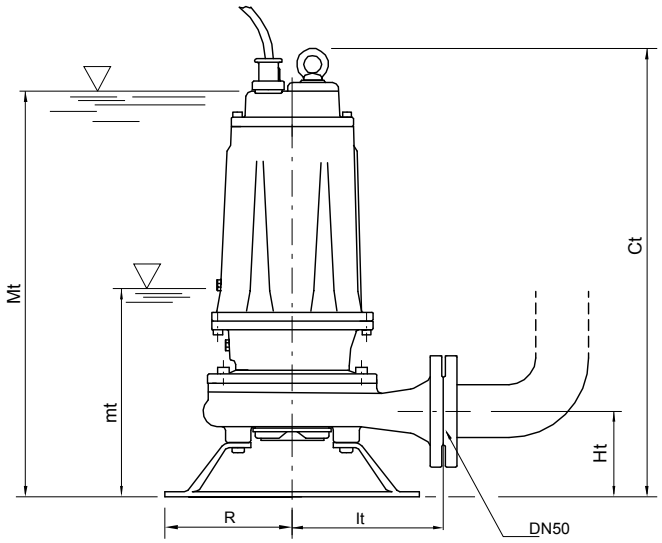

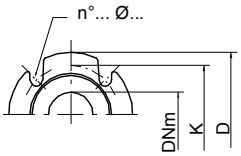

Mt/Mf: livello minimo di funzionamento continuo
Mt/Mf: lowest level for continuos duty
Mt/Mf: nivel minimo de funcionamienmto continuo
Mt/Mf: niveau minimum de fonctionnement continu

mt/mf: livello minimo di funzionamento
mt/mf: lowest working level
mt/mf: nivel minimo de funcionamienmto
mt/mf: niveau minimum de fonctionnement

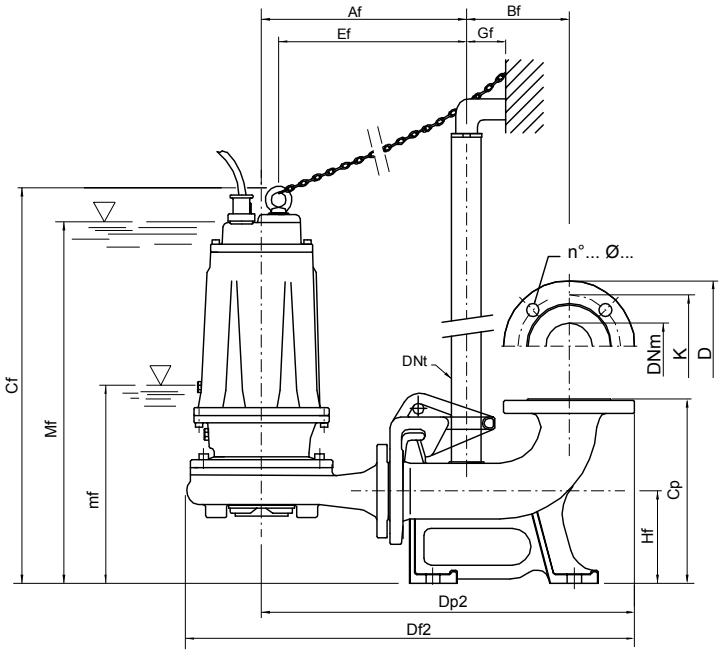

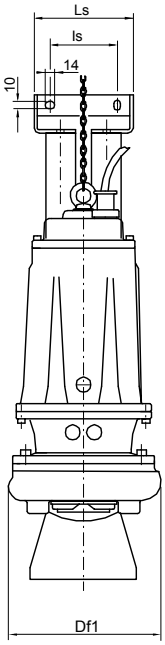

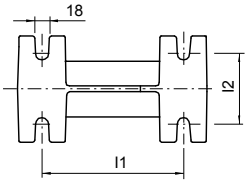

Flange UNI PN 10 (mm)			
DNm	K	D	n°... ø...
50	125	165	4... 18...
65	145	185	4... 18...

TYPE	DIMENSIONS (mm)							Kg
	Ct	Ht	R	It	mt	Mt	DNm	
DTRT 400	595	112	160	190	265	550	50	58
DTRT 550	595	112	160	190	265	550	50	66
DTRT 750	680	160	180	250	280	630	65	94
DTRT 1000	680	160	180	250	280	630	65	97

TYPE	DIMENSIONS (mm)																	
	Af	Bf	Cf	Cp	Df1	Df2	Dp2	DNt	Ef	Gf	Hf	I1	I2	Is	Ls	mf	Mf	DNm
DTRT 400/P	300	145	614	260	237	654	538	1" 1/4	269	55	130	200	100	95	140	290	566	50
DTRT 550/P	300	145	614	260	237	654	538	1" 1/4	269	55	130	200	100	95	140	290	566	50
DTRT 750/P	331	145	656	260	279	710	569	1" 1/4	297	55	130	200	100	95	140	290	600	65
DTRT 1000/P	331	145	656	260	279	710	569	1" 1/4	297	55	130	250	100	95	140	290	600	65

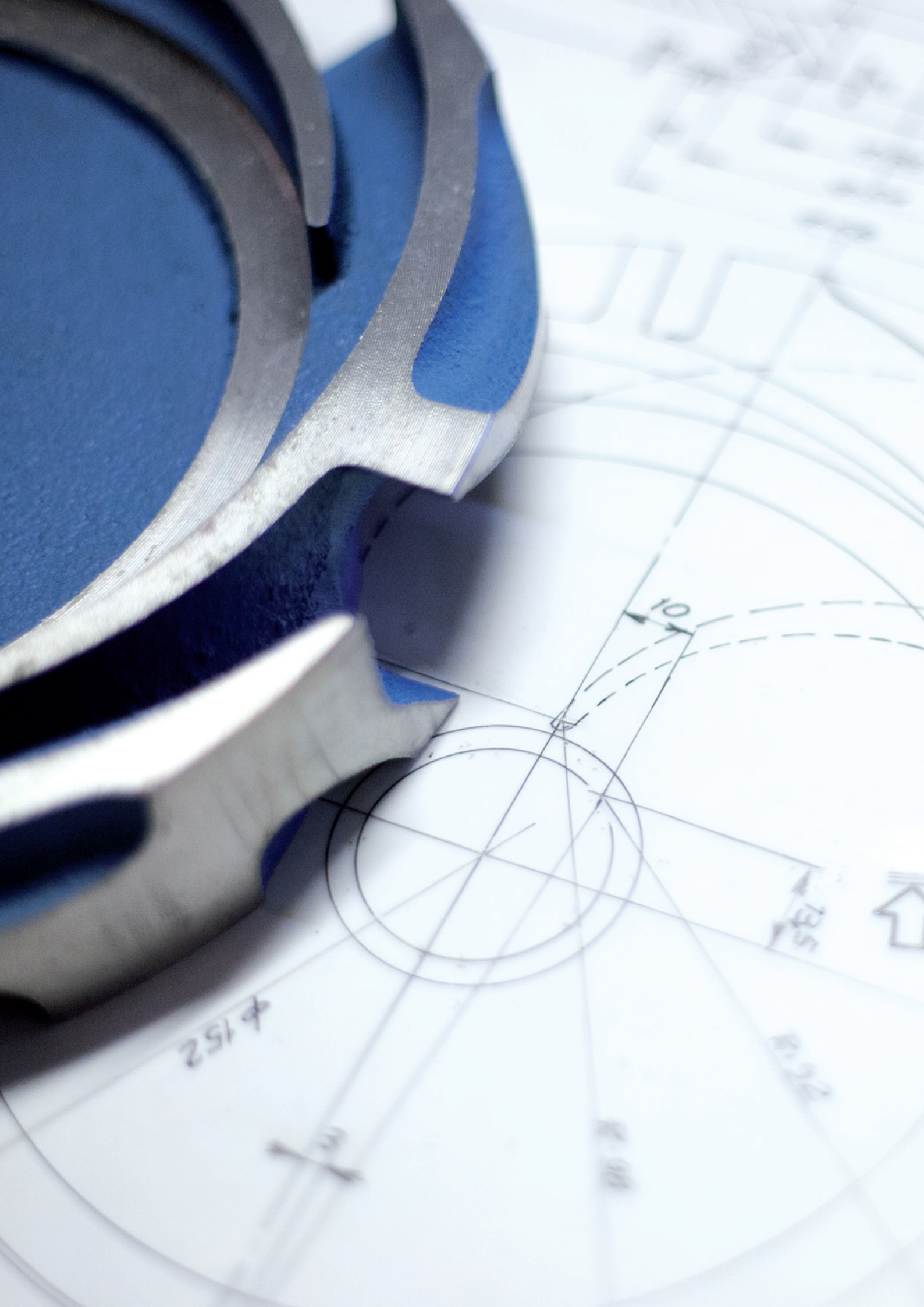

4S



4 S (T) 24 - 7

- 4 — dimensioni pozzo (") / well (") / dimensiones pozo (") / dimensions puits (")
- S — type
- (T) — 3~
- 24 — max m³/h
- 7 — numero giranti / impellers number / número rodetes / nombre des turbines

Pompe sommerse centrifughe multistadio per pozzi da 4". Valvola di ritegno incorporata nella bocca di mandata. Flangia di accoppiamento al motore predisposta secondo le normative NEMA. Applicazioni civili e agricole sono tra le più comuni.

Submersible multistage centrifugal pumps for 4" wells. Check valve built into the delivery outlet. Pump flange for coupling with motors are made according to NEMA standards. Most common applications are civil and agricultural.

Bombas sumergibles para pozos de 4". Válvula de retención incorporada en la boca de impulsión. Brida de conexión al motor según norma NEMA. Utilizadas en particular para aplicaciones civiles y agrícolas.

Pompes immergées centrifuges multietagées pour puits de 4". Clapet de retenue incorporé dans l'orifice de refoulement. Bride d'accouplement au moteur est exécutée selon normes NEMA. Les applications civiles et agricoles sont parmi les plus communes.

CARATTERISTICHE COSTRUTTIVE / CONSTRUCTION FEATURES CARACTERÍSTICAS CONSTRUCTIVAS / CARACTÉRISTIQUES D'EXÉCUTION	
Bocca di mandata	ottone o acciaio inox (AISI 304)
Delivery outlet	brass or stainless steel (AISI 304)
Boca de impulsión	latón o en acero inoxidable (AISI 304)
Bouche de refoulement	laiton ou en acier inoxydable (AISI 304)
Camicia esterna	acciaio inox
External jacket	stainless steel
Camisa exterior	acero inoxidable
Chemise extérieur	acier inoxydable
Giranti e diffusori	policarbonato alimentare con anelli di rasamento in acciaio inox
Impellers and diffusers	foodstuff polycarbonate with wearing rings in stainless steel
Rodetes y difusores	policarbonato alimentario con anillos de cota de acero inoxidable
Turbines et diffuseurs	polycarbonate alimentaire avec anneaux de raglage en acier inoxidable
Bronzina superiore	bronzo, a richiesta in gomma antisabbia
Upper bushings	bronze, on request in sand resistant rubber
Cojinete superior	bronce, o sobra pedido de goma antiarena
Cousinet de bague supérieur	bronze, ou sur demande en caoutchouc antisable
Albero corpo pompa	acciaio inox
Shaft pump side	stainless steel
Eje cuerpo bomba	acero inoxidable
Arbre pompe	acier inoxydable
Temperatura del liquido **Liquid temperature** **Temperatura del liquído** **Température du liquide**	max 40 °C
Quantità di sabbia nell'acqua **Quantity of sand in the water** **Cantida de arena en el agua** **Quantité de sable dans l'eau**	max 40 g/m³
MOTORE / MOTOR / MOTOR / MOTEUR	
Asincrono 2 poli	incapsulato Franklin non riavvolgibile (cod.WF) o riavvolgibile in bagno d'olio (cod.OF)
Asynchronous 2 pole	encapsulated Franklin not rewound (cod.WF) or rewound in oil bath (cod.OF)
Asíncrono 2 polos	encapsulado Franklin no bobinable (cod.WF) o bobinable en baño de aceite (cod.OF).
Asinchrone 2 pôles	encapsulé Franklin non re-enroulable (cod.WF) enroulable en bain d'huile (cod.OF)
Classe di isolamento **Insulation class** **Clase de aislamiento** **Classe d'isolation**	B
Grado di protezione **Protection degree** **Grado de protección** **Protection**	IP58

2

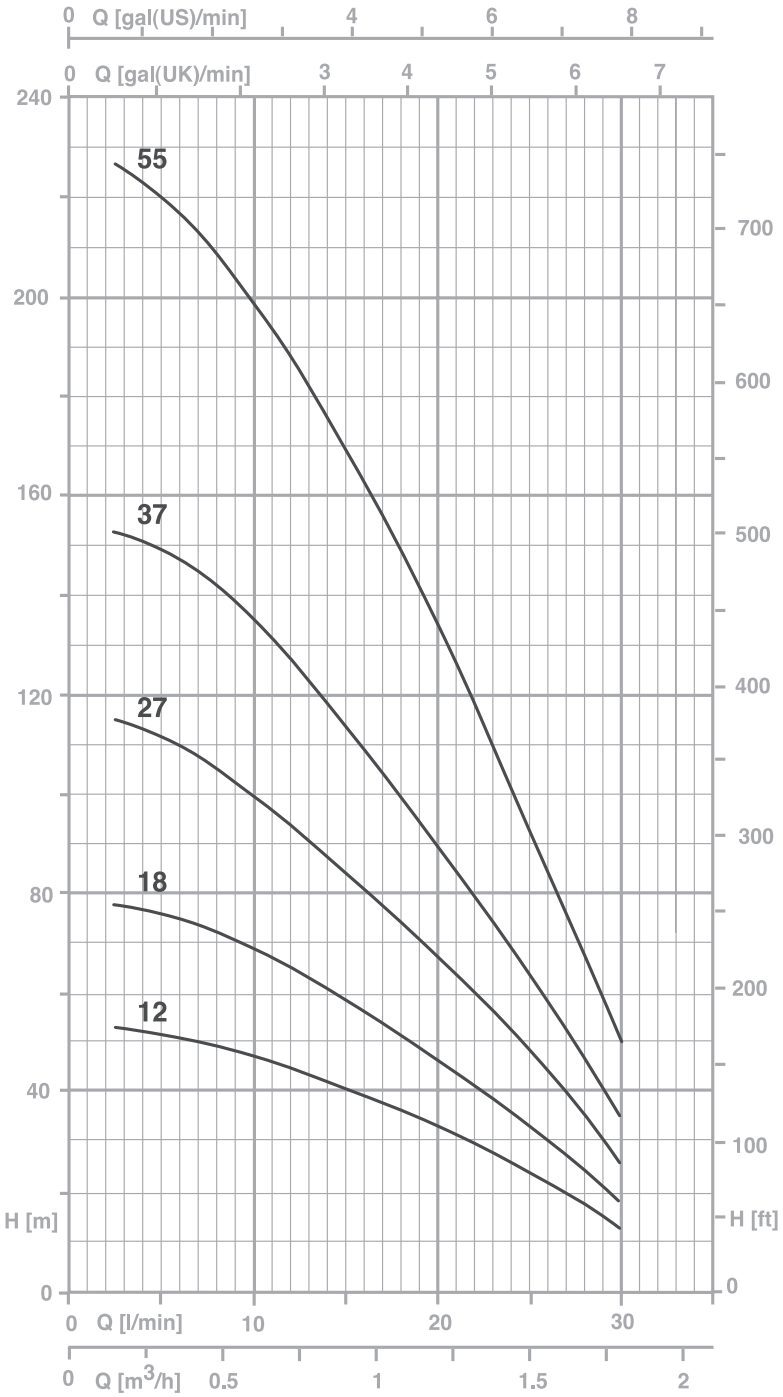

TYPE		P2		Q (m³/h - l/min)						
				0,15	0,3	0,6	0,9	1,2	1,5	1,8
				2,5	5	10	15	20	25	30
1~	3~			H (m)						
		(HP)	(kW)							
4S2-12	-	0,33	0,25	53	51	46	40	33	24	13
4S2-18	**4ST2-18**	0,5	0,37	78	75	67	57	46	33	18
4S2-27	**4ST2-27**	0,75	0,55	115	111	99	85	67	48	26
4S2-37	**4ST2-37**	1	0,74	153	149	133	114	90	63	35
4S2-55	**4ST2-55**	1,5	1,1	231	220	196	168	134	93	49

3

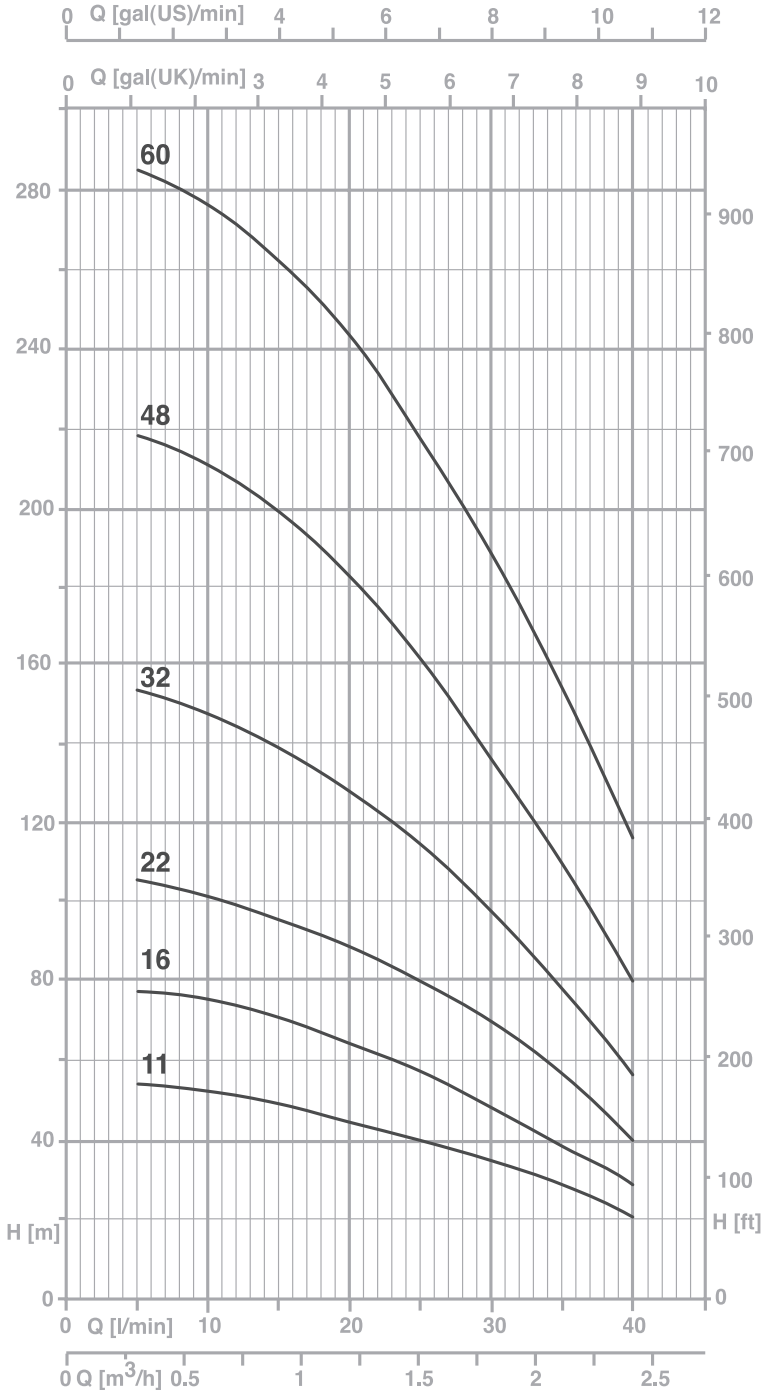

TYPE		P2		Q (m³/h - l/min)							
				0,3	0,6	0,9	1,2	1,5	1,8	2,1	2,4
				5	10	15	20	25	30	35	40
1~	3~			H (m)							
		(HP)	(kW)								
4S3-11	**4ST3-11**	0,5	0,37	54	51	48	44	40	34	28	20
4S3-16	**4ST3-16**	0,75	0,55	78	75	70	65	58	49	39	29
4S3-22	**4ST3-22**	1	0,74	106	102	96	89	80	69	57	40
4S3-32	**4ST3-32**	1,5	1,1	153	147	138	127	115	99	79	58
4S3-46	**4ST3-46**	2	1,5	218	210	198	183	162	137	110	80
4S3-60	**4ST3-60**	3	2,2	284	274	262	243	218	188	154	116

6

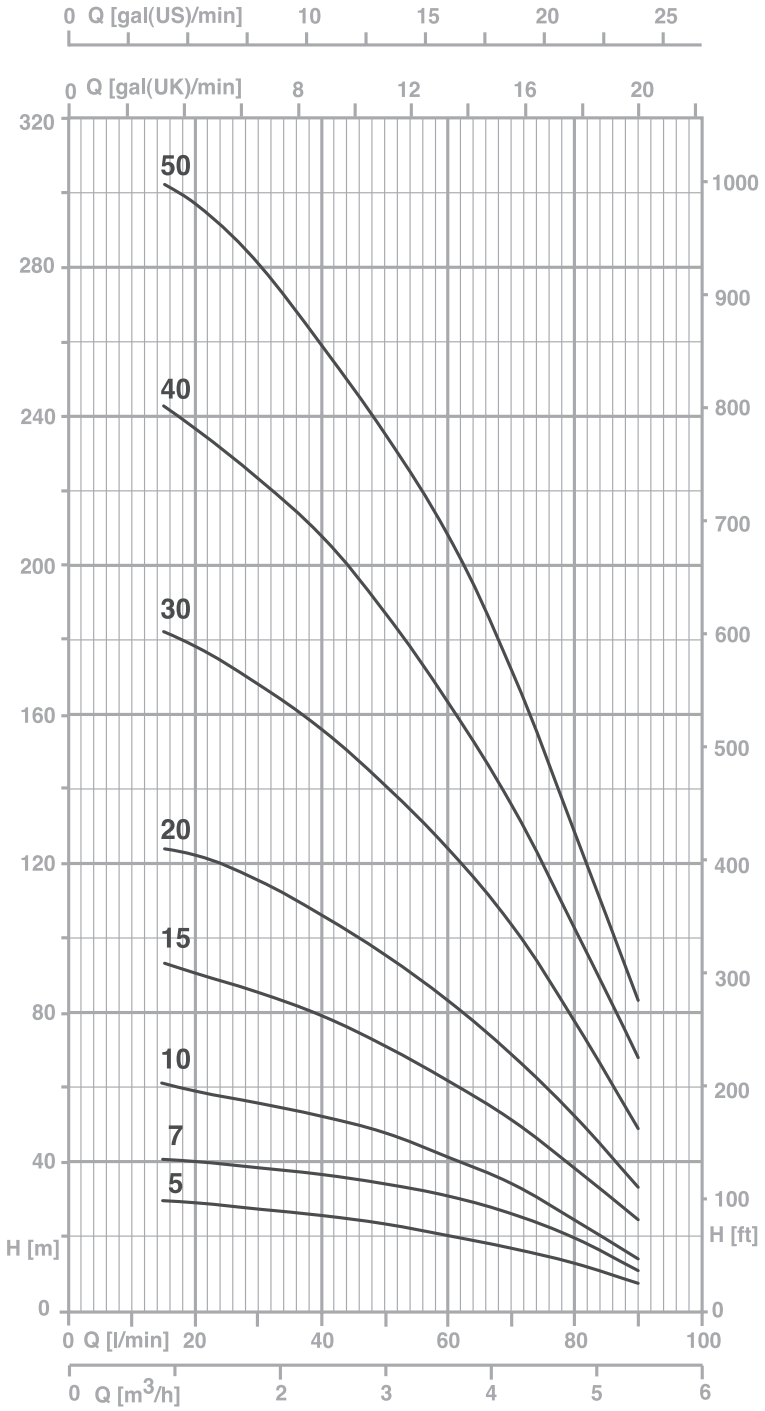

TYPE		P2		Q (m³/h - l/min)								
				0,9	1,2	1,8	2,4	3	3,6	4,2	4,8	5,4
				15	20	30	40	50	60	70	80	90
1~	3~			H (m)								
		(HP)	(kW)									
4S6-5	**4ST6-5**	0,5	0,37	30	29	27	25	23	21	17	13	9
4S6-7	**4ST6-7**	0,75	0,56	42	41	39	36	34	30	26	20	12
4S6-10	**4ST6-10**	1	0,74	62	58	54	50	47	42	35	26	16
4S6-15	**4ST6-15**	1,5	1,1	93	91	85	79	72	61	52	39	26
4S6-20	**4ST6-20**	2	1,5	124	122	115	105	96	84	69	52	34
4S6-30	**4ST6-30**	3	2,2	182	179	168	154	142	124	104	78	49
-	**4ST6-40**	4	3	242	236	223	207	187	163	136	102	68
-	**4ST6-50**	5,5	4	303	298	279	259	238	208	172	130	83

10

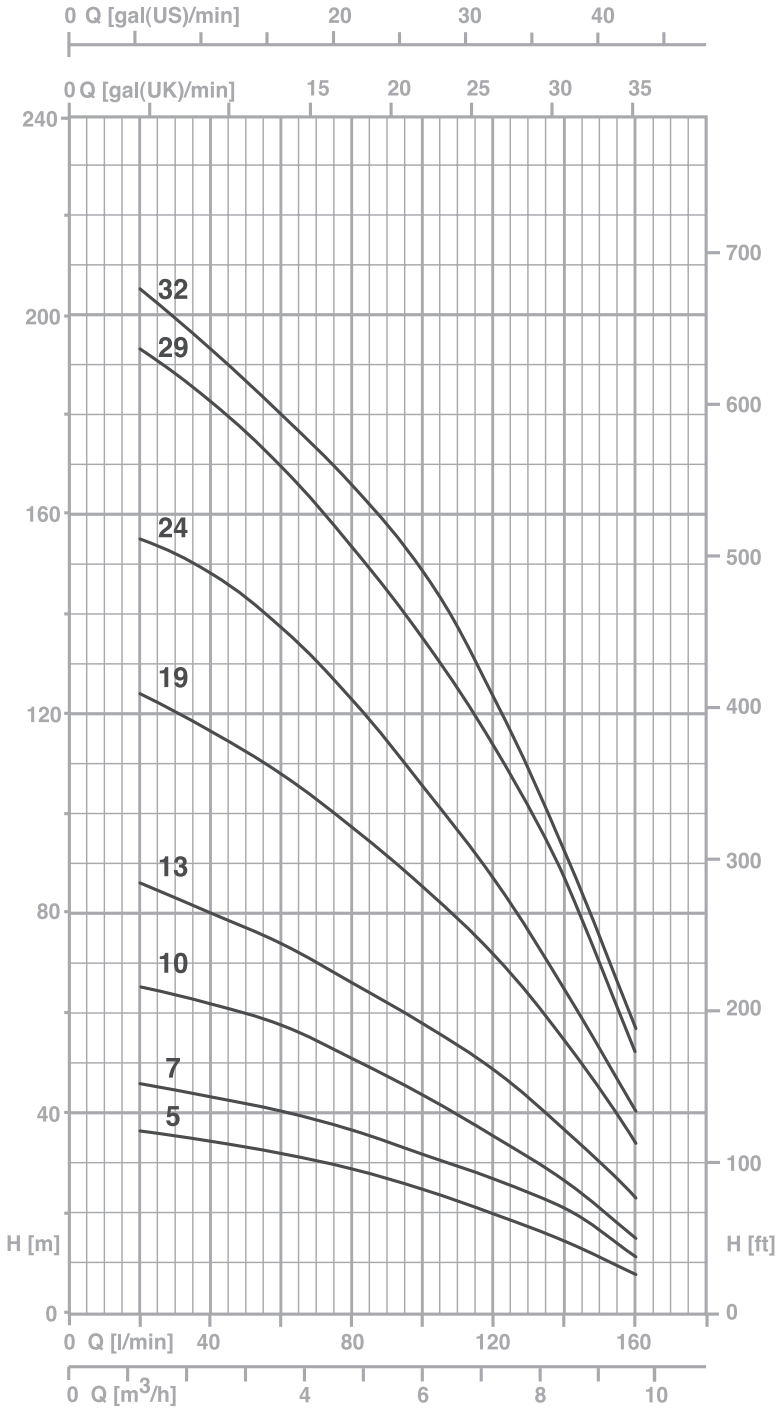

TYPE		P2		Q (m³/h - l/min)							
				1,2	2,4	3,6	4,8	6	7,2	8,4	9,6
				20	40	60	80	100	120	140	160
1~	3~			H (m)							
		(HP)	(kW)								
4S10-5	**4ST10-5**	0,75	0,56	35	32	29	26	23	19	14	10
4S10-7	**4ST10-7**	1	0,74	46	44	40	36	31	26	30	12
4S10-10	**4ST10-10**	1,5	1,1	66	62	58	50	43	36	26	16
4S10-13	**4ST10-13**	2	1,5	85	80	74	66	58	48	36	22
4S10-19	**4ST10-19**	3	2,2	125	118	108	96	85	72	56	35
-	**4ST10-24**	4	3	156	148	138	124	106	86	64	40
-	**4ST10-29**	5	3,7	195	184	169	154	136	115	87	52
-	**4ST10-32**	5,5	4	205	194	180	166	148	122	93	57

14

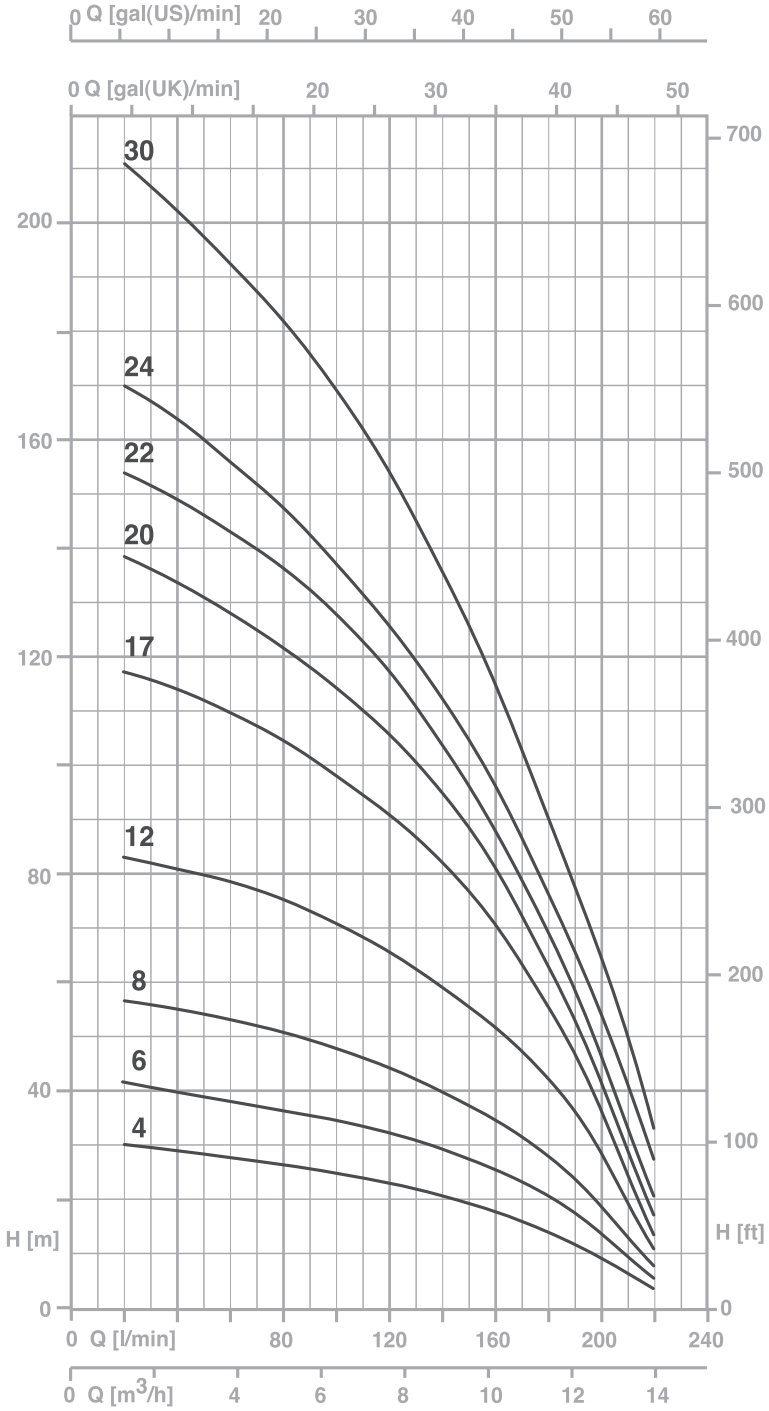

TYPE		P2		Q (m³/h - l/min)							
				1,2	2,4	3,6	4,8	6	8,4	10,8	13,2
				20	40	60	80	100	140	180	220
1~	3~			H (m)							
		(HP)	(kW)								
4S14-4	**4ST14-4**	1	0,74	30	29	28	27	24	21	15	6
4S14-6	**4ST14-6**	1,5	1,1	42	40	39	37	34	29	21	9
4S14-8	**4ST14-8**	2	1,5	57	55	53	51	47	40	29	10
4S14-12	**4ST14-12**	3	2,2	83	81	79	74	70	59	43	12
-	**4ST14-17**	4	3	119	115	111	105	98	83	57	16
-	**4ST14-20**	5	3,7	139	133	128	122	113	95	65	19
-	**4ST14-22**	5,5	4	154	148	143	137	126	105	71	21
-	**4ST14-24**	5,5	4	169	163	154	146	135	115	77	27
-	**4ST14-30**	7,5	5,5	211	202	193	182	168	135	91	32

24

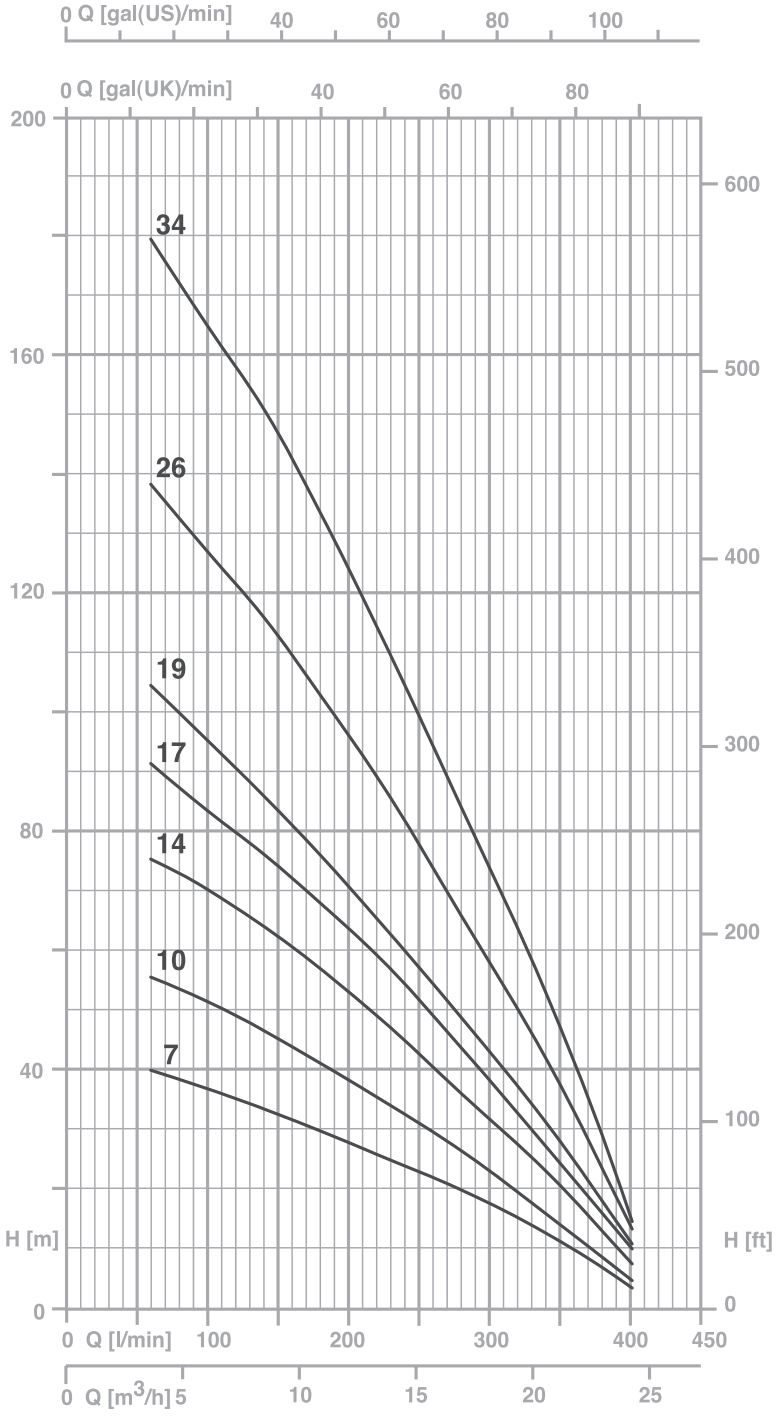

TYPE		P2		Q (m³/h - l/min)							
				3,6	6	8,4	10,8	13,2	16,8	20,4	24
				60	100	140	180	220	280	340	400
1~	3~			H (m)							
		(HP)	(kW)								
4S24-7	**4ST24-7**	2	1,5	40	37	34	30	26	20	13	5
4S24-10	**4ST24-10**	3	2,2	56	52	46	42	36	27	17	6
-	**4ST24-14**	4	3	76	71	65	57	49	37	23	7
-	**4ST24-17**	5	3,7	92	85	77	68	59	44	27	10
-	**4ST24-19**	5,5	4	105	96	86	77	66	49	31	11
-	**4ST24-26**	7,5	5,5	138	128	117	105	89	65	41	13
-	**4ST24-34**	10	7,5	180	166	151	133	116	85	52	15

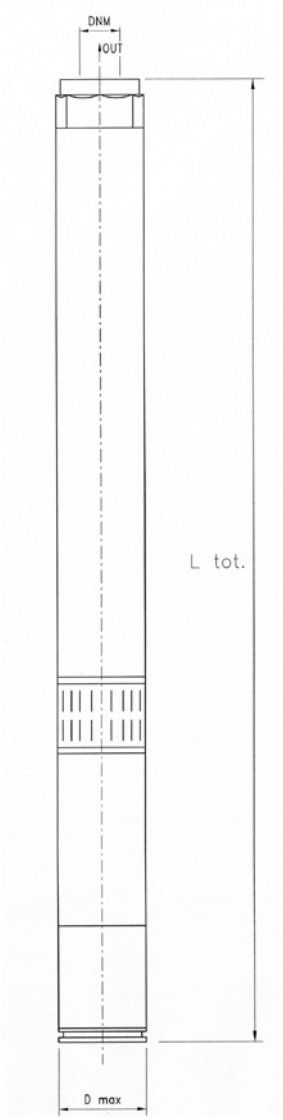

TYPE	DIMENSIONS (mm)				Kg	
	D max	L tot. 1~	L tot. 3~	DNM	1~	3~
4S2-12	96	826	-	1" 1/4 G	11.4	-
4S2-18	96	966	946	1" 1/4 G	13	12.1
4S2-27	96	1171	1141	1" 1/4 G	15.5	14.3
4S2-37	96	1401	1371	1" 1/4 G	18.1	16.7
4S2-55	96	1836	1796	1" 1/4 G	22.5	20.5
4S3-11	96	826	806	1" 1/4 G	12.2	11.3
4S3-16	96	956	926	1" 1/4 G	14	12.8
4S3-22	96	1106	1076	1" 1/4 G	16.1	14.7
4S3-32	96	1341	1301	1" 1/4 G	19.2	17.2
4S3-46	96	1676	1616	1" 1/4 G	23.9	20.9
4S3-60	96	1996	1996	1" 1/4 G	26.2	25.8
4S6-5	96	771	751	1" 1/4 G	12	11.1
4S6-7	96	866	836	1" 1/4 G	13.6	12.4
4S6-10	96	991	961	1" 1/4 G	15.6	14.2
4S6-15	96	1191	1151	1" 1/4 G	18.5	16.5
4S6-20	96	1416	1356	1" 1/4 G	22.4	19.4
4S6-30	96	1736	1736	1" 1/4 G	24.8	24.4
4S6-40	96	-	2263	1" 1/4 G	-	35.7
4S6-50	96	-	2698	1" 1/4 G	-	41.5
4S10-5	96	916	866	2"G	13.8	12.6
4S10-7	96	1051	1121	2"G	15.4	14
4S10-10	96	1251	1211	2"G	18.5	16.5
4S10-13	96	1471	1411	2"G	22.2	19.2
4S10-19	96	1766	1786	2"G	24.3	23.9
4S10-24	96	-	2313	2"G	-	35.2
4S10-29	96	-	2648	2"G	-	39.7
4S10-32	96	-	2808	2"G	-	40.6
4S14-4	96	896	866	2"G	14.9	13.5
4S14-6	96	1041	1001	2"G	17.3	15.3
4S14-8	96	1206	1146	2"G	20.7	17.7
4S14-12	96	1416	1416	2"G	22.1	21.7
4S14-17	96	-	1888	2"G	-	32.4
4S14-20	96	-	2173	2"G	-	37
4S14-22	96	-	2278	2"G	-	37.7
4S14-24	96	-	2383	2"G	-	38.2
4S14-30	96	-	2703	2"G	-	40.5
4S24-7	96	1341	1281	2"G	21.5	18.5
4S24-10	96	1576	1576	2"G	23.1	21.7
4S24-14	96	-	2163	2"G	-	34
4S24-17	96	-	2463	2"G	-	38.5
4S24-19	96	-	2623	2"G	-	39.5
4S24-26	96	-	3233	2"G	-	42.6
4S24-34	96	-	4024	2"G	-	53

4S/A



4 S (T) 400 - 20A

- 4 — dimensioni pozzo (") / well (") / dimensiones pozo (") / dimensions puits (")
- S — type
- (T) — 3~
- 400 — max l/min
- 20A — numero giranti / impellers number / número rodetes / nombre des turbines
- type

Pompe sommerse centrifughe multistadio per pozzi da 4". Valvola di ritegno incorporata nella bocca di mandata. Flangia di accoppiamento al motore predisposta secondo le normative NEMA. Applicazioni civili e agricole entrano tra le più comuni.

Submersible multistage centrifugal pumps for 4" wells. Check valve built into the delivery outlet. Pump flange for coupling with motors are made according to NEMA standards. Most common applications are civil and agricultural.

Bombas sumergibles para pozos de 4". Válvula de retención incorporada en la boca de impulsión. Brida de conexión al motor según norma NEMA. Utilizadas en particular para aplicaciones civiles y agrícolas.

Pompes immergées centrifuges multietagées pour puits de 4". Clapet de retenue incorporé dans l'orifice de refoulement. Bride d'accouplement au moteur est exécutée selon normes NEMA. Les applications civiles et agricoles sont parmi les plus communes.

CARATTERISTICHE COSTRUTTIVE / CONSTRUCTION FEATURES CARACTERÍSTICAS CONSTRUCTIVAS / CARACTÉRISTIQUES D'EXÉCUTION	
Bocca di mandata	acciaio inox (AISI 304)
Delivery outlet	stainless steel (AISI 304)
Boca de impulsión	acero inoxidable (AISI 304)
Bouche de refoulement	acier inoxydable (AISI 304)
Camicia esterna	acciaio inox
External jacket	stainless steel
Camisa exterior	acero inoxidable
Chemise extérieur	acier inoxydable
Giranti e diffusori	policarbonato alimentare con anelli di rasamento in acciaio inox
Impellers and diffusers	foodstuff polycarbonate with wearing rings in stainless steel
Rodetes y difusores	policarbonato alimentario con anillos de cota de acero inoxidable
Turbines et diffuseurs	polycarbonate alimentaire avec anneaux de raglage en acier inoxidable
Bronzina superiore	bronzo, a richiesta in gomma antisabbia
Upper bushings	bronze, on request in sand resistant rubber
Cojinete superior	bronce, o sobra pedido de goma antiarena
Cousinet de bague supérieur	bronze, ou sur demande en caoutchouc antisable
Albero corpo pompa	acciaio inox
Shaft pump side	stainless steel
Eje cuerpo bomba	acero inoxidable
Arbre pompe	acier inoxydable
Temperatura del liquido **Liquid temperature** **Temperatura del liquído** **Température du liquide**	max 35 °C
Quantità di sabbia nell'acqua **Quantity of sand in the water** **Cantida de arena en el agua** **Quantité de sable dans l'eau**	max 150 g/m³
MOTORE / MOTOR / MOTOR / MOTEUR	
Asincrono 2 poli	incapsulato Franklin non riavvolgibile (cod.WF) o riavvolgibile in bagno d'olio (cod.OF)
Asynchronous 2 pole	encapsulated Franklin not rewound (cod.WF) or rewound in oil bath (cod.OF)
Asíncrono 2 polos	encapsulado Franklin no bobinable (cod.WF) o bobinable en baño de aceite (cod.OF).
Asinchrone 2 pôles	encapsulé Franklin non re-enroulable (cod.WF) enroulable en bain d'huile (cod.OF)
Classe di isolamento **Insulation class** **Clase de aislamiento** **Classe d'isolation**	B
Grado di protezione **Protection degree** **Grado de protección** **Protection**	IP58

25

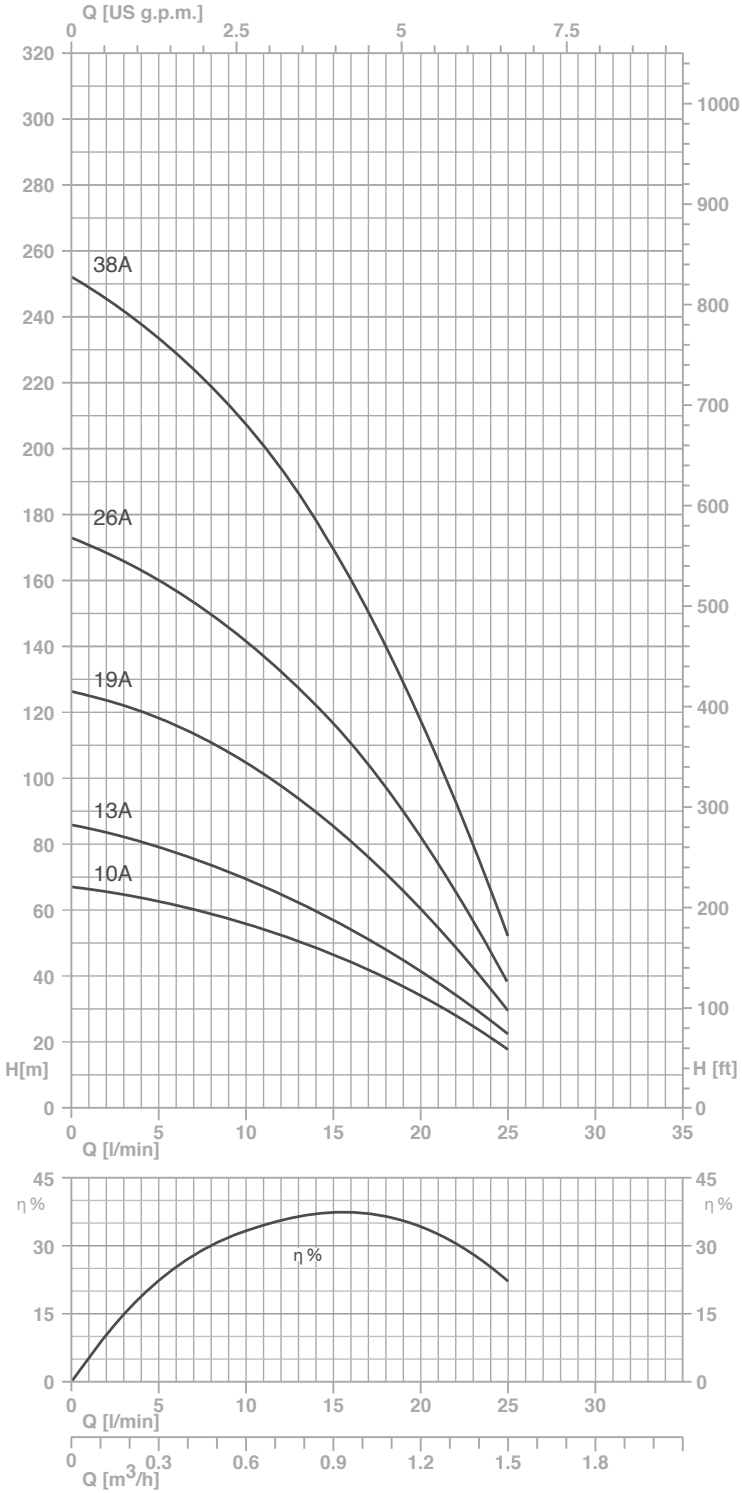

TYPE	P2		Q (m³/h - l/min)						DNM	Lenght	Weight
			0	0,3	0,6	0,9	1,2	1,5			
			0	5	10	15	20	25			
	(HP)	(kW)	H (m)							mm	Kg
4S 25/10A	0,5	0,37	67	63	55	46	33	18	1"1/4	324	3,3
4S 25/13A	0,5	0,37	86	78	70	56	42	23		377	3,7
4S 25/19A	0,75	0,55	126	118	105	86	60	30		481	4,7
4S 25/26A	1,0	0,75	173	160	141	117	81	39		642	5,8
4S 25/38A	1,5	1,1	253	234	208	169	117	52		864	8,2

50

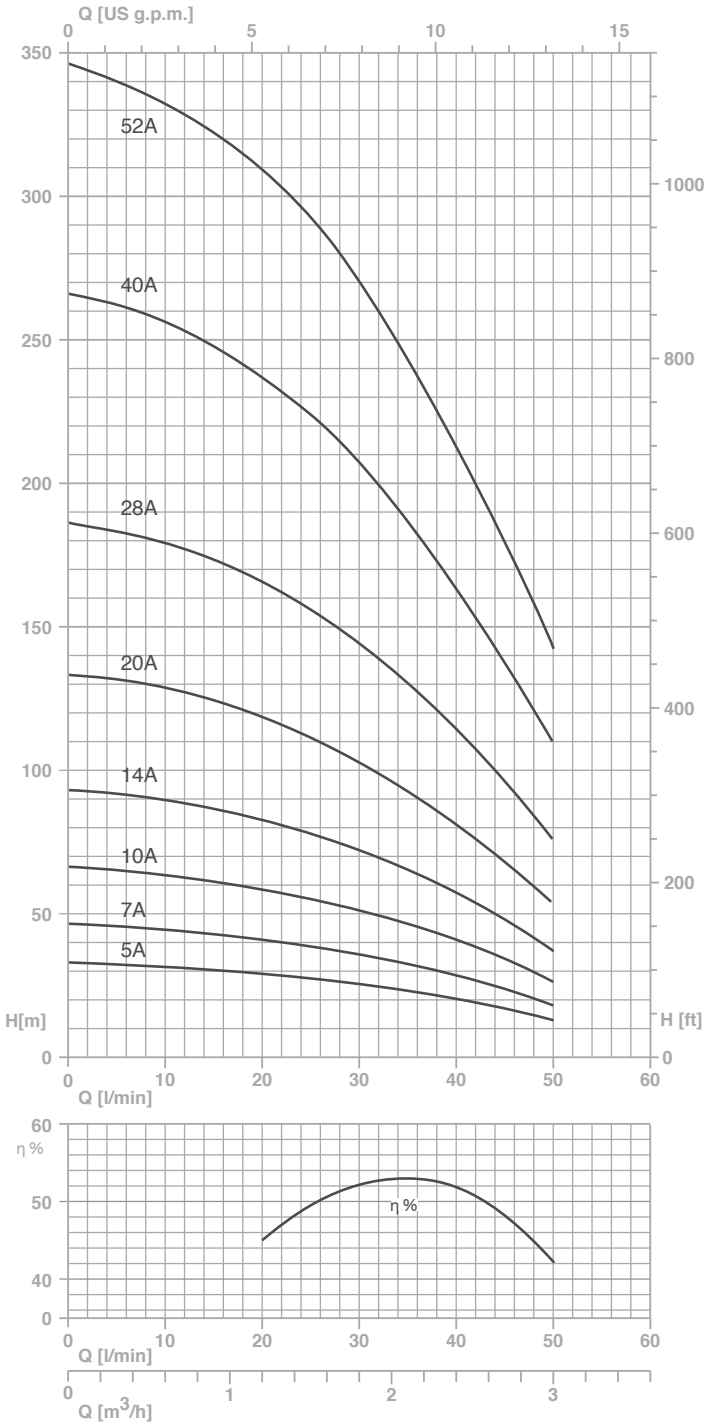

TYPE	P2		Q (m³/h - l/min)						DNM	Lenght	Weight
			0	1,2	1,5	1,8	2,4	3			
			0	20	25	30	40	50			
	(HP)	(kW)	H (m)							mm	Kg
4S 50/5A	0,5	0,37	33	30	28	26	20	13	1"1/4	245	2,6
4S 50/7A	0,5	0,37	47	42	40	36	29	19		280	2,9
4S 50/10A	0,75	0,55	67	60	56	52	41	27		332	3,5
4S 50/14A	1,0	0,75	93	83	79	73	57	37		402	4,2
4S 50/20A	1,5	1,1	133	119	113	104	82	53		507	5,3
4S 50/28A	2	1,5	187	167	158	146	115	74		680	7,1
4S 50/40A	3	2,2	267	238	226	208	164	106		914	10,1
4S 50/52A	4	3	347	309	294	271	213	138		1120	12,2

70

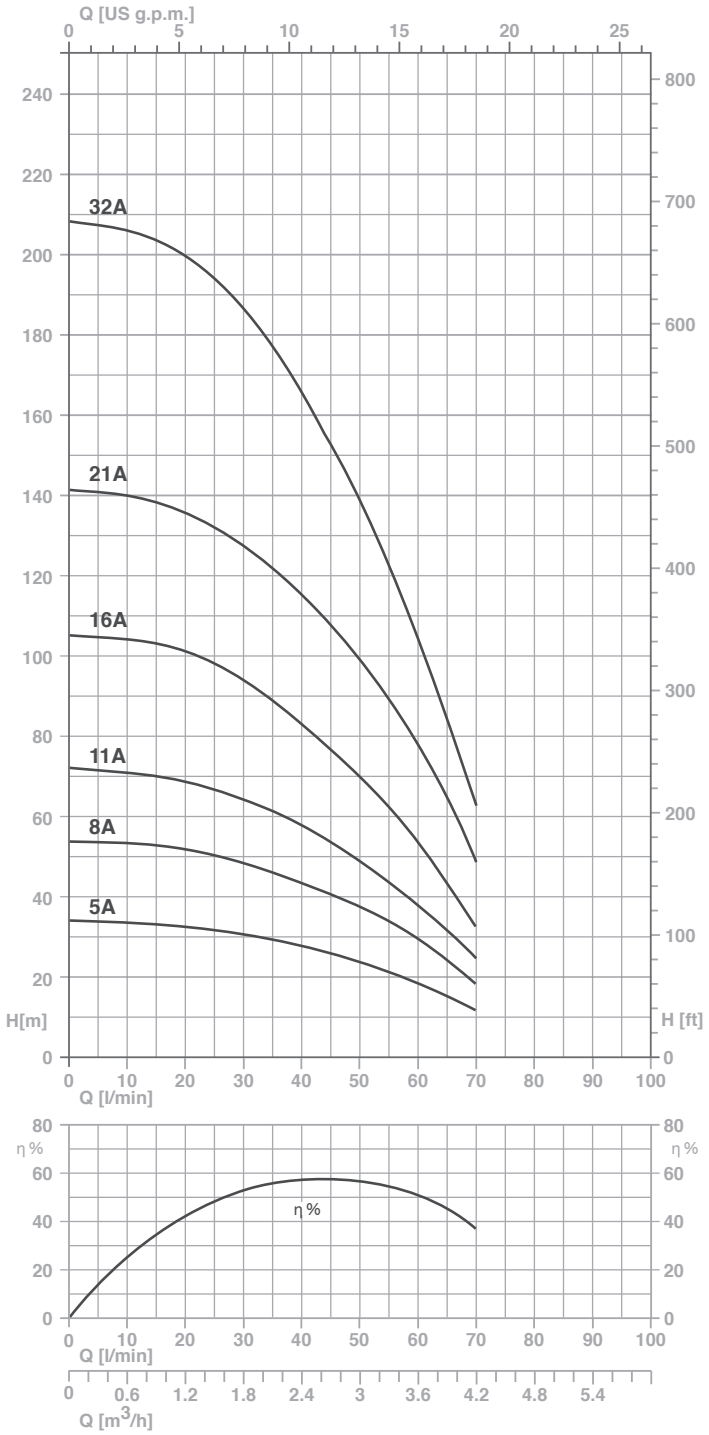

TYPE	P2		Q (m³/h - l/min)										DNM	Lenght	Weight
			0	1,2	1,5	1,8	2,1	2,4	2,7	3,0	3,6	4,2			
			0	20	25	30	35	40	45	50	60	70			
	(HP)	(kW)	H (m)											mm	Kg
4S 70/5A	0,5	0,37	34	32	31	30	29	28	26	24	19	13	1"1/4	236	2,5
4S 70/8A	0,75	0,55	54	51	50	49	46	43	41	38	30	19		289	2,9
4S 70/11A	1,0	0,75	72	68	66	64	61	58	54	49	38	26		342	3,4
4S 70/16A	1,5	1,1	106	101	98	95	89	83	77	70	54	33		430	4,2
4S 70/21A	2,0	1,5	142	135	132	127	122	115	108	100	79	49		519	5,0
4S 70/32A	3,0	2,2	208	200	194	187	177	165	152	138	104	62		749	7,1

100

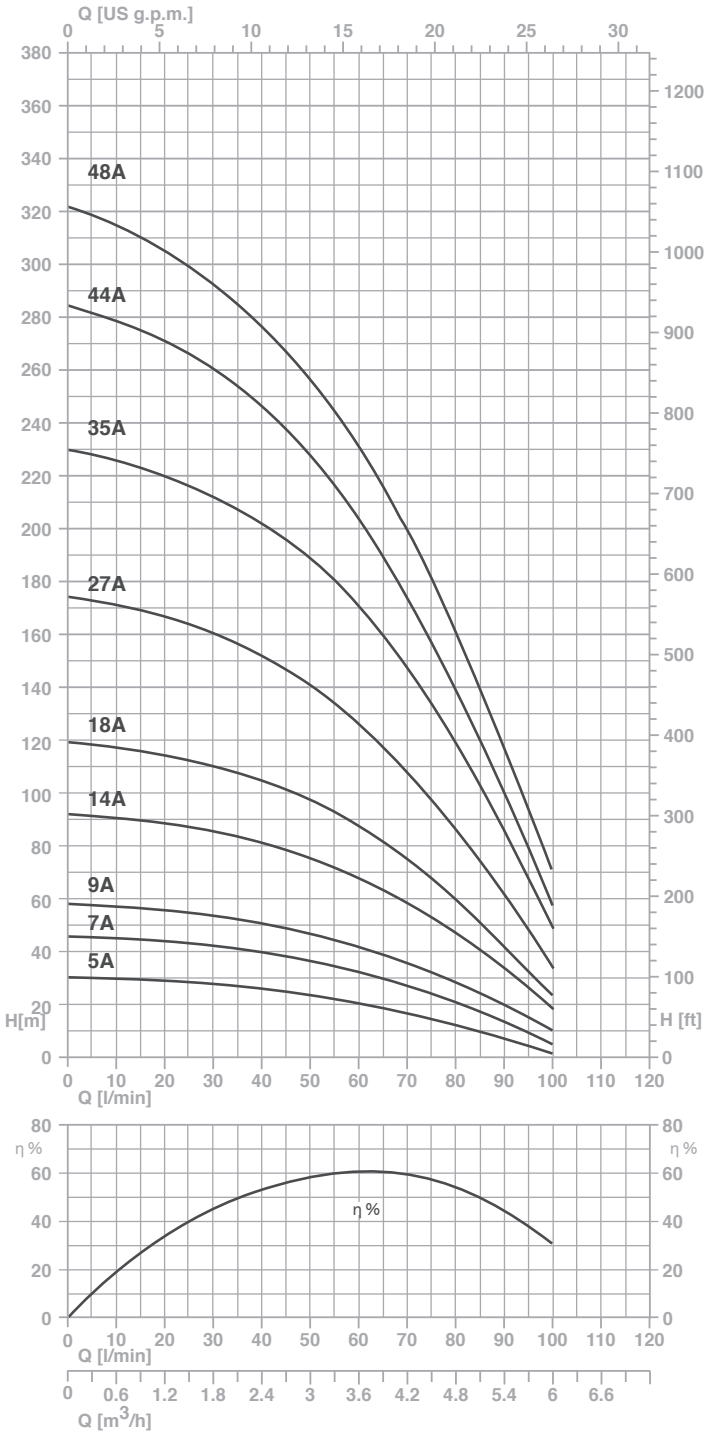

TYPE	P2		Q (m³/h - l/min)												DNM	Lenght	Weight
			0	1,5	1,8	2,1	2,4	2,7	3,0	3,6	4,2	4,8	5,4	6,0			
			0	25	30	35	40	45	50	60	70	80	90	100			
	(HP)	(kW)	H (m)													mm	Kg
4S 100/5A	0,5	0,37	33	29	28	27	26	25	24	21	18	13	8	3	1"1/4	257	2,7
4S 100/7A	0,75	0,55	46	43	42	41	40	39	37	33	28	21	13	7		301	3,0
4S 100/9A	1,0	0,75	59	55	54	52	51	49	47	43	37	28	20	10		344	3,3
4S 100/14A	1,5	1,1	93	87	86	83	81	79	76	68	58	47	33	20		452	4,1
4S 100/18A	2,0	1,5	120	113	111	108	105	102	98	88	75	60	42	25		538	4,7
4S 100/27A	3,0	2,2	175	164	161	157	152	147	141	127	109	87	61	35		767	6,2
4S 100/35A	4,0	3,0	231	217	212	208	202	196	189	170	149	120	87	50		934	7,9
4S 100/44A	5,0	3,7	285	266	260	254	248	238	229	203	172	139	100	59		1128	9,3
4S 100/48A	5,5	4,0	322	299	292	285	276	267	256	231	199	160	118	70		1253	9,9

110

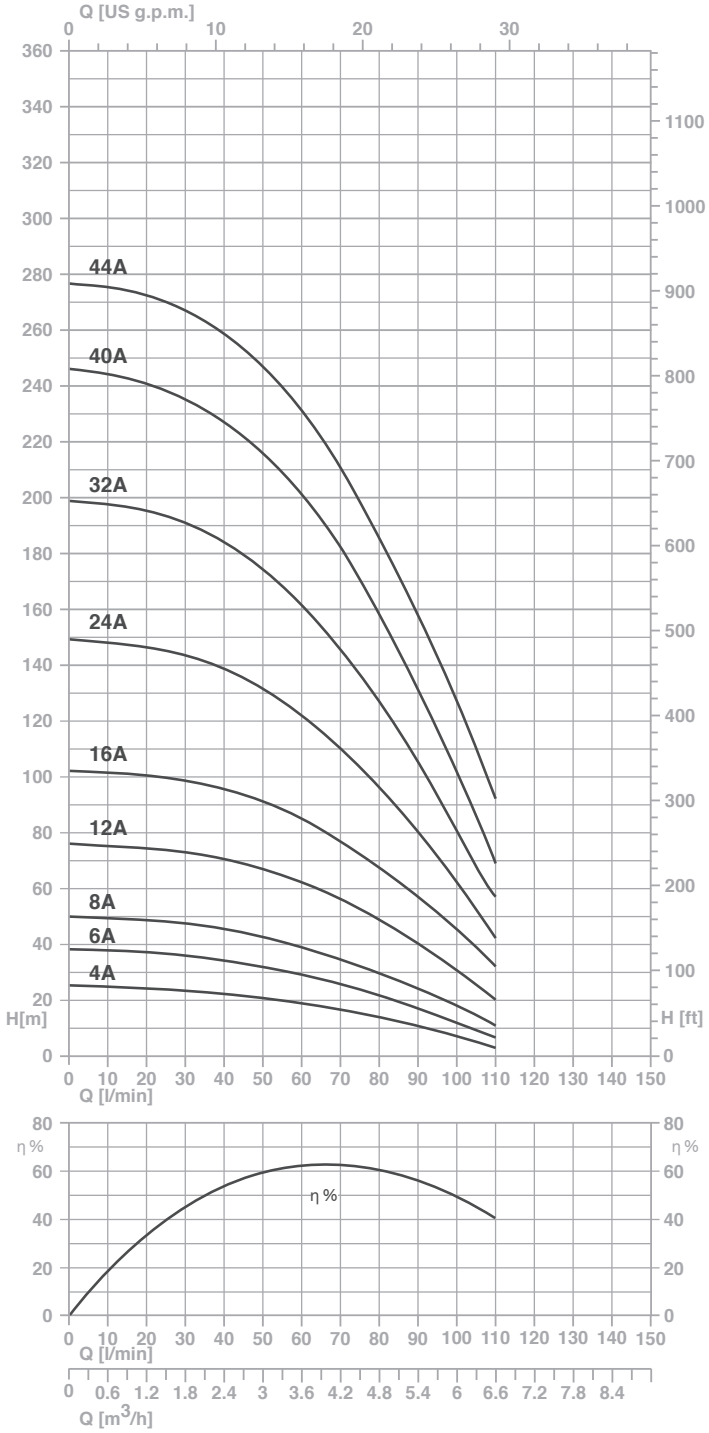

TYPE	P2		Q (m³/h - l/min)										DNM	Lenght	Weight
			0	2,1	2,4	2,7	3,0	3,6	4,2	4,8	5,4	6,0			
			0	35	40	45	50	60	70	80	90	100			
	(HP)	(kW)	H (m)											mm	Kg
4S 110/4A	0,5	0,37	26	23	22	22	21	19	17	14	11	7	1"1/4	247	2,4
4S 110/6A	0,75	0,55	38	36	35	33	32	30	26	22	18	12		296	2,2
4S 110/8A	1,0	0,75	51	47	46	44	43	39	35	30	24	18		345	3,3
4S 110/12A	1,5	1,1	77	72	71	69	68	63	57	49	41	31		433	4,1
4S 110/16A	2,0	1,5	102	98	96	94	92	86	77	68	57	46		542	5,0
4S 110/24A	3,0	2,2	151	142	139	136	132	122	111	97	80	62		777	6,6
4S 110/32A	4,0	3,0	203	188	185	180	175	162	146	127	105	80		965	8,7
4S 110/40A	5,0	3,7	253	232	227	222	216	202	182	159	131	102		1160	10,4
4S 110/44A	5,5	4,0	278	265	260	254	247	230	210	187	159	127		1296	11,2

140

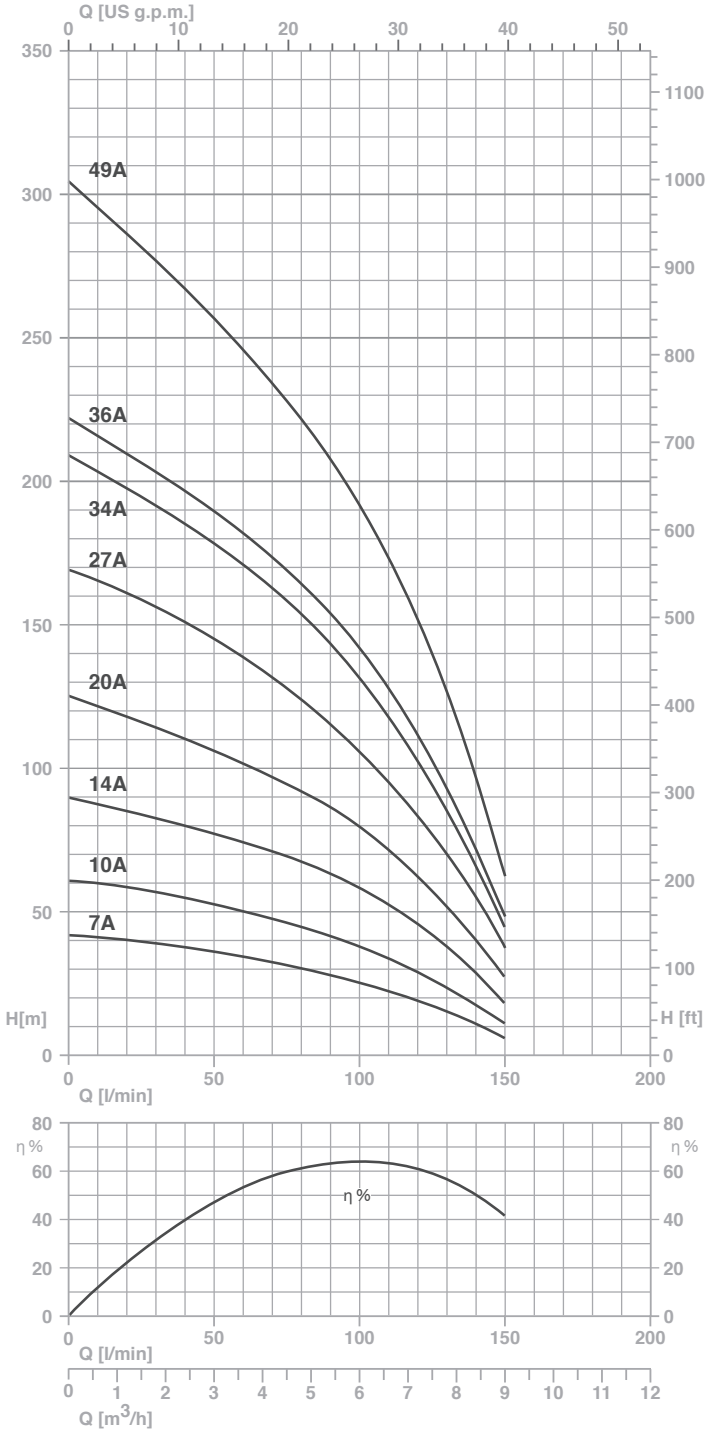

TYPE	P2		Q (m³/h - l/min)									DNM	Lenght	Weight
			0	3,0	3,6	4,2	4,8	5,4	6,0	7,2	8,4			
			0	50	60	70	80	90	100	120	140			
	(HP)	(kW)	H (m)										mm	Kg
4S 140/7A	1,0	0,75	42	36	34	32	30	28	25	19	11	2"	390	3,7
4S 140/10A	1,5	1,1	62	53	51	48	45	41	38	29	18		483	4,6
4S 140/14A	2,0	1,5	90	77	74	71	68	63	59	46	28		607	5,7
4S 140/20A	3,0	2,2	125	107	102	97	92	86	80	62	40		831	7,5
4S 140/27A	4,0	3,0	169	145	139	131	123	115	107	84	55		1048	9,6
4S 140/34A	5,0	3,7	208	178	170	162	153	143	132	103	66		1257	11,6
4S 140/36A	5,5	4,0	221	190	181	173	164	154	143	112	72		1318	12,2
4S 140/49A	7,5	5,5	302	257	246	234	222	209	193	151	96		1802	15,9

200

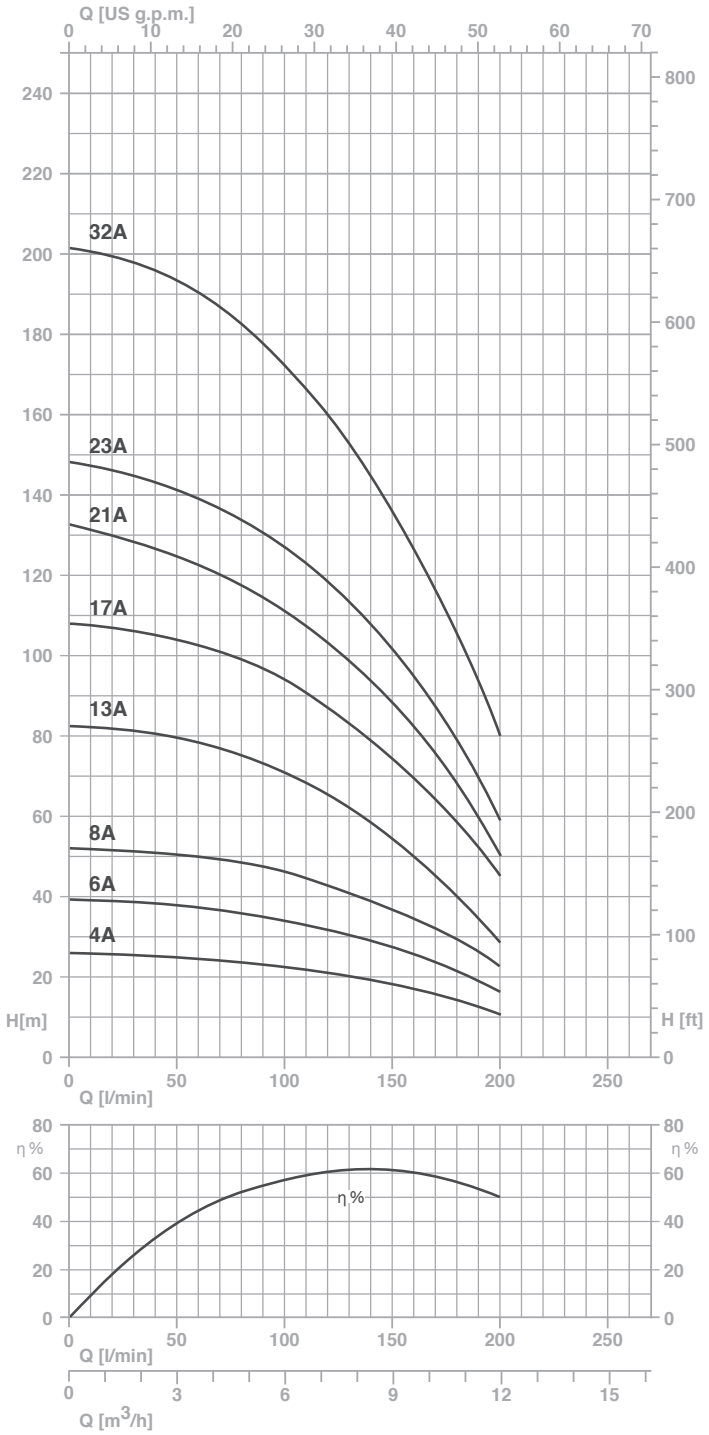

TYPE	P2		Q (m³/h - l/min)									DNM	Lenght	Weight
			0	4,8	5,4	6,0	7,2	8,4	9,6	10,8	12			
			0	80	90	100	120	140	160	180	200			
	(HP)	(kW)	H (m)										mm	Kg
4S 200/4A	1,0	0,75	26	24	23	22	21	19	17	15	12	2"	294	2,8
4S 200/6A	1,5	1,1	39	36	35	34	32	29	26	22	17		356	3,4
4S 200/8A	2,0	1,5	52	48	47	46	43	39	35	29	24		418	4,0
4S 200/13A	3,0	2,2	82	75	73	71	66	59	50	40	30		573	5,5
4S 200/17A	4,0	3,0	108	98	96	94	87	79	70	58	46		697	6,6
4S 200/21A	5,0	3,7	132	117	114	111	103	93	82	68	52		859	7,8
4S 200/23A	5,5	4,0	148	134	131	127	118	108	95	79	60		921	8,4
4S 200/32A	7,5	5,5	202	182	178	172	160	143	125	105	80		1238	11,0

260

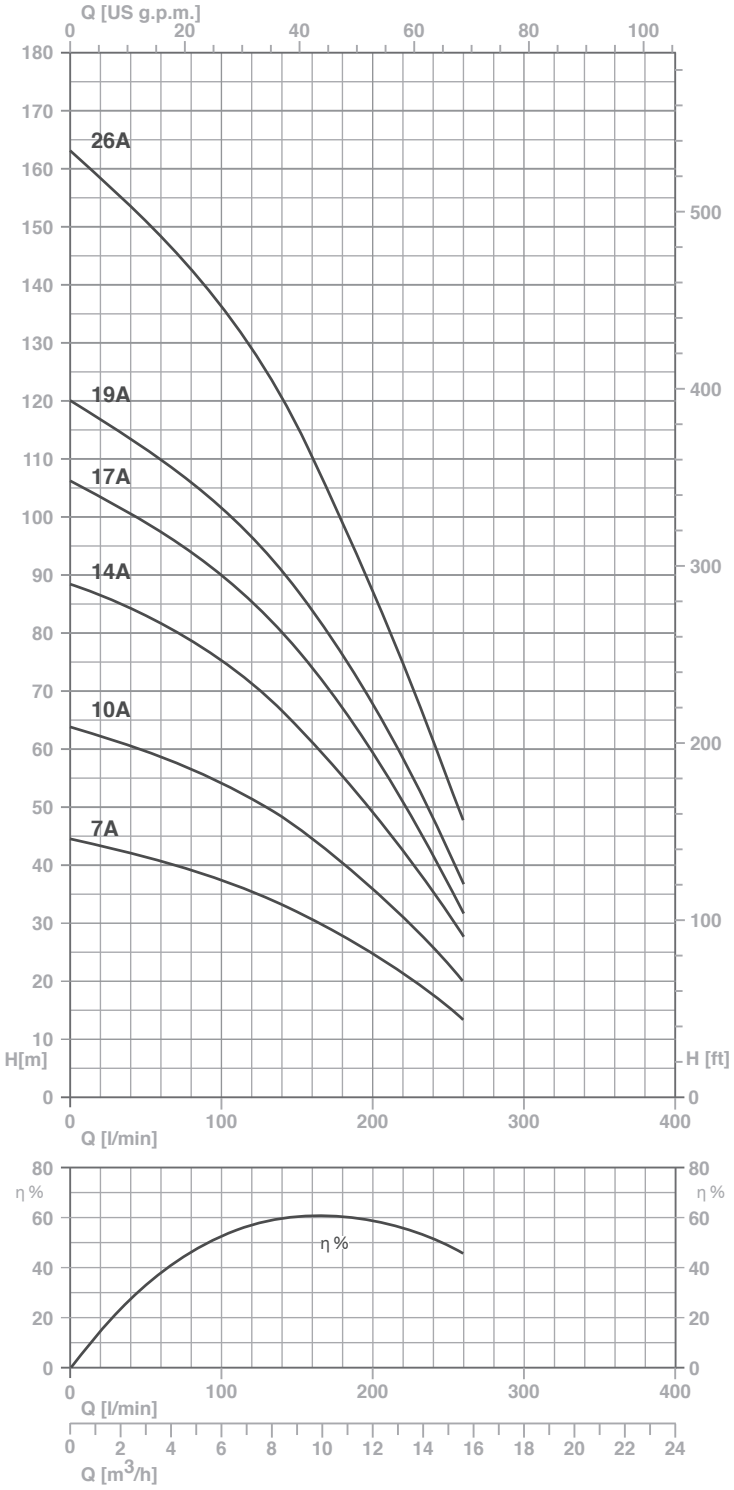

TYPE	P2		Q (m³/h - l/min)										DNM	Lenght	Weight
			0	6,0	7,2	8,4	9,6	10,8	12	13	14,4	16			
			0	100	120	140	160	180	200	220	240	260			
	(HP)	(kW)	H (m)											mm	Kg
4S 260/7A	2,0	1,5	45	37	36	33	31	28	25	22	18	14	2″	534	5,3
4S 260/10A	3,0	2,2	64	54	52	48	44	41	36	32	26	20		690	6,7
4S 260/14A	4,0	3,0	89	76	72	67	62	56	49	43	35	28		989	8,6
4S 260/17A	5,0	3,7	107	90	86	80	74	67	59	51	42	32		1092	10,1
4S 260/19A	5,5	4,0	120	102	97	91	89	76	68	58	48	37		1195	11,0
4S 260/26A	7,5	5,5	163	136	129	120	111	100	87	75	61	48		1559	14,3

400

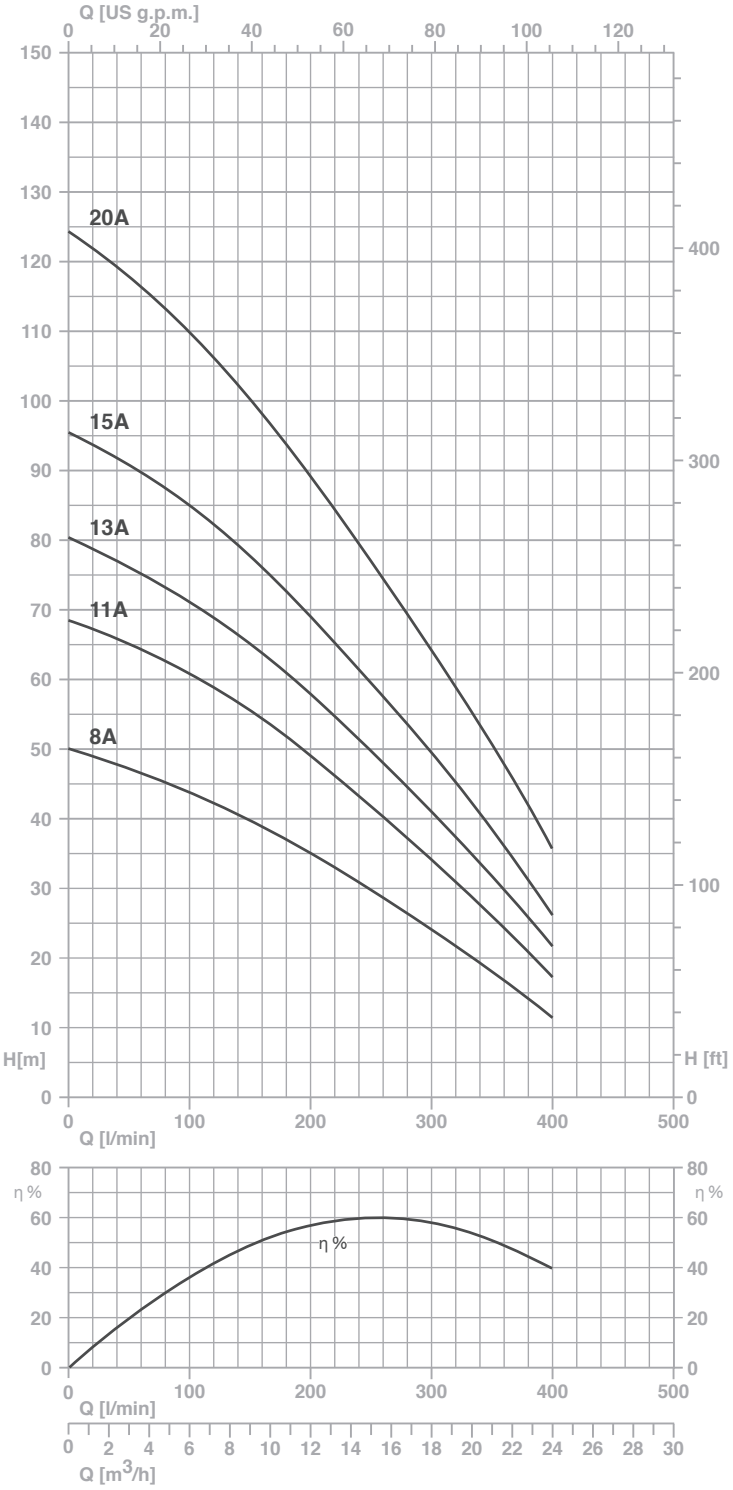

TYPE	P2		Q (m³/h - l/min)															DNM	Lenght	Weight
			0	8,4	9,6	10,8	12	13	14,4	16	17	18	19	20	22	23	24			
			0	140	160	180	200	220	240	260	280	300	320	340	360	380	400			
	(HP)	(kW)	H (m)																mm	Kg
4S 400/8A	3,0	2,2	51	41	39	37	35	33	31	29	27	24	22	20	17	14	12		676	6,3
4S 400/11A	4,0	3,0	70	57	54	52	49	47	44	41	38	34	31	28	24	21	18		880	8,1
4S 400/13A	5,0	3,7	81	67	64	61	58	55	52	48	45	41	38	34	30	26	22	2"	1013	9,3
4S 400/15A	5,5	4,0	97	79	76	73	69	66	63	58	54	50	46	41	36	32	27		1149	10,5
4S 400/20A	7,5	5,5	125	102	98	94	89	84	79	74	70	65	60	54	48	43	37		1489	13,5

6S



6 S (T) 70 - 14

- 6 — dimensioni pozzo (") / well (") / dimensiones pozo (") / dimensions puits (")
- S — type
- (T) — 3~
- 70 — max m³/h
- 14 — numero giranti / impellers number / número rodetes / nombre des turbines

Pompe sommerse centrifughe multistadio per pozzi da 6". Valvola di ritegno incorporata nella bocca di mandata. Flangia di accoppiamento al motore predisposta secondo le normative NEMA. Applicazioni civili e agricole sono tra le più comuni.

Submersible multistage centrifugal pumps for 6" wells. Check valve built into the delivery outlet. Pump flange for coupling with motors are made according to NEMA standards. Most common applications are civil and agricultural.

Bombas sumergibles para pozos de 6". Válvula de retención incorporada en la boca de impulsión. Brida de conexión al motor según norma NEMA. Utilizadas en particular para aplicaciones civiles y agrícolas.

Pompes immergées centrifuges multietagées pour puits de 6". Clapet de retenue incorporé dans l'orifice de refoulement. Bride d'accouplement au moteur est exécutée selon normes NEMA. Les applications civiles et agricoles sont parmi les plus communes.

CARATTERISTICHE COSTRUTTIVE / CONSTRUCTION FEATURES CARACTERÍSTICAS CONSTRUCTIVAS / CARACTÉRISTIQUES D'EXÉCUTION	
Bocca di mandata	ottone
Delivery outlet	brass
Boca de impulsión	latón
Bouche de refoulement	laiton
Camicia esterna	acciaio inox
External jacket	stainless steel
Camisa exterior	acero inoxidable
Chemise extérieur	acier inoxydable
Giranti e diffusori	policarbonato alimentare con anelli di rasamento in acciaio inox
Impellers and diffusers	foodstuff polycarbonate with wearing rings in stainless steel
Rodetes y difusores	policarbonato alimentario con anillos de cota de acero inoxidable
Turbines et diffuseurs	polycarbonate alimentaire avec anneaux de raglage en acier inoxidable
Bronzina superiore	bronzo, a richiesta in gomma antisabbia
Upper bushings	bronze, on request in sand resistant rubber
Cojinete superior	bronce, o sobra pedido de goma antiarena
Cousinet de bague supérieur	bronze, ou sur demande en caoutchouc antisable
Albero corpo pompa	acciaio inox
Shaft pump side	stainless steel
Eje cuerpo bomba	acero inoxidable
Arbre pompe	acier inoxydable
Temperatura del liquido **Liquid temperature** **Temperatura del liquído** **Température du liquide**	max 40 °C
Quantità di sabbia nell'acqua **Quantity of sand in the water** **Cantida de arena en el agua** **Quantité de sable dans l'eau**	max 40 g/m³
MOTORE / MOTOR / MOTOR / MOTEUR	
Asincrono 2 poli	incapsulato Franklin non riavvolgibile (cod.WF) o riavvolgibile in bagno d'olio (cod.OF)
Asynchronous 2 pole	encapsulated Franklin not rewound (cod.WF) or rewound in oil bath (cod.OF)
Asíncrono 2 polos	encapsulado Franklin no bobinable (cod.WF) o bobinable en baño de aceite (cod.OF).
Asinchrone 2 pôles	encapsulé Franklin non re-enroulable (cod.WF) enroulable en bain d'huile (cod.OF)
Classe di isolamento **Insulation class** **Clase de aislamiento** **Classe d'isolation**	B
Grado di protezione **Protection degree** **Grado de protección** **Protection**	IP58

13

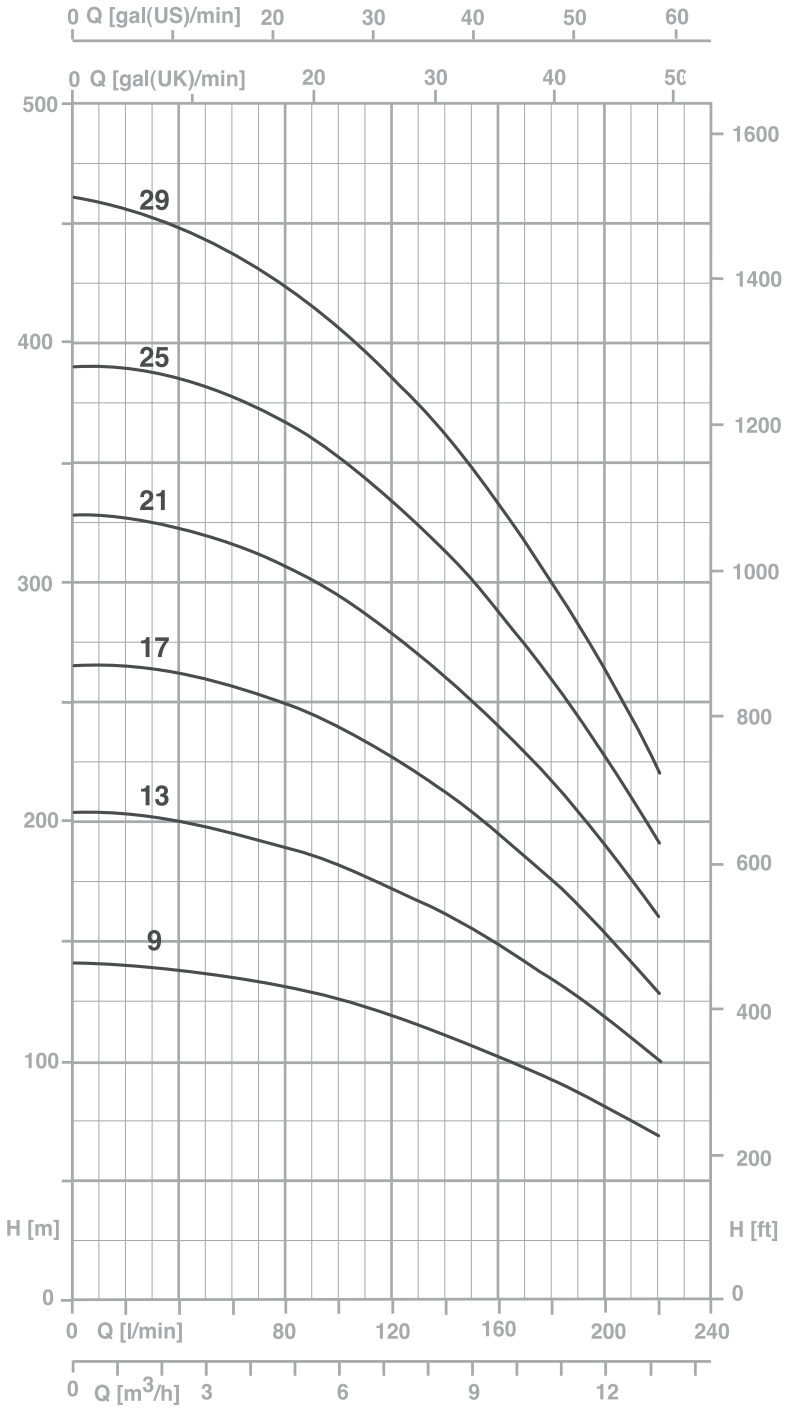

TYPE	P2		Q (m³/h - l/min)								
			0	4,8	6	7,2	8,4	9,6	10,8	12	13,2
3~			0	80	100	120	140	160	180	200	220
	(HP)	(kW)	H (m)								
6S13-9	5,5	4	141	130	125	119	111	102	92	81	68
6S13-13	7,5	5,5	204	188	167	159	148	137	122	108	91
6S13-17	10	7,5	265	248	209	198	185	170	153	135	113
6S13-21	12,5	9,2	328	304	293	278	260	240	216	189	159
6S13-25	15	11	390	365	334	318	298	274	246	217	182
6S13-29	17,5	13	460	422	390	370	346	319	288	252	212

18

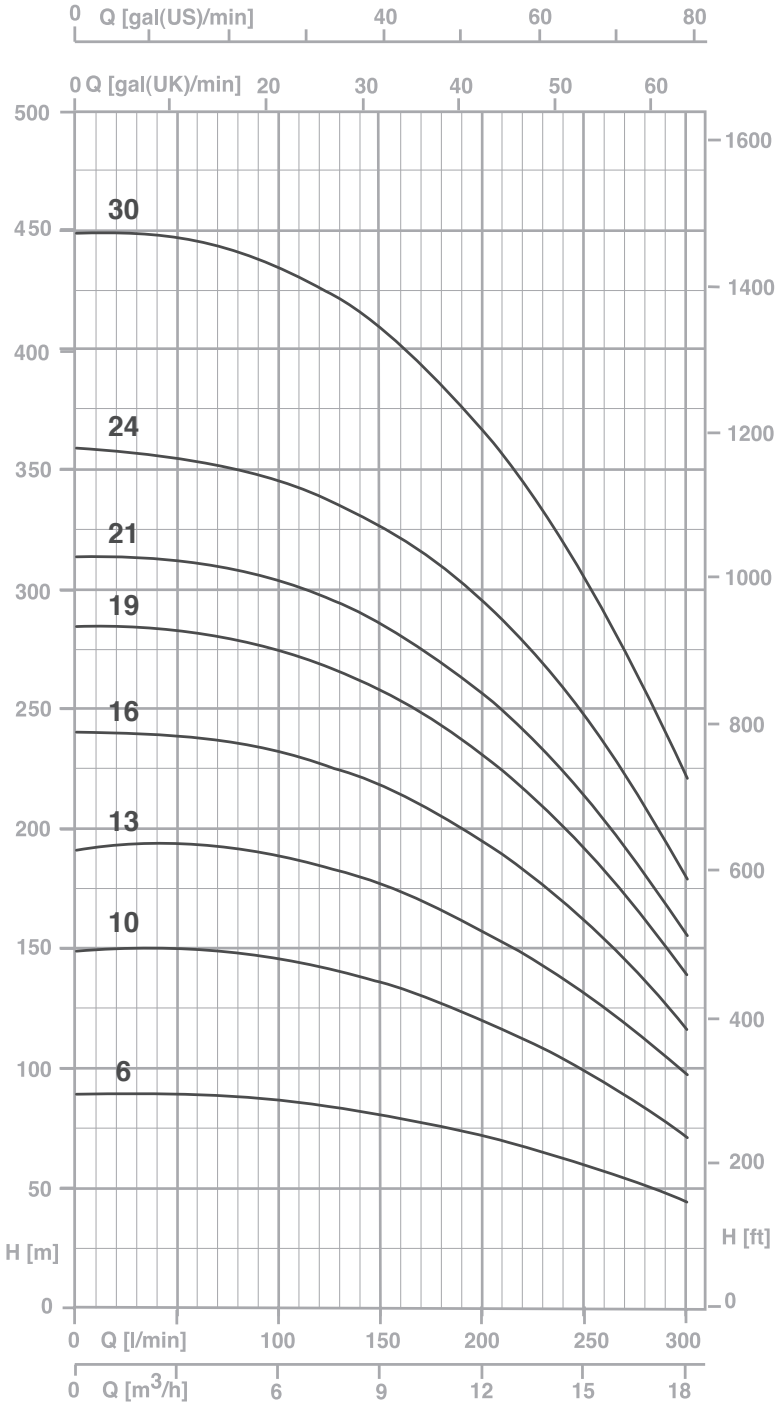

TYPE	P2		Q (m³/h - l/min)								
			0	7,2	8,4	9,6	10,6	12	13,2	15	18
3~			0	120	140	160	180	200	220	250	300
	(HP)	(kW)	H (m)								
6S18-6	5,5	4	90	85	83	79	76	72	69	62	44
6S18-10	7,5	5,5	150	143	125	120	115	109	103	93	66
6S18-13	10	7,5	193	183	167	160	153	146	136	124	88
6S18-16	12,5	9,2	241	228	208	200	193	183	172	156	110
6S18-19	15	11	285	270	249	241	231	219	207	166	133
6S18-21	17,5	13	314	300	291	281	269	256	241	218	155
6S18-24	20	15	359	343	333	321	308	292	275	258	177
6S18-30	25	18,5	449	429	416	402	385	365	344	311	221

25

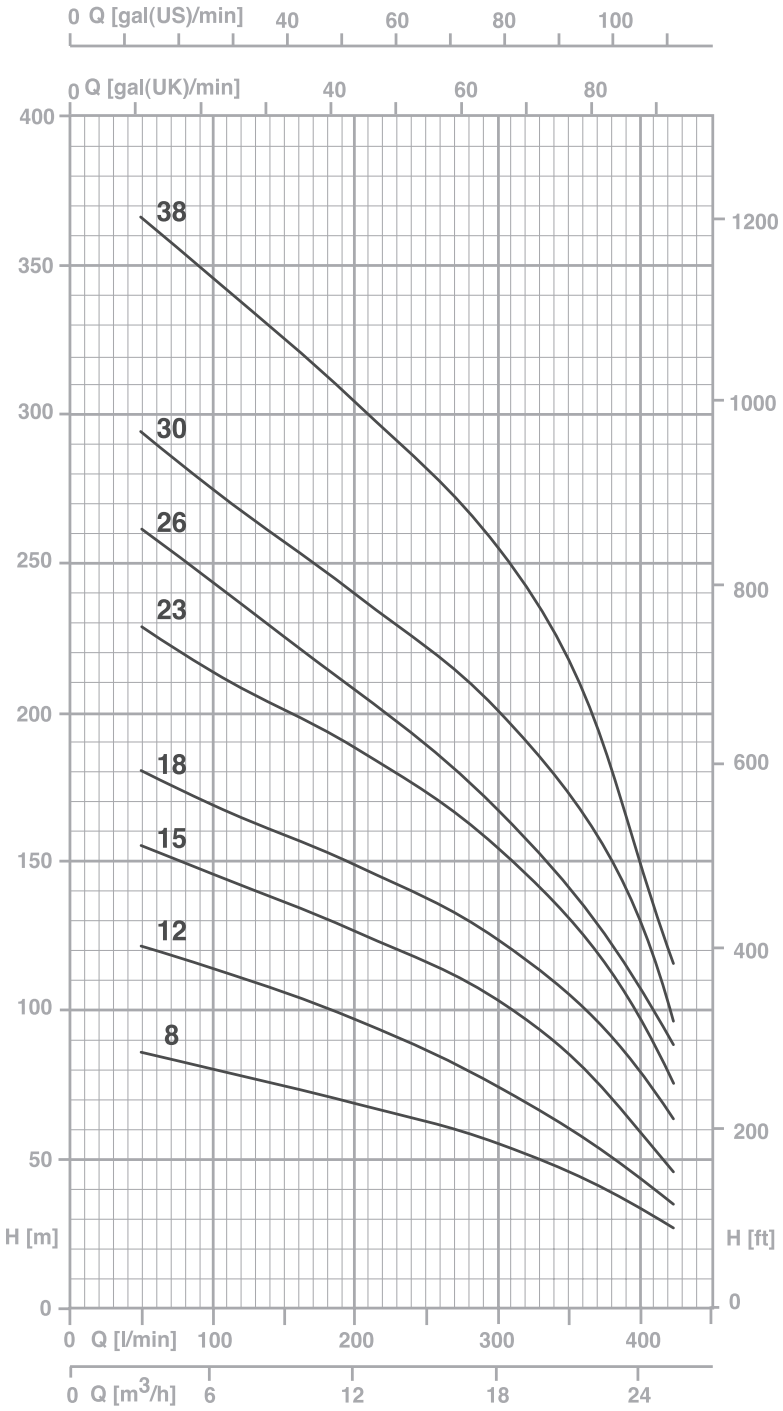

TYPE	P2		Q (m³/h - l/min)							
			0	6	12	15	18	21	24	25,5
3~			0	100	200	250	300	350	400	425
	(HP)	(kW)	H (m)							
6S25-8	5,5	4	86	77	68	66	58	48	36	28
6S25-12	7,5	5,5	124	110	96	93	79	63	45	35
6S25-15	10	7,5	159	141	124	122	106	84	63	49
6S25-18	12,5	9,2	187	167	146	144	128	104	76	60
6S25-23	15	11	236	206	185	181	158	129	93	73
6S25-26	17,5	13	264	237	212	203	161	146	107	84
6S25-30	20	15	300	269	241	234	207	165	118	92
6S25-38	25	18,5	387	342	303	294	256	205	148	117

36

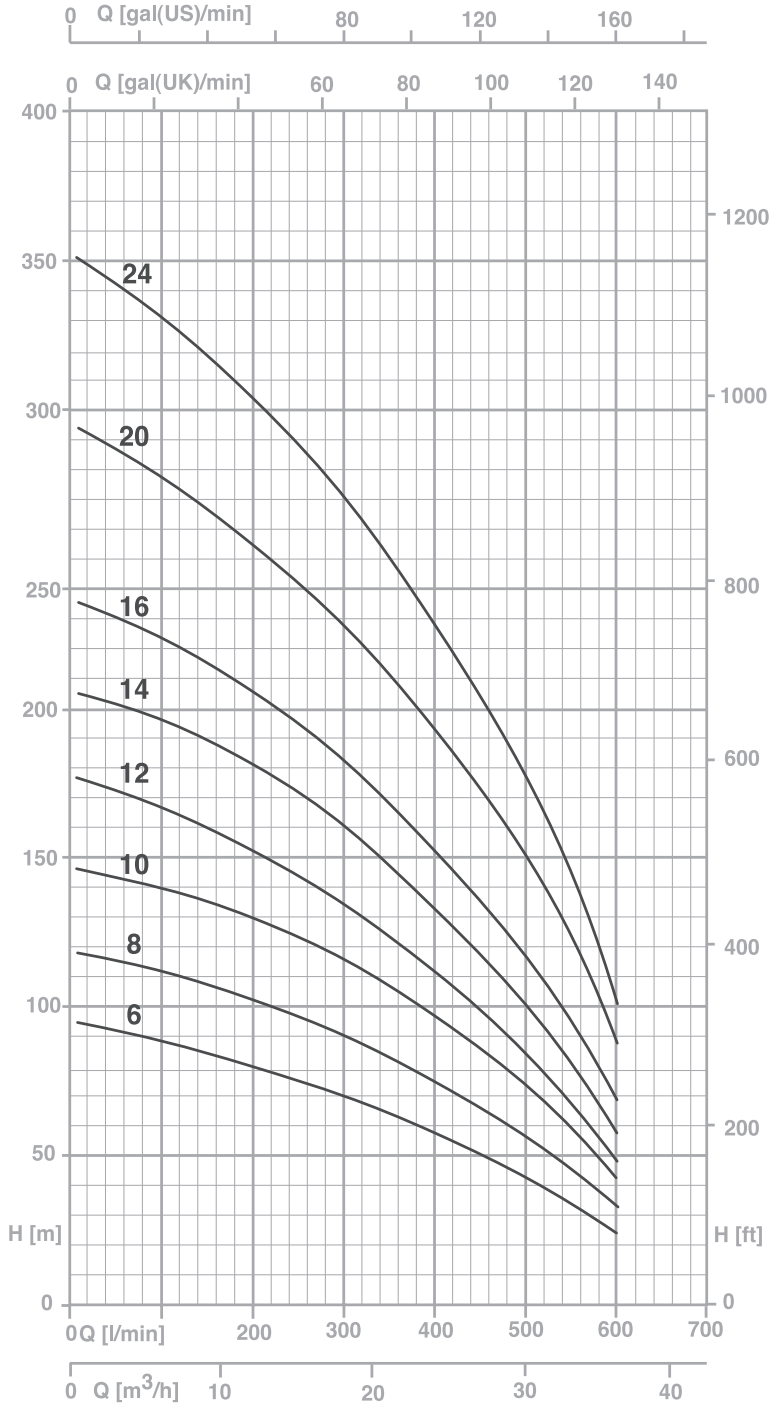

TYPE	P2		Q (m³/h - l/min)					
			0	12	18	24	34	36
3~			0	200	300	400	500	600
	(HP)	(kW)	H (m)					
6S36-6	7,5	5,5	87	76	68	56	42	24
6S36-8	10	7,5	117	101	91	75	55	32
6S36-10	12,5	9,3	146	127	114	95	70	40
6S36-12	15	11	174	152	137	114	84	48
6S36-14	17,5	13	204	178	160	133	98	56
6S36-16	20	15	233	203	182	151	112	64
6S36-20	25	18,5	292	254	228	190	140	80
6S36-24	30	22	350	305	274	228	168	97

48

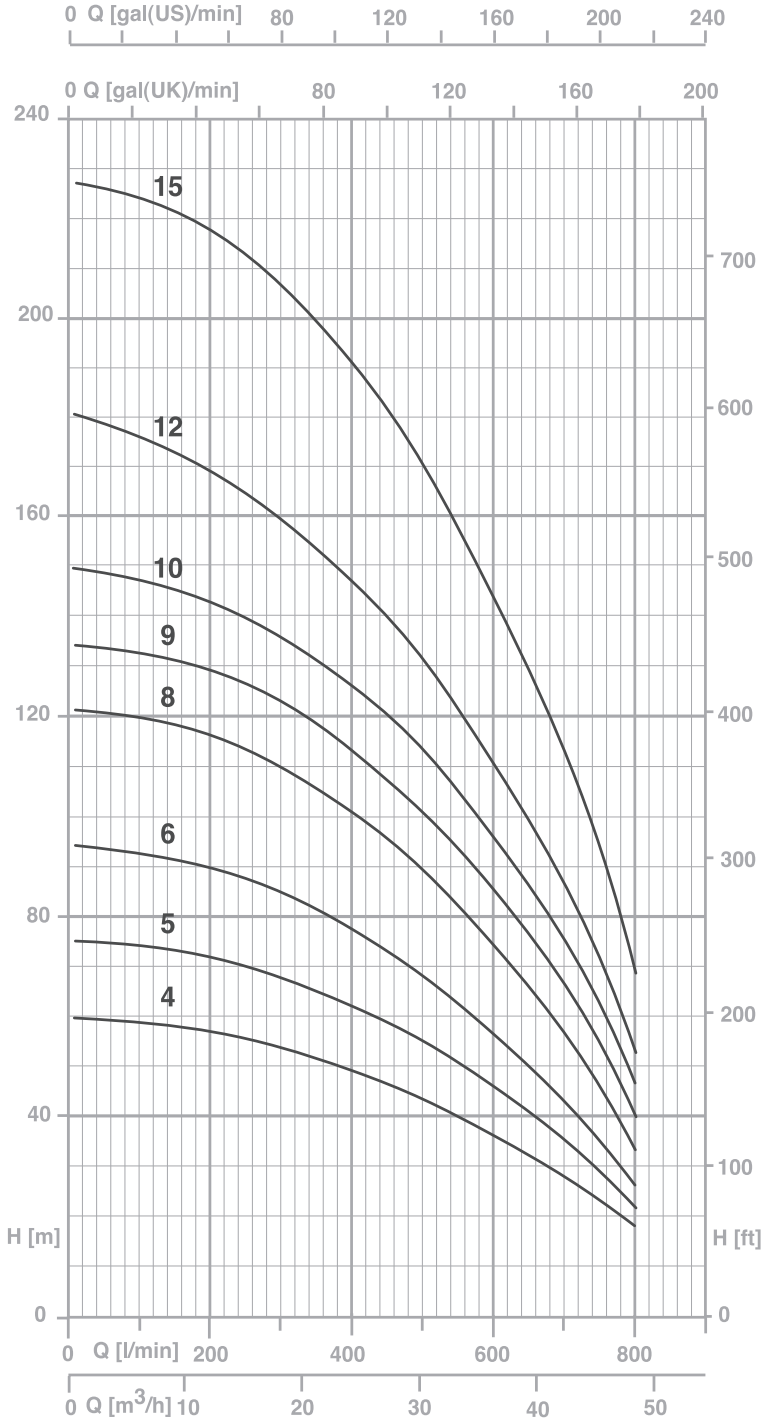

TYPE	P2		Q (m³/h - l/min)						
			0	18	24	30	36	42	48
3~			0	300	400	500	600	700	800
	(HP)	(kW)	H (m)						
6S48-4	7,5	5,5	60	54	50	46	38	28	18
6S48-5	10	7,5	74	68	63	57	48	36	22
6S48-6	12,5	9,2	90	81	76	69	57	43	26
6S48-8	15	11	121	109	101	92	76	57	35
6S48-9	17,5	13	135	122	115	103	86	65	40
6S48-10	20	15	150	136	127	114	96	72	46
6S48-12	25	18,5	180	163	144	137	115	86	53
6S48-15	30	22	225	204	191	171	144	108	67

70

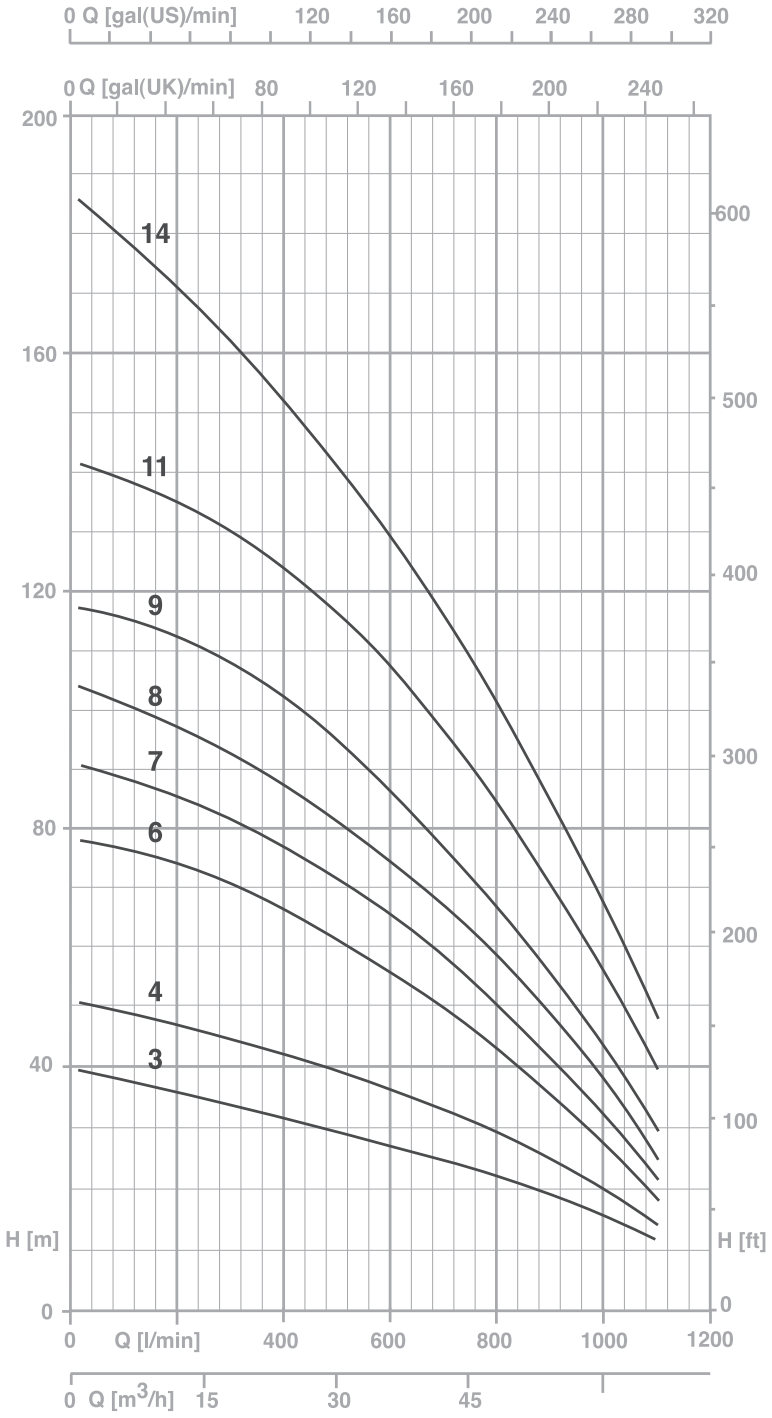

TYPE	P2		Q (m³/h - l/min)							
			0	30	36	42	48	54	60	66
3~			0	500	600	700	800	900	1000	1100
	(HP)	(kW)	H (m)							
6S70-3	7,5	5,5	39	32	28	26	22	17	13	9
6S70-4	10	7,5	52	42	37	33	30	25	19	12
6S70-6	12,5	9,2	78	62	57	51	44	36	27	18
6S70-7	15	11	92	72	65	58	51	41	32	22
6S70-8	17,5	13	104	83	75	66	57	49	38	25
6S70-9	20	15	117	94	85	76	66	55	42	30
6S70-11	25	18,5	143	114	102	91	78	66	51	36
6S70-14	30	22	183	145	131	118	102	85	67	47

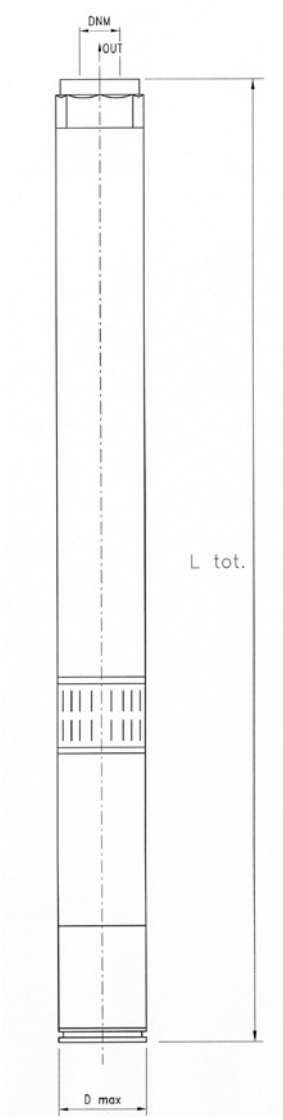

TYPE	DIMENSIONS (mm)			Kg
	D max	L tot.	DNM	
6S13-9	145	1305	2″ 1/2 G	54.3
6S13-13	145	1490	2″ 1/2 G	58.5
6S13-17	145	1665	2″ 1/2 G	62.6
6S13-21	145	1820	2″ 1/2 G	67.9
6S13-25	145	2075	2″ 1/2 G	73.1
6S13-29	145	2225	2″ 1/2 G	77.3
6S18-6	145	1190	2″ 1/2 G	52.6
6S18-10	145	1375	2″ 1/2 G	56.8
6S18-13	145	1520	2″ 1/2 G	60.5
6S18-16	145	1630	2″ 1/2 G	65.1
6S18-19	145	1845	2″ 1/2 G	69.8
6S18-21	145	1920	2″ 1/2 G	72.9
6S18-24	145	2095	2″ 1/2 G	78.6
6S3-30	145	2445	2″ 1/2 G	93.9
6S25-8	145	1275	2″ 1/2 G	53.4
6S25-12	145	1460	2″ 1/2 G	57.5
6S25-15	145	1610	2″ 1/2 G	61.5
6S25-18	145	1725	2″ 1/2 G	65.7
6S25-23	145	2020	2″ 1/2 G	71.3
6S25-26	145	2190	2″ 1/2 G	76
6S25-30	145	2405	2″ 1/2 G	82.2
6S25-38	145	2785	2″ 1/2 G	97.6
6S36-6	145	1335	2″ 1/2 G	55.6
6S36-8	145	1480	2″ 1/2 G	59.2
6S36-10	145	1590	2″ 1/2 G	63.8
6S36-12	145	1805	2″ 1/2 G	68.4
6S36-14	145	1920	2″ 1/2 G	72
6S36-16	145	2092	2″ 1/2 G	77.6
6S36-20	145	2445	2″ 1/2 G	92.1
6S36-24	145	2730	2″ 1/2 G	100.7
6S48-4	145	1230	3″ G	54
6S48-5	145	1320	3″ G	57.8
6S48-6	145	1380	3″ G	61.5
6S48-8	145	1600	3″ G	66
6S48-9	145	1660	3″ G	68.8
6S48-10	145	1780	3″ G	73.5
6S48-12	145	1975	3″ G	86
6S48-15	145	2215	3″ G	93.3
6S70-3	145	1170	3″ G	53.3
6S70-4	145	1260	3″ G	56
6S70-6	145	1380	3″ G	61.5
6S70-7	145	1540	3″ G	65.2
6S70-8	145	1600	3″ G	68
6S70-9	145	1720	3″ G	72.8
6S70-11	145	1910	3″ G	85.2
6S70-14	145	2155	3″ G	92.6

5PES



5 PES (T) 3 / 7 G

- 5 — dimensioni pozzo (") / well (") / dimensiones pozo (") / dimensions puits (")
- PES — type
- (T) — 3~
- 3 — max m³/h
- 7 — numero giranti / impellers number / número rodetes / nombre des turbines
- G — galleggiante / float switch / flotador / flotteur

Pompe sommerse centrifughe multistadio da 5". Tutti i componenti a contatto con il fluido sono in acciaio AISI 304. Particolarmente adatte per la distribuzione di acqua piovana, irrigazione, svuotamento fontane, impianti di lavaggio. La versione monofase è provvista di condensatore e protezione termica.

5" submersible multistage centrifugal pumps. All components in contact with fluid are made in AISI 304 stainless steel. Particulary suitable for water distribution rainwater collection, irrigation, dewatering fountains, wash down unit. Single phase versions have an internal capacitor and thermal motorprotector.

Bombas sumergidas centrifugas multicellulares de 5". Todas las partes en contacto con el líquido bombeado son de acero inóxidable AISI 304. Particularmente adaptas al bombeo de aguas lluvias , irrigación, sistemas de lavado. La versión monofase está dotada de condensador incorporado y protección termica.

Pompes immergées centrifuges multietagées de 5". Toutes les parties en contact avec le liquide pompé sont en acier AISI 304. Elles sont particulièrement indiquées pour la distribution de l'eau de pluie, l'irrigation, vidange des fontaines et installations de lavage. La version monophasée est pourvue à l'intérieur d'un condensateur et protection thermique.

CARATTERISTICHE COSTRUTTIVE / CONSTRUCTION FEATURES CARACTERÍSTICAS CONSTRUCTIVAS / CARACTÉRISTIQUES D'EXÉCUTION	
Bocca di mandata **Delivery outlet** **Boca de impulsión** **Bouche de refoulement**	1" 1/4 G
Camicia esterna, giranti e diffusori	acciaio inox AISI 304
External jacket, impellers and diffusers	stainless steel AISI 304
Camisa exterior, rodetes y difusores	acero inoxidable AISI 304
Chemise extérieur, turbines et diffuseurs	acier inoxydable AISI 304
Passaggio corpi solidi **Passage of solids** **Pajo de solidos** **Passage corps solides**	2 mm
Profondità di immersione **Deptht of immersion** **Profundidad immersión** **Profondeur immersion**	max 20 m
Temperatura del liquido **Liquid temperature** **Temperatura del liquído** **Température du liquide**	-5 °C +40 °C
Quantità di sabbia nell'acqua **Quantity of sand in the water** **Cantida de arena en el agua** **Quantité de sable dans l'eau**	max 50 g/m³
Cavo **Cable** **Cable** **Câble**	H07 RNF, 20 m
Numero di avviamenti/ ora **Number of startups/hr** **Número de arranques/hora** **Nombre démarrages/heure**	max 20
MOTORE / MOTOR / MOTOR / MOTEUR	
Asincrono 2 poli **Asynchronous 2 pole** **Asíncrono 2 polos** **Asinchrone 2 pôles**	3~ 380/415V-50Hz 1~ 220/240V-50Hz con termoprotettore with thermal protection con protección térmica avec protection thermique
Classe di isolamento **Insulation class** **Clase de aislamiento** **Classe d'isolation**	F
Grado di protezione **Protection degree** **Grado de protección** **Protection**	IP68

3

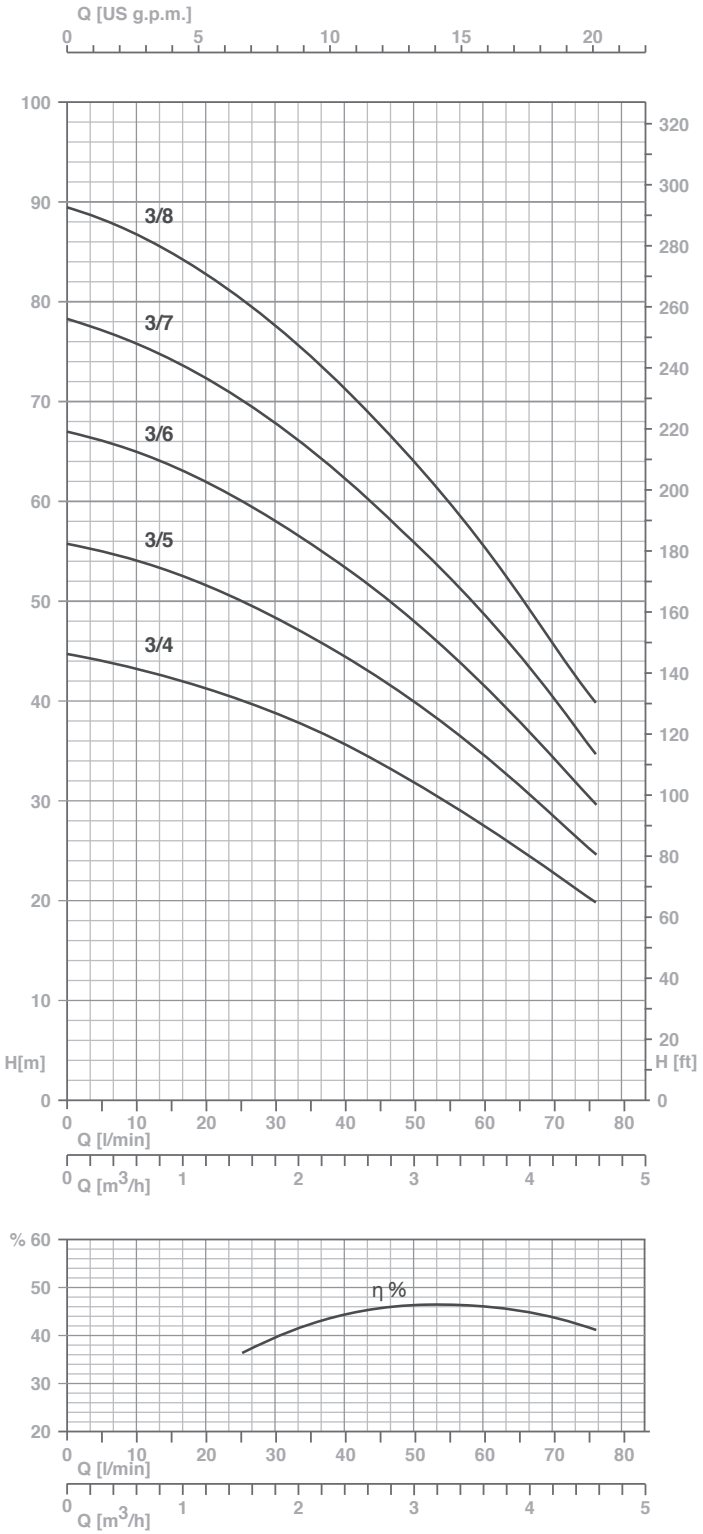

TYPE	MOTOR		INTERNAL CAPACITOR		RATED CURRENT		Q (m³/h - l/min)						
					1~	3~	0	1,2	1,8	2,4	3	3,6	4,2
							0	20	30	40	50	60	70
	(kW)	(HP)			220/240 V 50 Hz	380/415 V 50 Hz	H (m)						
5PES 3/4	0,55	0,75	16	450	4,5	1,9	45	42	39	36	32	28	23
5PES 3/5	0,75	1	20	450	4,8	2,1	56	52	48	44	40	34	28
5PES 3/6	0,75	1	20	450	5,6	2,3	67	62	58	54	48	42	34
5PES 3/7	0,9	1,2	30	450	6,6	2,5	78	72	68	62	56	48	40
5PES 3/8	1,1	1,5	30	450	7,2	2,7	90	82	78	71	64	56	46

5

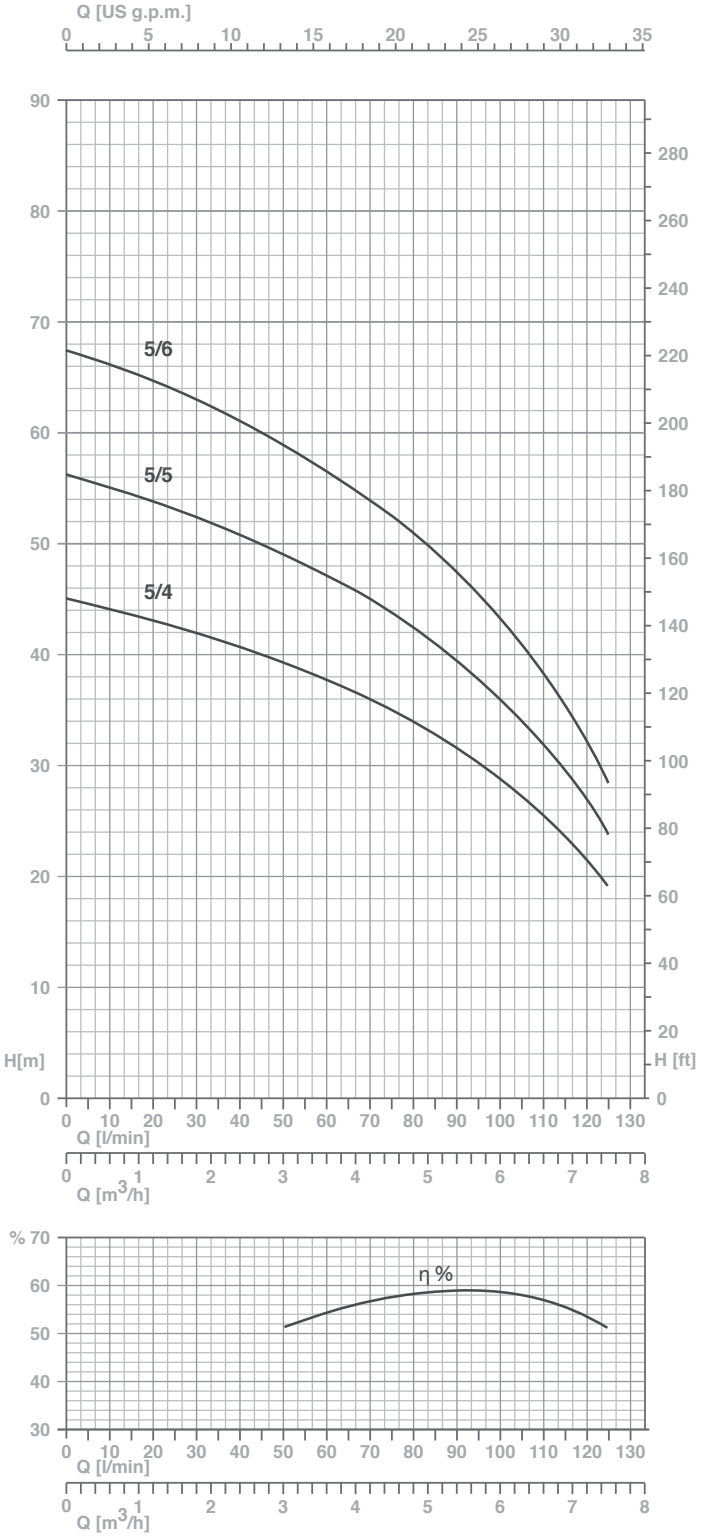

TYPE	MOTOR		INTERNAL CAPACITOR		RATED CURRENT		Q (m³/h - l/min)							
					1~	3~	0	2,4	3	3,6	4,2	4,8	6	7,2
							0	40	50	60	70	80	100	120
	(kW)	(HP)			220/240 V 50 Hz	380/415 V 50 Hz	H (m)							
5PES 5/4	0,75	1	20	450	5,4	2,2	45	41	39	38	36	34	29	22
5PES 5/5	0,9	1,2	30	450	6,5	2,5	56	51	49	47	45	42	36	27
5PES 5/6	1,1	1,5	30	450	7,6	2,8	68	61	59	57	54	51	43	32

4PS

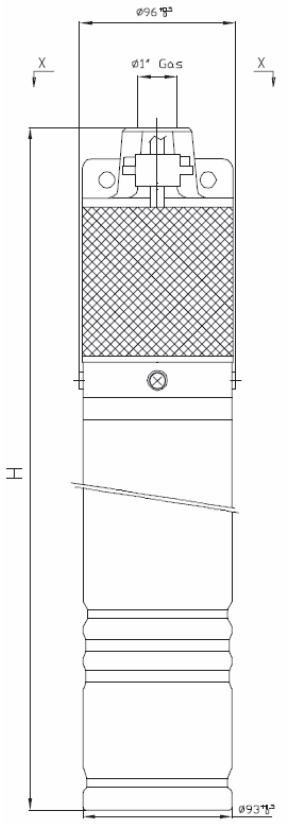

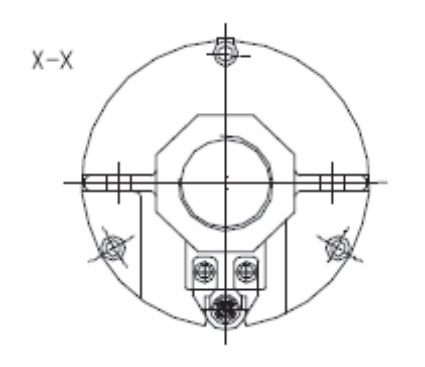

TYPE	H (mm)	Kg
4PS 750	439	12,5
4PS 1000	464	13,5
4PS 1500	530	15
4PST 750	435	12,5
4PST 1000	439	12,5
4PST 1500	495	14



CARATTERISTICHE COSTRUTTIVE / CONSTRUCTION FEATURES CARACTERÍSTICAS CONSTRUCTIVAS / CARACTÉRISTIQUES D'EXÉCUTION	
Bocca di mandata **Delivery outlet** **Boca de impulsión** **Bouche de refoulement**	ghisa nichelata nickel plated cast iron fundido niquelado fonte nickelée
Camicia esterna, albero **External jacket, shaft** **Camisa exterior, eje** **Chemise extérieur, arbre**	acciaio inossidabile stainless steel acero inoxidable acier inoxydable
Girante **Impeller** **Rodete** **Turbine**	ottone brass latón laiton
Temperatura del liquido **Liquid temperature** **Temperatura del liquído** **Température du liquide**	40 °C
Cavo **Cable** **Cable** **Câble**	H07 RNF, 10 m
MOTORE / MOTOR / MOTOR / MOTEUR	
Asincrono 2 poli **Asynchronous 2 pole** **Asíncrono 2 polos** **Asinchrone 2 pôles**	1~ 230V-50Hz 3~ 230/400V-50Hz
Classe di isolamento **Insulation class** **Clase de aislamiento** **Classe d'isolation**	F
Grado di protezione **Protection degree** **Grado de protección** **Protection**	IP58

Pompe sommerse periferiche da 4". Particolarmente adatte per applicazioni domestiche, sistemi di irrigazione e impianti di pressurizzazione. La versione monofase è provvista di quadro di comando.

4" submersible peripheral pumps. Particulary suitable for domestic application, irrigation systems and pressurisation plants. Single phase models equipped with control box.

Bombas sumergidas perifericas de 4". Particularmente adaptas por instalaciones domésticas, irrigación y sistemas de presurización. La versión monofase está dotada de cuadro electrico.

Pompes immergées peripheriques de 4". Elles sont particulièrement indiquées pour l'application domestique, l'irrigation et systèmes de pressurisation. La version monophasée est pourvue de tableau de commande.

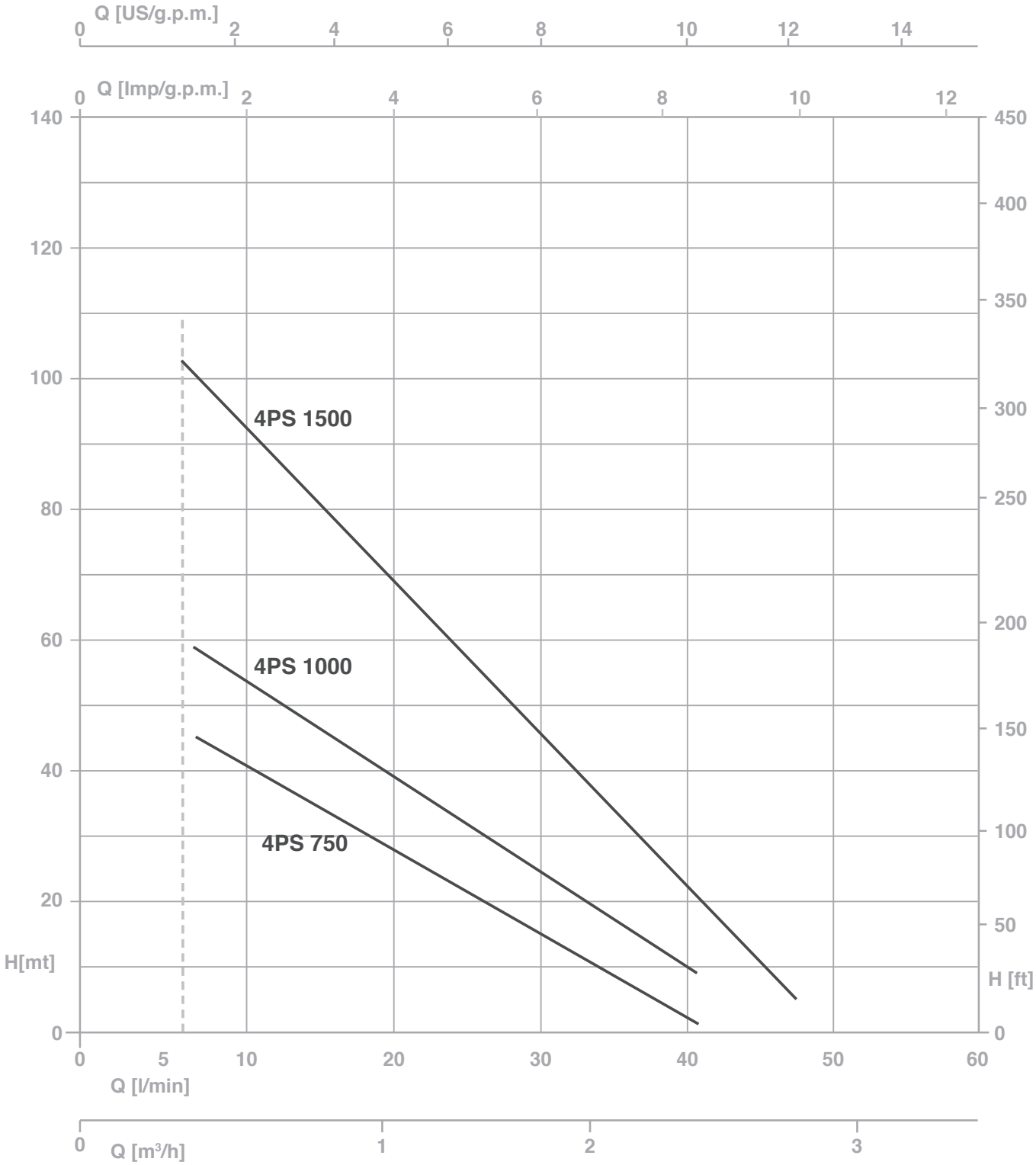

TYPE		P2		AMPERE		Q (m³/h - l/min)								
1~	3~			1~	3~	0,3	0,6	0,9	1,2	1,5	1,8	2,1	2,4	2,7
						5	10	15	20	25	30	35	40	45
				1x230 V 50 Hz	3x400 V 50 Hz	H (m)								
		(HP)	(kW)											
4PS 750	**4PST 750**	0,75	0,55	4,3	1,7	45	41	36	31	26	21	16	11	5
4PS 1000	**4PST 1000**	1	0,75	5,8	2,4	62	49	42	37	30	23	16	10	6
4PS 1500	**4PST 1500**	1,5	1,1	7,9	3,2	102	78	67	58	48	37	25	15	7

3S

3 S (T) 3 / 15

- 3 — dimensioni pozzo (") / well (") / dimensiones pozo (") / dimensions puits (")
- S — type
- (T) — 3~
- 3 — max m³/h
- 15 — numero giranti / impellers number / número rodetes / nombre des turbines

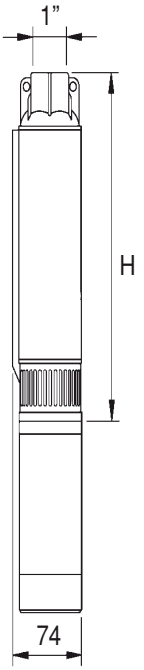

TYPE	H (mm)	Kg
3S 3-15	580	3,3
3S 3-23	780	4,4
3S 3-30	1000	5,6
3S 3-45	1380	7,6



CARATTERISTICHE COSTRUTTIVE / CONSTRUCTION FEATURES CARACTERÍSTICAS CONSTRUCTIVAS / CARACTÉRISTIQUES D'EXÉCUTION	
Bocca di mandata	1" G, ottone o acciaio inox
Delivery outlet	1" G, brass or stainless steel
Boca de impulsión	1" G, latón o en acero inoxidable
Bouche de refoulement	1" G, laiton ou en acier inoxydable
Camicia, albero pompa, giunto	acciaio inox
Shell, pump shaft, coupling	stainless steel
Camisa, eje bomba, acople	acero inoxidable
Chemise extérieur, arbre	acier inoxydable
Girante / Impeller / Rodete / Turbine	Noryl®
Diffusori	poliacetalico autolubrificante
Diffusers	self-lubricating polyacetal
Difusores	poliacetal autolubricante
Diffuseurs	polyacetal auto-lubrifiant
Flangia accoppiamento motore	ottone o acciaio inox
Coupling motor bracket	brass or stainless steel
Brida acoplamiento motor	latón o en acero inoxidable
Bride accouplement moteur	laiton ou en acier inoxydable
Temperatura del liquido / Liquid temperature / Temperatura del liquído / Température du liquide	40° C
Quantità di sabbia nell'acqua / Quantity of sand in the water / Cantida de arena en el agua / Quantité de sable dans l'eau	max 40 g/m³
MOTORE / MOTOR / MOTOR / MOTEUR	
Asincrono 2 poli / Asynchronous 2 pole / Asíncrono 2 polos / Asinchrone 2 pôles	1~ 230 V-50Hz 3~ 230/400V-50Hz
Classe di isolamento / Insulation class / Clase de aislamiento / Classe d'isolation	F
Grado di protezione / Protection degree / Grado de protección / Protection	IP58

Pompe sommerse centrifughe multistadio per pozzi da 3", particolarmente adatte per impianti di sollevamento e distribuzione.
Impianti idrici per usi domestici ed industriali. Impianti di pressurizzazione e irrigazione.

Submersible multistage centrifugal pumps for 3" wells, particularly suitable for water rising and distribution installations.
Water plants and systems for residential and industrial use. Pressurizing system; irrigation plants.

Bombas sumergibles multicelulares para pozos de 3" particularmente adecuadas para grupos de presiòn y distribuciòn.
Instalaciones domesticas, y industriales, sistemas de presurizaciòn y irrigaciòn.

Pompes immergées centrifuges multietagées pour puits de de 3", conçues particulierèment pour installations d'élévation de l'eau.
Installations et systèmes pour utilisation domestique et industrielle. Systèmes de pressurisation; stations d'irrigation.

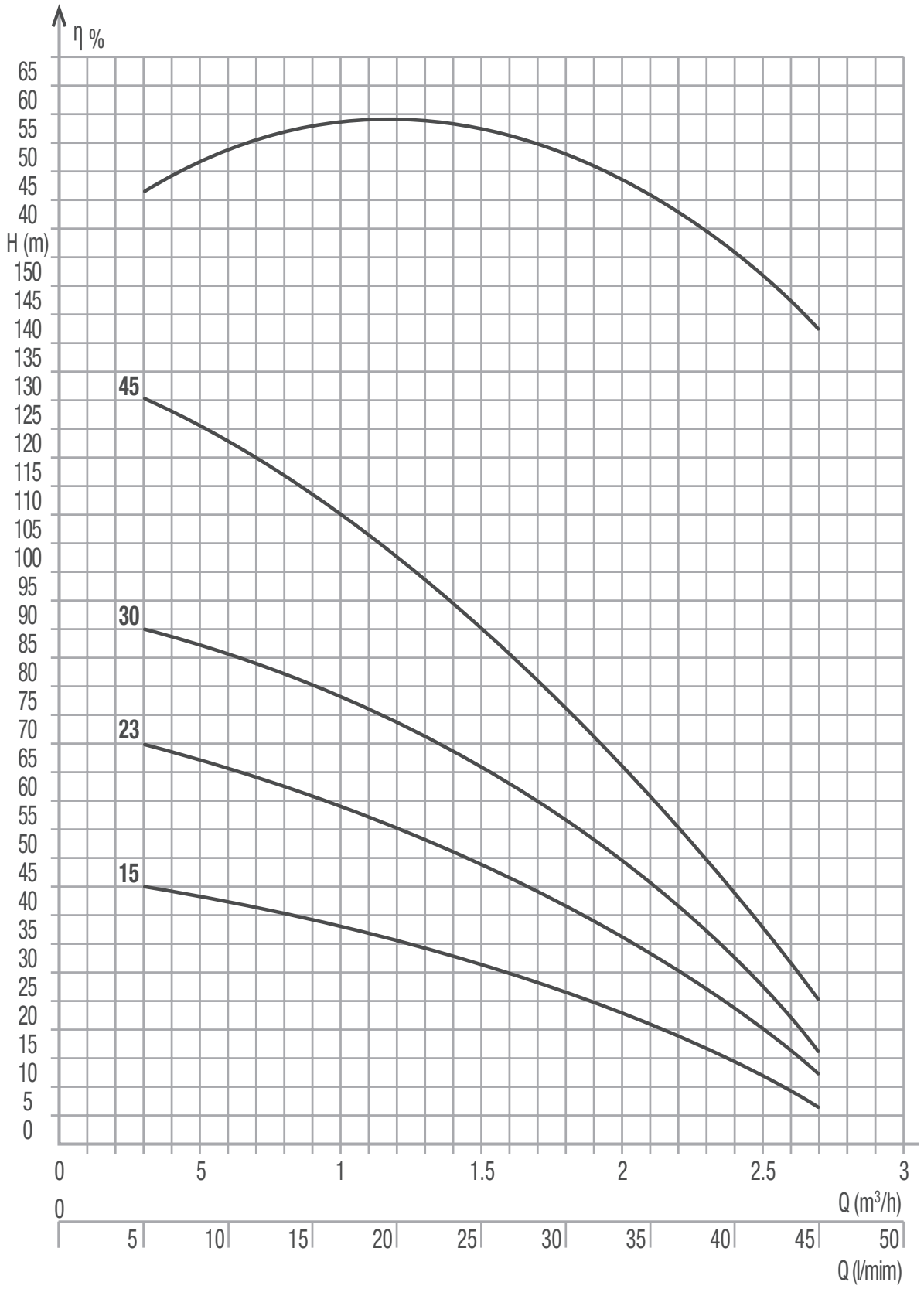

TYPE	P2		Q (m³/h - l/min)						
			0,3	0,6	0,9	1,2	1,8	2,4	2,7
			5	10	15	20	30	40	45
	(HP)	(kW)	H (m)						
3S 3-15	0,50	0,33	46	42	39	36	28	15	7
3S 3-23	0,75	0,55	70	66	61	55	43	24	13
3S 3-30	1	0,75	92	86	80	73	57	33	17
3S 3-45	1,5	1,1	128	119	112	103	75	47	28

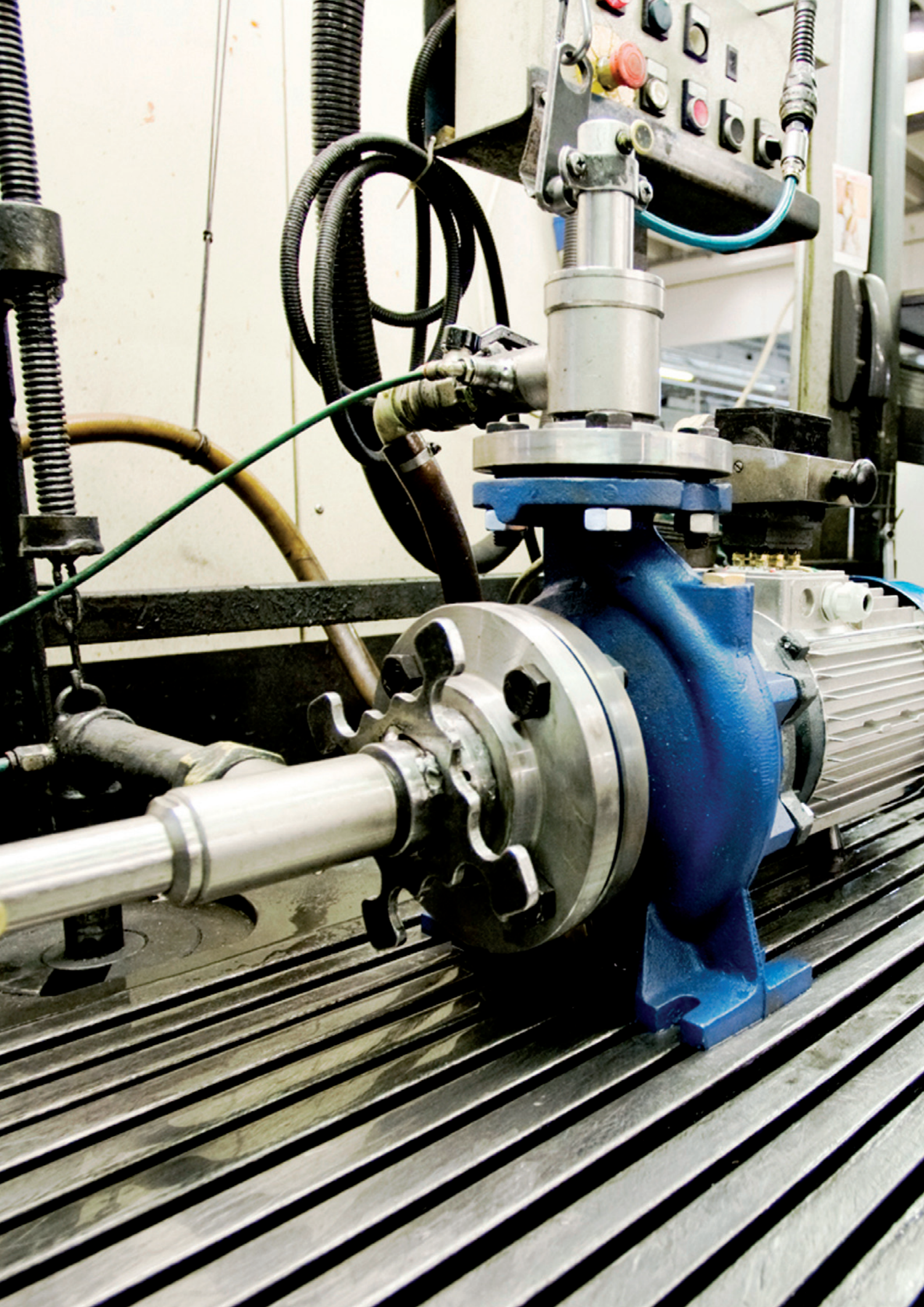

Richiedi il catalogo completo all'Ufficio Commerciale
For the complete catalogue please contact our Sales Dpt.
A su disposición en el Dpto Comercial el catálogo completo
Demandez le catalogue complet au Dpt. Comercial

EN•E•RN•RG•R

Pompe sommerse con giranti radiali e semiassiali per pozzi da 6" a 14"
Submersible pumps with radial and semi-axle impellers for 6" and 14" wells
Pompes submersibles avec rotors radiaux et semi-axiaux pour puits de 6" à 14"
Bombas sumergidas con rotores radiales y semiaxiales para pozos de 6" a 14"



Elettropompe di tipo centrifugo multistadio con giranti radiali o semiassiali con attacchi filettati e flangiati (a richiesta), le pompe sono tutte equipaggiate dalla valvola di non ritorno integrata nel corpo di mandata.

CORPO POMPA
- Contenuto massimo di sostanze solide: 40 g/ m^3
- Tempo massimo di funzionamento a bocca chiusa: 4 minuti
- Le caratteristiche idrauliche di funzionamento sono state rilevate con acqua a 15° C, alla pressione atmosferica di 1 bar e vengono garantite secondo le norme ISO 9906 Grado 2. Annesso A per le pompe costruite in serie e per quelle con potenza richiesta inferiore a 10 KW.
- Le pompe in esecuzione normale sono adatte per funzionamento verticale; a richiesta esecuzione per installazione orizzontale.
- Le caratteristiche idrauliche di catalogo non sono comprensive delle perdite di carico nelle valvole di ritegno
- Vengono realizzate su richiesta pompe speciali e con metallurgie diverse.

Multi-stage centrifuge electrical pump with radial or semi-axle impellers with threaded and flanged connections (upon request), the pumps are all equipped with check valve in the delivery body.

PUMP BODY
- Max. contents of solid: 40 g/m^3
- Max. working time with closed outlet: 4 minutes
- The hydraulic working characteristics have been taken with water at 15° C, at the atmoshperical pressure of 1 bar and they are guaranteed according to ISO 9906 Degree 2. Annexe A for product line pumps and for pumps with required power lower than 10 KW.
- Pumps in standard execution are fitted to vertical installation; horizontal installation on request.
- Hydraulic characteristics of catalogue do not include the loading losses in non-return valves
- On demand we may produce special pumps and with different metallurgy as well.

Électro-pompes du type centrifuge multi-étagé avec rotors radiaux ou semi-axiaux ayant des raccords filetés et à brides (sur demande), les pompes sont toutes équipées du clapet de non retour intégré dans le corps de refoulement.

CORPS DE POMPE
- Contenu max. de substances solides: 40 g/m^3
- Temps max. de fonctionnement à vanne fermée: 4 minutes
- Les caractéristiques hydrauliques de fonctionnement ont été prises avec eau à 15° C, à la pression atmospherique de 1 bar et elles sont garanties selon les Normes ISO 9906 Dégrée 2. Annexe A pour pompes fabriquées en série ou pour pompes avec puissance nécessarie inférieure à 10 KW.
- Les pompes en execution standard sont aptes à l'installation verticale; installation horizontale sur demande.
- Les caractéristiques hydrauliques de catalogue ne comprennent pas les pertes de charge dans les clapets de retenue
- Sur demande on peut réaliser des pompes spéciales et avec métallurgies différentes.

Electrobombas de tipo centrífugo multietapas con rotores radiales o semiaxiales con conexiones roscadas y embridadas (a pedido), las bombas están todas equipadas con la válvula de retención incorporada en el cuerpo de impulsión.

CUERPO DE LA BOMBA
- Contenido máximo de sustancias sólidas: 40 rev/ m^3
- Tiempo máximo de funcionamiento con boca cerrada: 4 minutos
- Las características hidráulicas de funcionamiento se han calculado con agua a 15° C, a la presión atmosférica de 1 bar y están garantizadas según las normas ISO 9906 Grado 2. Anexo A para las bombas construidas en serie y para las que tienen potencia solicitada inferior a 10 KW.
- Las bombas en ejecución normal son aptas para el funcionamiento vertical; bajo pedido, pueden puede ser para ejecución en instalación horizontal.
- Las características hidráulicas de catálogo no incluyen las pérdidas de carga en las válvulas de retención
- Bajo pedido, se fabrican bombas especiales y con metalurgias diferentes.

CAMPO DI PRESTAZIONI - PERFORMANCE RANGES
CHAMP DE PERFORMANCES - CAMPO DE PRESTACIONES

Pompe radiali - Radial pumps - Pompes radiales - Bombas radiàles

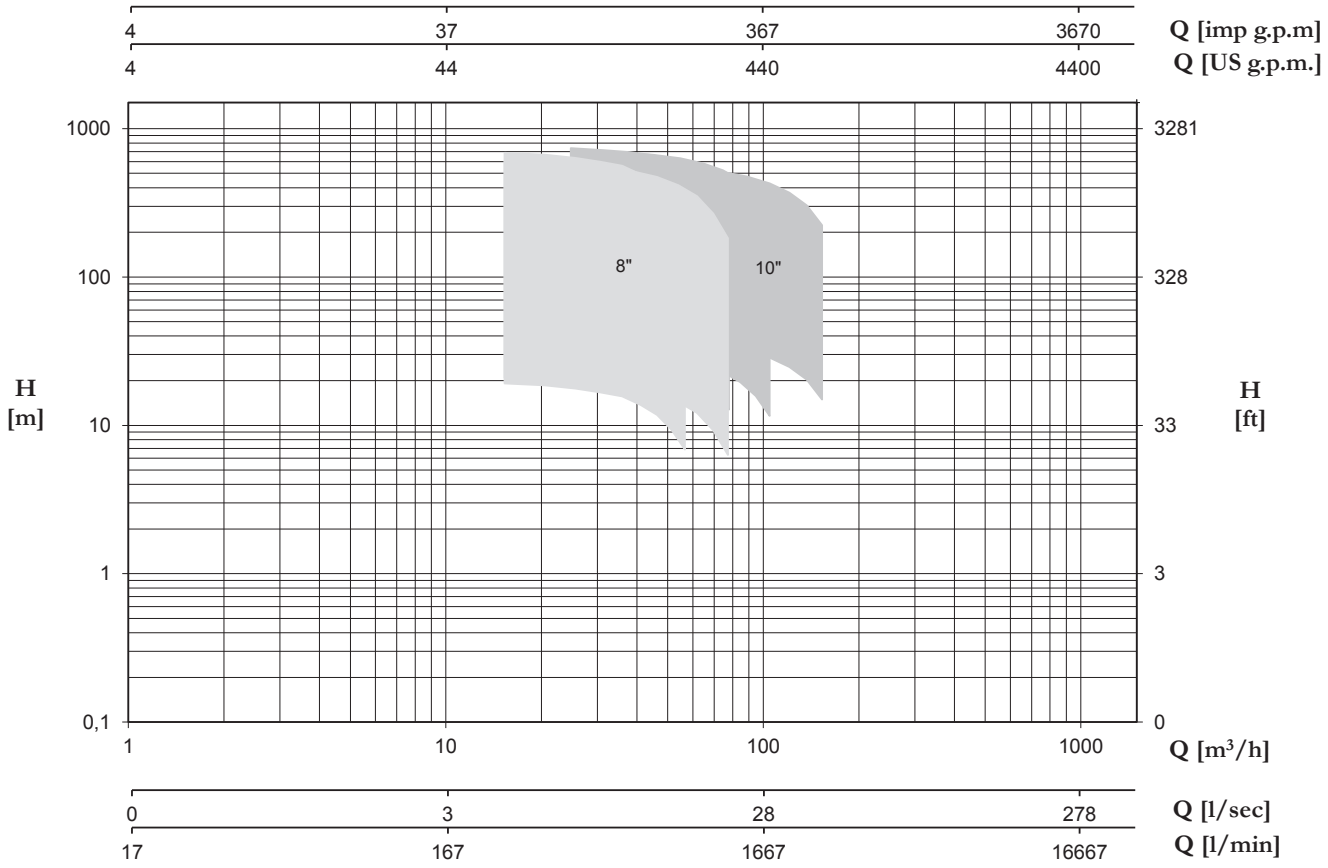

Pompe semiassiali - Mixed flow submersibles pumps - Pompes demi-axiales - Bombas semi-axial

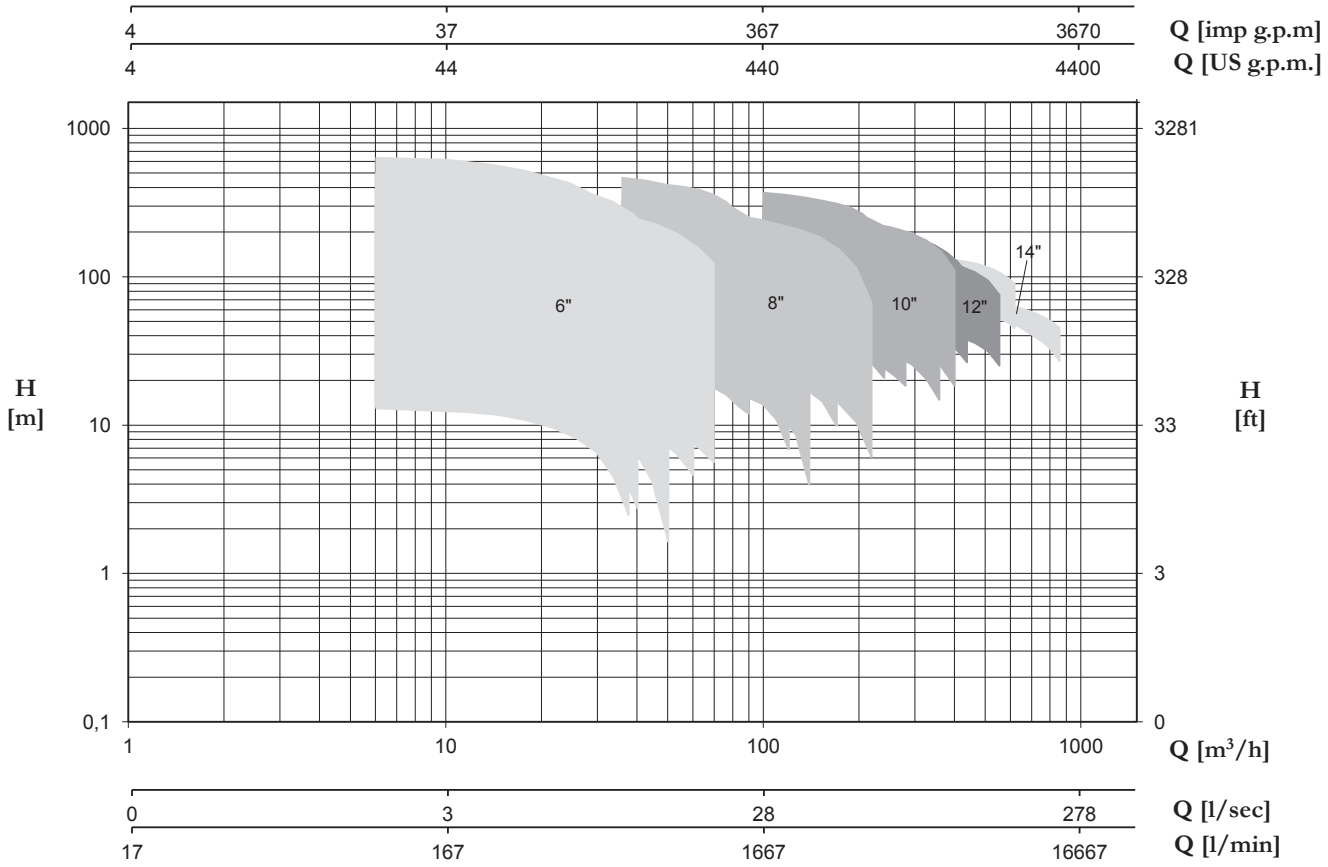


RENISHAW
1C3541

4MPE/6MPE



Motori elettrici sommersi da 4" e 6" riavvolgibili in bagno d'olio atossico; caratterizzati da alta coppia di spunto, compattezza meccanica, affidabilità.

4" and 6" Submersible motor-driven pumps, that can be rewound, in non-toxic oil bath characterised by the high peak torque, mechanical compactness, reliability.

Motores eléctricos sumergibles de 4" y 6" bobinables en baño de aceite atóxico; caracterizados por una elevada capacidad de arranque, solidez mecánica y fiabilidad.

Moteurs électriques immergés à 4" et 6" re-enroulables en bain d'huile atoxique; caractérisés par une haute couple de démarrage, compacité méchanique, fiabilité.

CARATTERISTICHE COSTRUTTIVE / CONSTRUCTION FEATURES CARACTERÍSTICAS CONSTRUCTIVAS / CARACTÉRISTIQUES D'EXÉCUTION	
Supporto superiore	ghisa nichelata
Upper support	nickel plated cast iron
Soporte superior	fundido niquelado
Support supérieur	fonte nickelée
Camicia esterna, albero e fondello	acciaio inossidabile
External jacket,shaft and cup	stainless steel
Camisa exterior, eje y soporte inferior	acero inoxidable
Chemise extérieur, arbre et culot	acier inoxydable
Tenuta meccanica	ceramica-grafite
Mechanical seal	ceramic-graphite
Sello mecánico	cerámica-grafito
Garniture mécanique	céramique-graphite
Cuscinetti a sfera	radiali e assiali
Ball bearings	radial and axial
Cojinetes de bolas	radiales y axiales
Roulements à billes	radiaux et axiaux
Numero di avviamenti/ora **Number of startups/hr** **Número de arranques/hora** **Nombre démarrages/heure**	max 30
Spinta assiale **Axial thrust** **Empuje axial** **Poussée axiale**	1500 N (0,37 - 2,2 kW) 2500 N (2,2 - 5,5 kW) 4400 N (2,2 - 7,5 kW)
Cavo **Cable** **Cable** **Câble**	1,75 m (0,37 - 1,5 kW) 2,5 m (2,2 - 4 kW) 4 m (5,5 - 7,5 kW)
MOTORE / MOTOR / MOTOR / MOTEUR	
Asincrono 2 poli riavvolgibile in bagno d'olio **Asynchronous 2 pole rewound in oil filled** **Asíncrono 2 polos bobinable en baño de aceite** **Asinchrone 2 pôles enroulable en bain d'huile**	1~ 220/230V-50Hz 3~ 380/415V-50Hz
Classe di isolamento **Insulation class** **Clase de aislamiento** **Classe d'isolation**	B (4") F (6")
Grado di protezione **Protection degree** **Grado de protección** **Protection**	IP58

TYPE	P2		PROTECTION		CONTROL PANEL	
	(HP)	(kW)	1~	3~	1~	3~
4 MPE 5	0,5	0,37	PML 5/20-4	PT 7/1,3-2,1	QM 5-7/20/2-18	QT 10-40/2-8
4 MPE 7	0,75	0,55	PML 7/25-6	PT 7/1,3-2,1	QM 7/25/2-18	QT 10-40/2-8
4 MPE 10	1	0,75	PML 10/35-7	PT 10/1,9-3	QM 10-15/35/2-18	QT 10-40/2-8
4 MPE 15	1,5	1	PML 15/40-10	PT 15-20/2,9-4,5	QM 15/40/2-18	QT 10-40/2-8
4 MPE 20	2	1,5	PML 20/60-13	PT 20/30-40/4,3-6,8	QM 20/60/2-18	QT 10-40/2-8
4 MPE 30	3	2	PML 30/80-18	PT 20/30-40/4,3-6,8	QM 30/80/2-18	QT 10-40/2-8
4 MPE 40*	4	3	-	PT 40-50/5,7-9,1	-	QT 10-40/2-8
4 MPE 55*	5,5	4	-	PT 55-75/8,6-13,5	-	QT 55/2-11
4 MPE 75*	7,5	5,5	-	PT 100/12,5-16,5	-	QT 75/2-16
4 MPE 100*	10	7,5	-	PT 125-150/16-21	-	QT 100-125/16-22

*Solo 3~; only 3~; sólo 3~; seule 3~

TYPE	P2		PROTECTION 3~	CONTROL PANEL 3~	PROTECTION star-delta starting 400/690 V	CONTROL PANEL star-delta starting 400/690 V
	(HP)	(kW)				
6 MPE 55	5,4	4	PT 55-75/8.6-13.5	QT 55/2-11	-	-
6 MPE 75	7,5	5,5	PT 100/12.5-16.5	QT 75/2-16	AV 75/7-10	QAV 75/7-10
6 MPE 100	10	7,5	PT 125-150/16-21	QT 100-125/16-22	AV 100/9-12	QAV 100/9-12
6 MPE 125	12,5	9,2	PT 200/22-29	QT 150-175/16-29	AV 125-150/11-16	QAV 125-150/11-16
6 MPE 150	15	11	PT 200/22-29	QT 150-175/16-29	AV 125-150/11-16	QAV 125-150/11-16
6 MPE 175	17,5	13	-	QT 200/16-34	AV 200/14-20	QAV 200/14-20
6 MPE 200	20	15	-	QT 200/16-34	AV 200/14-20	QAV 200/14-20
6 MPE 250	25	18,5	-	QT 250/35-45	AV 250/20-25	QAV 250/20-25
6 MPE 300	30	22	-	QT 300/46-56	AV 300/22-32	QAV 300/22-32
6 MPE 400	40	30	-	-	-	-

4MFR/6MFR



CARATTERISTICHE COSTRUTTIVE / CONSTRUCTION FEATURES CARACTERÍSTICAS CONSTRUCTIVAS / CARACTÉRISTIQUES D'EXÉCUTION	
Supporto superiore	ghisa
Upper support	cast iron
Soporte superior	fundido
Support supérieur	fonte
Camicia esterna, albero e fondello	acciaio inossidabile
External jacket,shaft and cup	stainless steel
Camisa exterior, eje y soporte inferior	acero inoxidable
Chemise extérieur, arbre et culot	acier inoxydable
Tenuta meccanica	ceramica-grafite
Mechanical seal	ceramic-graphite
Sello mecánico	cerámica-grafito
Garniture mécanique	céramique-graphite
Cuscinetti a sfera	radiali e assiali
Ball bearings	radial and axial
Cojinetes de bolas	radiales y axiales
Roulements à billes	radiaux et axiaux
Numero di avviamenti/ora **Number of startups/hr** **Número de arranques/hora** **Nombre démarrages/heure**	max 20
MOTORE / MOTOR / MOTOR / MOTEUR	
Asincrono 2 poli non riavvolgibile in bagno d'acqua **Asynchronous 2 pole no rewound in water filled** **Asíncrono 2 polos bobinable en baño de agua** **Asinchrone 2 pôles enroulable en bain d'eau**	1~ 220/230V-50Hz 3~ 380/415V-50Hz
Classe di isolamento **Insulation class** **Clase de aislamiento** **Classe d'isolation**	B (4") F (6")
Grado di protezione **Protection degree** **Grado de protección** **Protection**	IP58

Motori elettrici sommersi Franklin da 4" e 6" con statore ermeticamente sigillato e impregnato in resina, raffreddato ad acqua (non riavvolgibili).

4" and 6" Submersible motor-driven Franklin pumps airtight sealed stator and impregnated with resin, water-cooled (cannot be rewound).

Motores eléctricos sumergibles Franklin de 4" y 6" con estator herméticamente sellado e impregnado con resina y refrigerado con agua (no bobinables).

Moteurs électriques Franklin immergés à 4" et 6" avec stator scellé hermétiquement et imprégné de résine à refroidissement par eau (non re-enroulables).

TYPE	P2		PROTECTION		CONTROL PANEL	
	(HP)	(kW)	1~	3~	1~	3~
4MFR 3	0.3	0.25	-	-	-	-
4MFR 5	0.5	0.37	PML 5/16-4	PT 5/0.9-1.3	QM 5/16/2-18	QT 10-40/2-8
4MFR 7	0.75	0.55	PML 7/20-6	PT 7/1.3-2.1	QM 5-7/20/2-18	QT 10-40/2-8
4MFR 10	1	0.75	PML 10/30-7	PT 10/1.9-3	QM 10/30/2-18	QT 10-40/2-8
4MFR 15	1.5	1	PML 15/40-10	PT 15-20/2.9-4.5	QM 15/40/2-18	QT 10-40/2-8
4MFR 20	2	1.5	PML 20/50-13	PT 15-20/2.9-4.5	QM 20/50/2-18	QT 10-40/2-8
4MFR 30	3	2	PML 30/75-18	PT 20-30-40/4.3-6.8	QM 30/75/2-18	QT 10-40/2-8
4MFR 40*	4	3	-	PT 40-50/5.7-9.1	-	QT 10-40/2-8
4MFR 55*	5.5	4	-	PT 55-75/8.6-13.5	-	QT 55/2-11
4MFR 75*	7.5	5.5	-	PT 100/12.5-16.5	-	QT 75/2-16
4MFR 100*	10	7.5	-	PT 125-150/16-21	-	QT 100-125/16-22

*Solo 3~; only 3~; sólo 3~; seule 3~

TYPE	P2		PROTECTION 3~	CONTROL PANEL 3~	PROTECTION star-delta starting 400/690V	CONTROL PANEL star-delta starting 400/690V
	(HP)	(kW)				
6MFR 55	5.5	4	PT 55-75/8.6-13.5	QT 55/2-11	-	-
6MFR 75	7.5	5.5	PT100/12.5-16.5	QT 75/2-16	AV 75/7-10	QAV 75/7-10
6MFR 100	10	7.5	PT 125-150/16-21	QT 100-125/16-22	AV 100/9-12	QAV 100/9-12
6MFR 125	12.5	9.2	PT 200/22-29	QT 150-175/16-29	AV 125-150/11-16	QAV 125-150/11-16
6MFR 150	15	11	PT 200/22-29	QT 150-175/16-29	AV 125-150/11-16	QAV 125-150/11-16
6MFR 200	20	15	-	QT 200/16-34	AV 200/14-20	QAV 200/14-20
6MFR 250	25	18.5	-	QT 250/35-45	AV 250/20-25	QAV 250/20-25
6MFR 300	30	22	-	QT 300/46-56	AV 300/22-32	QAV 300/22-32
6MFR 400	40	30	-	-	-	-

6I



VANTAGGI

Realizzata per pozzi con diametro interno di 157 mm o superiore. Lo statore riavvolgibile riduce i costi di riparazione e manutenzione. Grazie all'elevata efficienza viene ridotto anche il costo di possesso. I motori sono riempiti con una miscela di acqua e glicole (punto di congelamento inferiore a -15°C). I cuscinetti (Kingsbury) radiali e assiali lubrificati ad acqua non richiedono manutenzione. La compensazione della pressione tra lato esterno e interno avviene attraverso una membrana di gomma posta sul lato inferiore e una presa di pressione su quello superiore del motore. Controllo di qualità con ispezione totale (100%) e spedizione dopo collaudo di accettazione. È possibile installare Pt100 successivamente.

SPECIFICHE STANDARD

5,5 HP - 60 HP trifase
380 V 50 Hz
Estremità dell'albero Nema, flangia Nema
Lubrificazione ad acqua
Funzionamento in posizione sia verticale sia inclinata
Tolleranza di tensione ± % 10
Temperatura dell'acqua max 30 °C
Velocità 2900 giri/min
Guarnizione meccanica SIC (IP68)
Isolamento classe B riavvolgibile
Avviamenti l'ora: 10

OPTIONAL

Lunghezza cavo
Sensore termico Pt 100
Applicazioni acqua calda
Isolamento classe F riavvolgibile
Materiale inox 420-316
50 Hz :400 V-415 V
60 Hz; 220 V - 380 V - 460 V
Avviamento diretto DOL o $\curlywedge\Delta$

ADVENTAGES

Built for the 157 mm inner diameter and larger wells. Rewindable stator reduce reapir and maintenance costs. Reduce the total cost of ownership with high efficiency. Motors are filled with the mixture of water and glycol. (Freezing point is under -15°C). Maintenance-free water lubricated radial and axial (Kingsburry) bearings. Pressure balancing between inner and outer side with a rubber membrane at the bottom side and with a pressure plug at the top side of the motor. Quality control with %100 inspection and shipment after approval tests. Later installation of Pt100 is possible.

STANDARD SPECIFICATIONS

5,5 HP - 60HP Three phase
380V 50 Hz
Nema shaft end, Nema flange
Water libricated
Operates both vertical and inclined
Voltage tolerance ± %10
Max. water temperature 30° C
Speed 2900 rpm
SiC Mechanical Seal (IP68)
Rewindable class B insulation
Starts per hour: 10

OPTIONS

Cable Lenght
Pt 100 temperature sensor
Hot water applications
Rewindable class F insulation
Material inox 420-316
50 Hz: 400 V – 415 V
60 Hz: 220 V – 380 V – 460 V
Starting DOL or $\curlywedge\Delta$

AVANTAGES
Construit pour les forages de 157 mm diamètre intérieur et plus. Le stator rebobinable réduit les coûts de réparation et d'entretien. Réduit le coût total de possession par le rendement élevé. Les moueurs sont remplis avec le mélange d'eau et de glycol. (Point de congélation est sous -15°C). Fonctionnement sans entretien grace aux butées axiales et paliers radiaux. Compensation de pression realisé par une membrane en caoutchouc à côté inférieur et avec une prise de pression à côté supérieur du moteur. Contrôle de qualité %100 et l'envoi après l'essai d'acceptation. On peut installer Pt100 plus tard.

PARTICULARITES TECHNIQUES
5,5 HP - 60 HP Triphasés
380 V 50 Hz
Raccordement en conformité à Nema
Lubrifié par l'eau
On peut les utiliser soit en horizontal soit inclinés
Tolérance de voltage ± %10
Température de l'eau Maxi 30°C
Vitesse de rotation 2900 rpm
Garniture mécanique (IP68)
Rebobinable classe B isolation
Démarrage pour heure: 10

LES OPTIONS
Longueur du cable
Pt 100 sonde a thermistance
Applications d'eau chaude
Rebobinable classe F isolation
Materiel inox 420-316
50 Hz: 400 V – 415 V
60 Hz: 220 V- 380 V – 460 V
Démarrage direct ou $\curlywedge\Delta$

VENTAJAS
Fabricado para sondeos de diámetro interno de 157 mm y superior. El estator rebobinable reduce los costes de reparación y mantenimiento. Reduce el coste total de propiedad gracias a la mayor eficiencia. Los motores son llenados con una mezcla de agua y glicol (el punto de congelación es inferior a -15º). Cojinetes radiales y axiales (Kingsburry) lubricados con agua, libres de mantenimiento. Compensación de presión entre la parte interna y externa mediante una membrana de caucho en el lado inferior y con un tapón de presión en el lado superior del motor. Control de calidad con inspección completa y envío tras ensayos de homologación. Es posible instalar posteriormente Pt 100.

ESPECIFICACIONES ESTÁNDAR
5,5 HP - 60 HP Trifásica
380 V 50 Hz
Extremo del eje Nema, brida Nema
Lubricado con agua
Funciona ya sea de forma vertical o inclinada
Tolerancia de tensión ± % 10
Temperatura máxima del agua 30ºC
Velocidad 2900 rpm
Sello mecánico SIC (IP68)
Clase de aislamiento B rebobinable
Arranques por hora; 10

OPCIONES
Longitud del cable
Sensor de temperatura Pt 100
Aplicaciones para agua caliente
Clase de aislamiento F rebobinable
Material inoxidable 420-316
50 Hz :400 V-415 V
60 Hz; 220 V - 380 V - 460 V
Arranque de acceso directo en línea o $\curlywedge\Delta$

8I



VANTAGGI

Realizzata per pozzi con diametro interno di 203 mm o superiore. Lo statore riavvolgibile riduce i costi di riparazione e manutenzione. Grazie all'elevata efficienza viene ridotto anche il costo di possesso. I motori sono riempiti con una miscela di acqua e glicole (punto di congelamento inferiore a -15°C). I cuscinetti (Kingsbury) radiali e assiali lubrificati ad acqua non richiedono manutenzione. La compensazione della pressione tra lato esterno e interno avviene attraverso una membrana di gomma posta sul lato inferiore e una presa di pressione su quello superiore del motore. Controllo di qualità con ispezione totale (100%) e spedizione dopo collaudo di accettazione. È possibile installare Pt100 successivamente.

SPECIFICHE STANDARD

30 HP - 150 HP trifase
380 V 50 Hz
Estremità dell'albero Nema, flangia Nema
Lubrificazione ad acqua
Funzionamento in posizione sia verticale sia inclinata
Tolleranza di tensione ± % 10
Temperatura dell'acqua max 30 °C
Velocità 2900 giri/min
Guarnizione meccanica SIC (IP68)
Isolamento classe B riavvolgibile
Avviamenti l'ora: 7

OPTIONAL

Lunghezza cavo
Sensore termico Pt 100
Applicazioni acqua calda
Isolamento classe F riavvolgibile
Materiale inox 420-316
50 Hz :400 V-415 V
60 Hz; 220 V - 380 V - 460 V
Avviamento diretto DOL o $\curlywedge\Delta$

ADVENTAGES

Built for the 203 mm inner diameter and larger wells. Rewindable stator reduce reapir and maintenance costs. Reduce the total cost of ownership with high efficiency. Motors are filled with the mixture of water and glycol. (Freezing point is under -15°C). Maintenance-free water lubricated radial and axial (Kingsburry) bearings. Pressure balancing between inner and outer side with a rubber membrane at the bottom side and with a pressure plug at the top side of the motor. Quality control with %100 inspection and shipment after approval tests. Later installation of Pt100 is possible.

STANDARD SPECIFICATIONS

30 HP - 150 HP Three phase
380 V 50 Hz
Nema shaft end, Nema flange
Water libricated
Operates both vertical and inclined
Voltage tolerance ± %10
Max. water temperature 30° C
Speed 2900 rpm
SiC Mechanical Seal (IP68)
Rewindable class B insulation
Starts per hour: 7

OPTIONS

Cable Lenght
Pt 100 temperature sensor
Hot water applications
Rewindable class F insulation
Material inox 420-316
50 Hz: 400 V – 415 V
60 Hz: 220 V – 380 V – 460 V
Starting DOL or $\curlywedge\Delta$

AVANTAGES
Construit pour les forages de 203 mm diamètre intérieur et plus. Le stator rebobinable réduit les coûts de réparation et d'entretien. Réduit le coût total de possession par le rendement élevé. Les moueurs sont remplis avec le mélange d'eau et de glycol. (Point de congélation est sous -15°C). Fonctionnement sans entretien grace aux butées axiales et paliers radiaux. Compensation de pression realisé par une membrane en caoutchouc à côté inférieur et avec une prise de pression à côté supérieur du moteur. Contrôle de qualité %100 et l'envoi après l'essai d'acceptation. On peut installer Pt100 plus tard.

PARTICULARITES TECHNIQUES
30 HP - 150 HP Triphasés
380 V 50 Hz
Raccordement en conformité à Nema
Lubrifié par l'eau
On peut les utiliser soit en horizontal soit inclinés
Tolérance de voltage ± %10
Température de l'eau Maxi 30°C
Vitesse de rotation 2900 rpm
Garniture mécanique (IP68)
Rebobinable classe B isolation
Démarrage pour heure: 7

LES OPTIONS
Longueur du cable
Pt 100 sonde a thermistance
Applications d'eau chaude
Rebobinable classe F isolation
Materiel inox 420-316
50 Hz: 400 V – 415 V
60 Hz: 220 V- 380 V – 460 V
Démarrage direct ou $\curlywedge\Delta$

VENTAJAS
Fabricado para sondeos de diámetro interno de 203 mm y superior. El estator rebobinable reduce los costes de reparación y mantenimiento. Reduce el coste total de propiedad gracias a la mayor eficiencia. Los motores son llenados con una mezcla de agua y glicol (el punto de congelación es inferior a -15º). Cojinetes radiales y axiales (Kingsburry) lubricados con agua, libres de mantenimiento. Compensación de presión entre la parte interna y externa mediante una membrana de caucho en el lado inferior y con un tapón de presión en el lado superior del motor. Control de calidad con inspección completa y envío tras ensayos de homologación. Es posible instalar posteriormente Pt 100.

ESPECIFICACIONES ESTÁNDAR
30 HP - 150 HP Trifásica
380 V 50 Hz
Extremo del eje Nema, brida Nema
Lubricado con agua
Funciona ya sea de forma vertical o inclinada
Tolerancia de tensión ± % 10
Temperatura máxima del agua 30ºC
Velocidad 2900 rpm
Sello mecánico SIC (IP68)
Clase de aislamiento B rebobinable
Arranques por hora: 7

OPCIONES
Longitud del cable
Sensor de temperatura Pt 100
Aplicaciones para agua caliente
Clase de aislamiento F rebobinable
Material inoxidable 420-316
50 Hz :400 V-415 V
60 Hz; 220 V - 380 V - 460 V
Arranque de acceso directo en línea o $\curlywedge\Delta$

10I



VANTAGGI

Realizzata per pozzi con diametro interno di 298 mm o superiore. Lo statore riavvolgibile riduce i costi di riparazione e manutenzione. Grazie all'elevata efficienza viene ridotto anche il costo di possesso. I motori sono riempiti con una miscela di acqua e glicole (punto di congelamento inferiore a -15°C). I cuscinetti (Kingsbury) radiali e assiali lubrificati ad acqua non richiedono manutenzione. La compensazione della pressione tra lato esterno e interno avviene attraverso una membrana di gomma posta sul lato inferiore e una presa di pressione su quello superiore del motore. Controllo di qualità con ispezione totale (100%) e spedizione dopo collaudo di accettazione. È possibile installare Pt100 successivamente.

SPECIFICHE STANDARD

100 HP - 250 HP trifase
380 V 50 Hz
Estremità dell'albero Nema, flangia Nema
Lubrificazione ad acqua
Funzionamento in posizione sia verticale sia inclinata
Tolleranza di tensione ± % 10
Temperatura dell'acqua max 30 °C
Velocità 2900 giri/min
Guarnizione meccanica SIC (IP68)
Isolamento classe B riavvolgibile
Avviamenti l'ora: 5

OPTIONAL

Lunghezza cavo
Sensore termico Pt 100
Applicazioni acqua calda
Isolamento classe F riavvolgibile
Materiale inox 420-316
50 Hz :400 V-415 V
60 Hz; 220 V - 380 V - 460 V
Avviamento diretto DOL o $\curlywedge\Delta$

ADVENTAGES

Built for the 298 mm inner diameter and larger wells. Rewindable stator reduce reapir and maintenance costs. Reduce the total cost of ownership with high efficiency. Motors are filled with the mixture of water and glycol. (Freezing point is under -15°C). Maintenance-free water lubricated radial and axial (Kingsburry) bearings. Pressure balancing between inner and outer side with a rubber membrane at the bottom side and with a pressure plug at the top side of the motor. Quality control with %100 inspection and shipment after approval tests. Later installation of Pt100 is possible.

STANDARD SPECIFICATIONS

100 HP - 250 HP Three phase
380 V 50 Hz
Nema shaft end, Nema flange
Water libricated
Operates both vertical and inclined
Voltage tolerance ± %10
Max. water temperature 30° C
Speed 2900 rpm
SiC Mechanical Seal (IP68)
Rewindable class B insulation
Starts per hour: 5

OPTIONS

Cable Lenght
Pt 100 temperature sensor
Hot water applications
Rewindable class F insulation
Material inox 420-316
50 Hz: 400 V – 415 V
60 Hz: 220 V – 380 V – 460 V
Starting DOL or $\curlywedge\Delta$

AVANTAGES
Construit pour les forages de 298 mm diamètre intérieur et plus. Le stator rebobinable réduit les coûts de réparation et d'entretien. Réduit le coût total de possession par le rendement élevé. Les moueurs sont remplis avec le mélange d'eau et de glycol. (Point de congélation est sous -15°C). Fonctionnement sans entretien grace aux butées axiales et paliers radiaux. Compensation de pression realisé par une membrane en caoutchouc à côté inférieur et avec une prise de pression à côté supérieur du moteur. Contrôle de qualité %100 et l'envoi après l'essai d'acceptation. On peut installer Pt100 plus tard.

PARTICULARITES TECHNIQUES
100 HP - 250 HP Triphasés
380 V 50 Hz
Raccordement en conformité à Nema
Lubrifié par l'eau
On peut les utiliser soit en horizontal soit inclinés
Tolérance de voltage ± %10
Température de l'eau Maxi 30°C
Vitesse de rotation 2900 rpm
Garniture mécanique (IP68)
Rebobinable classe B isolation
Démarrage pour heure: 5

LES OPTIONS
Longueur du cable
Pt 100 sonde a thermistance
Applications d'eau chaude
Rebobinable classe F isolation
Materiel inox 420-316
50 Hz: 400 V – 415 V
60 Hz: 220 V- 380 V – 460 V
Démarrage direct ou $\curlywedge\Delta$

VENTAJAS
Fabricado para sondeos de diámetro interno de 298 mm y superior. El estator rebobinable reduce los costes de reparación y mantenimiento. Reduce el coste total de propiedad gracias a la mayor eficiencia. Los motores son llenados con una mezcla de agua y glicol (el punto de congelación es inferior a -15º). Cojinetes radiales y axiales (Kingsburry) lubricados con agua, libres de mantenimiento. Compensación de presión entre la parte interna y externa mediante una membrana de caucho en el lado inferior y con un tapón de presión en el lado superior del motor. Control de calidad con inspección completa y envío tras ensayos de homologación. Es posible instalar posteriormente Pt 100.

ESPECIFICACIONES ESTÁNDAR
100 HP - 250 HP Trifásica
380 V 50 Hz
Extremo del eje Nema, brida Nema
Lubricado con agua
Funciona ya sea de forma vertical o inclinada
Tolerancia de tensión ± % 10
Temperatura máxima del agua 30ºC
Velocidad 2900 rpm
Sello mecánico SIC (IP68)
Clase de aislamiento B rebobinable
Arranques por hora: 5

OPCIONES
Longitud del cable
Sensor de temperatura Pt 100
Aplicaciones para agua caliente
Clase de aislamiento F rebobinable
Material inoxidable 420-316
50 Hz :400 V-415 V
60 Hz; 220 V - 380 V - 460 V
Arranque de acceso directo en línea o $\curlywedge\Delta$

SERBATOI / TANKS / TANQUES / RÉSERVOIR



TYPE	DESCRIPTION
AS 24	24 lt. Spherical tank
ACV 24	24 lt. Horizontal tank
ACZ 24	24 lt. Horizontal tank
ACA 24 SS	24 lt. Stainless steeel tank
AC 50	50 lt. Horizontal tank
AC 60	60 lt. Horizontal tank
AC 80	80 lt. Horizontal tank
AC 100	100 lt. Horizontal tank
AC 200	200 lt. Horizontal tank
AC 300	300 lt. Horizontal tank
AV 50	50 lt. Vertical tank
AV 60	60 lt. Vertical tank
AV 80	80 lt. Vertical tank
AV 100	100 lt. Vertical tank
AV 200	200 lt. Vertical tank
AV 300	300 lt. Vertical tank
AV 500	500 lt. Vertical tank
AV 750	750 lt. Vertical tank
AV 1000	1000 lt. Vertical tank

UTILIZZI
Serbatoi di espansione a membrana intercambiabile; la pressione di precarica presente nel serbatoio garantisce una riserva d'acqua oltre a ridurre il numero di avviamenti della pompa collegata; membrane certificate per uso alimentare; possono essere in EPDM o butile a seconda del modello.

CARATTERISTICHE COSTRUTTIVE
Flange in acciaio zincato oppure in acciao inox AISI 304.
Serbatoi in acciaio al carbonio con verniciatura a polveri o in acciaio inox AISI 304.
Valvola di precarica con protezione.

UTILIZATION
Interchangeable membrane expansion tanks; the pre-charge pressure in the tank guarantees a water reserve but also reduces the number of startups of the connected pump; the membranes are certified for use with foodstuffs; they may be in EPDM or butyl depending on the model.

CONSTRUCTION CHARACTERISTICS
Flanges in galvanised steel or AISI 304 stainless steel.
Tanks in carbon steel coated with powder paint or in AISI 304 stainless steel.
Pre-charge valve with protective cover.

UTILIZACIONES
Tanques de expansión de membrana intercambiable; la presión de precarga presente en el tanques garantiza una reserva de agua además de reducir el número de arranques de la bomba conectada; membranas certificadas para uso alimentario; pueden ser de EPDM o butilo según el modelo.

CARACTERÍSTICAS CONSTRUCTIVAS
Bridas de acero galvanizado o de acero inoxidable AISI 304.
Tanques de acero al carbono con barnizado con polvos o de acero inoxidable AISI 304.
Válvula de carga mecánica con protección.

UTILISATION
Réservoirs d'expansion à membrane interchangeable; la pression de précharge présente dans le réservoir garantit une réserve d'eau en plus de réduire le nombre de démarrages de la pompè reliée: des membranes certifiées pour emploi alimentaire peuvent être en EPDM ou butile selon le modèle.

CARACTÉRISTIQUES D'EXÉCUTION
Brides en acier galvanisé ou en acier inox AISI 304.
Réservoirs en acier au carbone avec vernissage en poudres ou en acier inox AISI 304.
Soupape de précharge avec protection.

MEMBRANE / RUBBERS / MEMBRANAS / MEMBRANE



TYPE	DESCRIPTION
MZ 24	EPDM rubber for ACZ 24 lt.
M 24	rubber for AS 24 - ACV 24
M 50	rubber for AC 50 - AV 50
M 100	rubber for AC 100 - AV 100
M 200	rubber for AC 200 - AV 200
M 300	rubber for AC 300 - AV 300
M 500	rubber for AV 500
M 750 - 2000	rubber for AV 750 - AV 2000

KIT 24 SF

AS 24 - 24 lt. Spherical tank
+ italtecnica PM/5
+ 0-6 bar pressure gauge
rear connection
+ R5 5 way brass connector



KIT 24 CL

ACV 24 - 24 lt. Horizontal tank
+ italtecnica PM/5
+ 0-6 bar pressure gauge
rear connection
+ flexible hose with bend
1" x 530 x 1"
+ R5 5 way brass connector



PRESSOSTATI / PRESSURE SWITCH
PRESSOSTATOS / PRESSOSTAT

TYPE	DESCRIPTION	RANGE AT RISING PRESSURE (bar)
FSG 2	Square D - 1~	1.4-4.6 (5.4)
FYG 22	Square D - 1~	2.8-7
FYG 32	Square D - 1~	5.6-10.5
MDR2/6	Condor - 1~	1-7
MDR4S/6	Condor - 3~	1-6
PM/5	Italtecnica	1-5
PM/12	Italtecnica	3-12



MANOMETRI / PRESSURE GAUGES
MANOMETROS / MANOMÉTRES

TYPE	DESCRIPTION
PR 6	0-6 bar rear connection
PR 6 R	0-6 bar radial connection
PR 12	0-12 bar rear connection



PRESSOFLUSSOSTATI / ELECTRONIC FLOW CONTROL
RUGULADOR DE PRESIÓN / PRESS-CONTROL



PRESSCONTROL



HIDROMATIC - H1

FLESSIBILI / FLEXIBLES / FLEXIBLES / FLEXIBLES

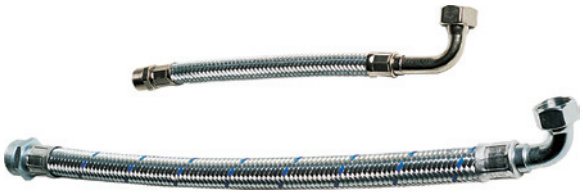

TYPE	DESCRIPTION
FL 530	Flexible hose with bend 1"x530x1"
FL 600	Flexible hose with bend 1"x600x1"
FL 700	Flexible hose with bend 1"x700x1"
FL 850	Flexible hose with bend 1"x850x1"

RACCORDI / CONNECTORS / CONEXIONES / RACCORDS



TYPE	DESCRIPTION
R3	3 way brass connector
R5	5 way brass connector
R5VRX	5 way brass connector

VALVOLE / VALVES / VÁLVULAS / CLAPET DE PIED



TYPE	DESCRIPTION
VF 1"	foot valve 1"
VF 1" ¼	foot valve 1"¼
VF 1"½	foot valve 1"½
VF 2"	foot valve 1"½
VR1"	check valve 1"
VR 1"¼	check valve 1"¼
VR 1"½	check valve 1"½
VR 2"	check valve 1"

INTERRUTTORI A GALLEGGIANTE
FLOAT SWITCHES WITHCONTERWEIGHT
INTERRUPTORES DE NIVEL
INTERRUPTEUR À FLOTTEUR



TYPE	DESCRIPTION
GK 2	Key 2 mt. cable length
GK 3	Key 3 mt. cable length
GK 5	Key 5 mt. cable length
GK 10	Key 10 mt. cable length



IPFC 109-114-306-309-311

È un variatore di frequenza (Inverter) specificamente studiato per il controllo e la protezione delle elettropompe.
Collegato con qualsiasi tipo di elettropompa regola la velocità del motore allo scopo di gestire le prestazioni dell'elettropompa in relazione alle condizioni di lavoro e alle richieste dell'impianto.
Consiste in un apparecchio elettronico compatto fornito di un microprocessore contenuto in una struttura di alluminio che garantisce compattezza, facilità d uso, leggerezza e versatilità.

Notevoli sono i vantaggi che derivano dall'uso dell'IPFC con qualsiasi elettropompa:

- Risparmio energetico
- Facilità d'installazione
- Protezione dai sovraccarichi
- Protezione dalla marcia a secco
- Riduzione del rumore
- Avviamento e partenza dolce
- Protezione di una seconda elettropompa senza inverter, dai sovraccarichi e dalla marcia a secco
- Modalità d installazione: direttamente sul copri ventola dell'elettropompa o a muro.

Convertidor estático de frecuencia, especificamente estudiado para el control y protección de electrobombas.
Aplicado a cualquier electrobomba regula la velocidad del motor permitiendo administrar los rendimientos de la electrobomba en relacióna las condiciones de funcionamiento y solicitudes de la instalación.
Se trata de una unidad electronica compacta, dotada de microprocesor contenido en una estructura de aluminio que garantiza solidez, facilidad de enfriamiento, ligereza y versatilidad.

Numerosas las ventajas del uso del IPFC con una electrobomba:

- Ahorro energéftico
- Facilidad de instalación
- Protección de los motores sobrecargados
- Protección contra el funcionamiento en seco
- Reducción del ruido de funcionamiento
- Puesta en marcha y parada amortizadas
- Protección de una segunda electrobomba sin IPFC, del funcionamiento en seco y bajo esfuerzo
- Modo de instalación: directamente sobre el cubreventilador de la electrobomba o en la pared.



IPFC 314-318-325

Is a frequency changer (Inverter); specifically studied for the control and protection of electric pumps.
Connected to any electric pumps regulates the motor speed in order to manage the pumps performance in relation to the operating conditions and requests of the system.
Consists in compact electronic units equipped with microprocessor contained in an aluminium structure that grants compactness, cooling ease, lightness and versatility.

Remarkable are the advantages of the use of IPFC with any pump:

- Energy saving
- Simple Installation
- Overload protection
- Dry running protection
- Noise reduction
- Soft Start & Stop
- Protection of a second pump, without Inverter, from dry running and overload
- Installation options: directly on the motor cover of the pump or wall installation.

Convertisseur statique de fréquence étudié exprès pour le contrôle et la protection des électropompes.
Branché à n'inporte quelle électropopmpe il règle la vitesse du moteur afin de gérer les performances de la pompe par rapport aux conditions d'exercice et aux exigences du système.
Il s'agit d' unitès é'lectroniques compactes, équipés de microprocesseur contenues dans une structure en aluminium qui garantit solidité, facilité de refroidissement, légèreté en plusieurs utilisations.

Les avantages de l'utilisation de l'IPFC avec une électropompe sont nombreux:

- Èconomie énergétique
- Facilité d'installation
- Protection des moteurs contre les surcharges
- Protection contre la marche à sec
- Réduction du bruit de fonctionnement
- Démarrages et arrêts doux
- Protection d'une deuxième pompe sans IPFC contre la marche à sec et les surcharges
- Modalité d'installation: directement sur le couvre-ventilateur du moterur de la pompe ou bien à paroi.

TYPE	IPFC 109	IPFC 114	IPFC 306	IPFC 309	IPFC 311	IPFC 314	IPFC 318	IPFC 325
Input rated voltage	1 x 230 V ± 15%	1 x 230 V ± 15%	3 x 400 V ± 15%	3 x 400 V ± 15%	3 x 400 V ± 15%	3 x 400 V ± 15%	3 x 400 V ± 15%	3 x 400 V ± 15%
Output rated voltage	1 x 230 V 3 x 230 V	1 x 230 V 3 x 230 V	3 x 400 V	3 x 400 V	3 x 400 V	3 x 400 V	3 x 400 V	3 x 400 V
Output rated current	9 A 1~ 7 A 3~	9 A 1~ 11 A 3~	6 A 3~	9 A 3~	11 A 3~	14 A 3~	18 A 3~	25 A 3~
Max motor current	… A 1~ 6,3 A 3~	7,2 A 1~ 9,9 A 3~	5,4 A 3~	8,1 A 3~	9,9 A 3~	12,6 A 3~	16,2 A 3~	22,5 A 3~
Input frequency	50 - 60 Hz							
PWM frequency	2,5 - 4 - 6 - 8 - 10 - 12 kHz settable							
Control panel	backlight LCD with 2 x 16 characters and buzzer							
Input analogical signals	4 x 4 - 20 mA							
Input digital signals	2							
Comunication	RS 485							
2 DOL Auxiliary pump contacts	clean, NO, 230 V, Imax, 6 A							
Cooling	Auxilian external built-in cooling fun							
Protection degree	IP 55 (NEMA 4)							
Assembly	on motor fan cover with kit							
Max ambient temperature	40° C							
Max ambient altitude	1000 m slm / de-rate 2% each 100 m							
Input / Output feeding cable	2 x PG 13,5 + 3 x PG 9							
Dimension	181 x 181 x 228 mm					260 x 260 x 180 mm		

FCP/EPIC INVERTER



FCP

TECHNICAL CHARACTERISTICS	FCP 109
Inverter voltage supply V1	1 x 230 V ± 10%
Frequency supply inverter f1	50-60 Hz
Maximum motor-pump power P2	1100 W 1,5 Hp
Inverter voltage output V2	1 x 230 V ± 10%
Inverter frequency output f2	0..55 Hz
Nominal input current I1n	10 A
Maximum output current (ED 100%) I2	9 A
Maximum output current (<1 sec.) I2	4 x I1n A
Control type	V/f
User interface	Micro-led panel
Pressure measure range ΔP	0 - 10 bar
Pressure transducer included - standard	K16
Pressure transducers compatibles	In: 0 - 15 V Out: 4 - 20 mA
Mounting type	Wall fixing
Cooling type	Natural convection
Protection grade	IP 65
Ambient temperature Ta	0.. +40°C
Storage temperature Tstk	-20.. +60°C
Dimensions b h p	155 x 238 x 120 (mm)



EPIC

V in (±15%)	V out	I line max	I out max	P2	Kg
1~230 V	3~230 V	11 A	7,5 A	2,5 HP	2,5

- Risparmio energetico ed economico
- Installazione semplificata e minori costi dell'impianto
- Protezione amperometrica del motore con impostazione corrente massima
- Protezione dalla marcia a secco (impostazione regolabile del cosφ)
- Riavvio automatico in caso di arresto per marcia a secco
- Partenza e arresto dolci (soft start e soft stop) per aumentare la vita del sistema e ridurre i picchi di assorbimento
- Fusibile di serie per protezione in ingresso del dispositivo
- Contatti (NA o NC) per collegamenti allarmi remoti
- Rifasatore elettronico integrato (PFC) per garantire la conformità alla normativa EN61000-3-2.

- Energy and cost savings
- Simplified installation and lower installation costs
- Overload protection of the motor with maximum current setting
- Protection against dry running (adjustable power factor cosφ)
- Automatic restart in case of arrest for dry running
- Soft start and stop to increase the life of the system and reduce the absorption peaks
- Fuse for input protection of the device
- Contacts (NO or NC) for connection of remote alarms
- Integrated electronic power factor corrector (PFC) to ensure compliance to EN61000-3-2.

- Ahorro energético y económico
- Instalación simplificada y menores costes de la instalación
- Protección amperométrica del motor con programación de la corriente máxima
- Protección de la marcha en seco (configuración regulable del cosφ)
- Arranque automático del funcionamiento en caso de una parada debida a la marcha en seco
- Arranque y parada suaves (soft start y soft stop) para aumentar la vida útil del sistema y reducir los picos de absorción
- Fusible de serie para proteger el dispositivo en la línea de entrada
- Contactos (NA o NC) para conexiones de alarmas remotas
- Corrector de fase electrónico incorporado (PFC) para garantizar la conformidad con la normativa EN61000-3-2.

- Économie d'énergie et financière
- Installation simplifiée et coûts d'installation inférieurs
- Protection ampèremétrique du moteur avec configuration courant maximum
- Protection contre le fonctionnement à sec (configuration réglable du cosφ)
- Redémarrage automatique en cas d'arrêt causé par le fonctionnement à sec
- Démarrage et arrêts doux (soft start et soft stop) pour prolonger la durée de vie du système et réduire les pics d'absorption
- Fusible de série pour la protection à l'entrée du dispositif
- Contacts (NA ou NC) pour la connexion des alarmes à distance
- Dispositif de rephasage électronique intégré (PFC) pour garantir la conformité à la norme EN61000-3-2.

SPD
SENSORE DI PRESSIONE / PRESSURE TRANSDUCER
SENSOR DE PRESIÓN / CAPTEUR DE PRESSION



SPD

TYPE	Output signal	Input voltage	Working pressure	Maximum pressure
SPD	4… 20 mA	9… 28 V	0 - 25 bar	32 bar

PROTEZIONE MONOFASE PER ELETTROPOMPE SOMMERSE 4" E SOMMERGIBILI
SINGLE PHASE PROTECTION FOR 4" SUBMERSED AND SUBMERIBLES ELECTROPUMPS
PROTECION MONOFASICA PARA ELECTROBOMBAS SUMERGIDAS 4" Y SUMERGIBLES
PROTECTION MONOPHASEE POUR ELECTROPMPES IMMERGEES 4" ET SUBMERSIBLE



PML



PMC - PMLD

- Protezione termica ripristinabile esternamente
- Condensatore di avviamento
- Interruttore luminoso
- Involucro in materiale termoplastico
- Uscita con pressa cavi
- Grado di protezione IP 55
- Solo PMLD 15/35-13, PMLD 20/50-15 sono forniti con condensatore ausiliario di spunto con disgiuntore.

- External push-button for thermal protection reset
- Start up capacitor;
- Illuminated switch;
- Thermoplastic box;
- Output with cable holder
- IP 55 protection level
- Only PMLD 15/35-13, PMLD 20/50-15 is supplied with a auxiliary starting capacitor with disjunctor.

- Protector termico rearmable externamente.
- Condensador de arranque
- Interruptor luminoso
- Caja en material termoplastico
- Salida con prensacable
- Caja de protecciòn IP 55.
- Solo el tipo PMLD 15/35-13, PMLD 20/50-15 está dotado de condensator auxiliar de arranque con disyuntor.

- Bouton externe pour le rétablissement de la protection ampèremétrique;
- Condensateur de marche;
- Interrupteur lumineux.
- Boîeetier en matériel thermoplastique;
- Degré de protection IP 55.
- Seulement le modèle PMLD 15/35-13, PMLD 20/50-15 est pourvu de condensateur auxiliaire de démurrage avec disjoncteur.

TYPE	DUTY CORRENT (A)	CAPACITOR (µF)	POWER		CAPACITOR DISJUNCTOR
			HP	kW	
PML 5/16-4	4	16	0.5	0.37	-
PML 5/20-4	4	20	0.5	0.37	-
PML 7/20-6	6	20	0.75	0.55	-
PML 7/25-6	6	25	0.75	0.55	-
PML 10/30-7	7	30	1	0.75	-
PML 10/35-7	7	35	1	0.75	-
PML 15/40-10	10	40	1.5	1.1	-
PML 20/50-13	13	50	2	1.5	-
PML 20/60-13	13	60	2	1.5	-
PML 30/75-18	18	75	3	2.2	-
PML 30/80-18	18	80	3	2.2	-
PMLD 15-35-13	13	35	1.5	1.1	*
PMLD 20/50-15	15	50	2	1.5	*
PMC 15/35-15	15	35	1.5	1.1	-
PMC 20/50-18	18	50	2	1.5	-

PT

PROTEZIONE PER ELETTROPOMPE TRIFASE
PROTECTION FOR THREE PHASE ELECTROPUMPS
PROTECION PARA ELECTROBOMBAS TRIFASICA
PROTECTION POUR ELECTROPOMPES TRIPHASE



PT

- Alimentazione 3~ 50/60Hz 3x400V ± 10%
- Bobina contattore 400V
- Interruttore acceso / spento
- Contattore con protezione termica ripristinabile esternamente
- Involucro in materiale termoplastico
- Grado di protezione IP 55.

- Power supply 3~ 50/60Hz 3x400V ± 10%
- 400V contactor's coil
- Switch on-switch off
- Contactor with thermal protection externally resetable
- Thermoplastic box
- Protected to IP 55.

- Fuente 3-50/60 HZ 3x 400V ± 10 %
- Embobinado contador 400V
- Boton de arranque y parada
- Contador con protecciòn termica rearmable externamente
- Caja en material termoplastico
- Grado de protecciòn IP 55.

- Alimentation 3~ 50/60Hz 3x400V ± 10%
- Bobine contacteur 400V
- Boutons de marche / arrêat
- Contacteur avec bouton externe pour le rétablissent de la protection ampèremétrique
- Armoire en matière thermoplastique
- Degré de protection IP 55.

TYPE	DUTY CORRENT (A)	POWER	
		HP	kW
PT 5/0.9-1.3	0.9-1.3	0.5	0.37
PT 7/1.3-2.1	1.3-2.1	0.75	0.55
PT 10/1.9-3	1.9-3	1	0.75
PT 15-20/2.9-4.5	2.9-4.5	1.5-2	1.1-1.5
PT 20-30-40/4.3-6.8	4.3-6.8	2-3-4	2.2-3
PT 40-50/5.7-9.1	5.7-9.1	4-5.5	3-4
PT 55-75/8.6-13.5	8.6-13.5	5.5-7.5	4-5.5
PT 100/12.5-16.5	12.5-16.5	10	7.5
PT 125-150-16-21	16-21	12.5-15	9.2-11
PT 200/22-29	22-29	20	15

PROTEZIONE MONOFASE PER ELETTROPOMPE SOMMERSE 4" E SOMMERGIBILI
SINGLE PHASE PROTECTION FOR 4" SUBMERSED AND SUBMERIBLES ELECTROPUMPS
PROTECION MONOFASICA PARA ELECTROBOMBAS SUMERGIDAS 4" Y SUMERGIBLES
PROTECTION MONOPHASEE POUR ELECTROPMPES IMMERGEES 4" ET SUBMERSIBLE



QM - QMD

- Quadro con componenti elettronici
- Ingresso in bassissima tensione per comando esterno da pressostato o galleggiante
- Ingresso in bassissima tensione per pressostato o galleggiante di minima, contro il funzionamento a secco o troppo pieno
- Selettore per funzionamento automatico-spento-manuale
- Protezione elettronica regolabile in corrente
- Fusibile protezione motore
- Interruttore generale bloccoporta
- Involucro in materiale termoplastico
- Uscita con pressa cavi
- Grado di protezione IP 55
- Solo QMD 15/35/2-18, QMD 20/50/2-18 sono forniti con condensatore ausiliario di spunto con disgiuntore.

- Electronic control panel
- Very low voltage inputs for external control from pressure switch or float switch
- Very low voltage inputs for external control level sensors float
- Selector for automatic-off-manual operation (the last control is not latched)
- Electronic protection with adjustable current
- Motor protection fuse
- Auxiliary protection fuse
- General disconnecting switch with door lock
- Thermoplastic box
- Output with cable holder
- Protected to IP 55
- Only QMD 15/35/2-18, QMD 20/50/2-18 is supplied with a auxiliary starting capacitor with disjunctor.

- Cuadro con componentes electronicos
- Entrada en baja tensiòn para control externo de presostato o flotador
- Entrada en baja tensiòn para sondas, presostato o flotador de minima contra el funcionamiento en seco o excesivamente lleno
- Selector para funcionamiento automatico-apagado- manual (es último a rearme automatico)
- Protecciòn electronica regulable en corriente
- Fusible protecciòn motor
- Selector general con blocapuerta
- Caja en material termoplastico
- Grado de protecciòn IP 55
- Solo el tipo QMD 15/35/2-18, QMD 20/50/2-18 está dotado de condensator auxiliar de arranque con disyuntor.

- Coffret électronique
- Entrées à très basse tension pour commande externe avec pressostat ou avec interrupteur à flotteur
- Entré à très basse tension pour sondes
- Sélecteur pour fonctionnement automatique- éteint-manuel (cette dernière commande est à retour automatique)
- Protection électronique réglable en courant
- Fusible protection moteur
- Fusible protection auxiliaires
- Armoire en matière thermoplastique
- Degré de protection IP55
- Seulement le modèle QMD 15/35/2-18, QMD 20/50/2-18 est pourvu de condensateur auxiliaire de démarrage avec disjoncteur.

TYPE	DUTY CORRENT (A)	CAPACITOR (µF)	POWER		CAPACITOR DISJUNCTOR
			HP	kW	
QM 5/16/2-18	2-18	16	0.5	0.37	-
QM 5-7/20/2-18	2-18	20	0.5-0.75	0.37-0.55	-
QM 7/25/2-18	2-18	25	0.75	0.55	-
QM 10-30/2-18	2-18	30	1	0.75	-
QM 10-15/35/2-18	2-18	35	1-1.5	0.75-1.1	-
QM 15/40/2-18	2-18	40	1.5	1.1	-
QM 20/50/2-18	2-18	50	2	1.5	-
QM 20/60/2-18	2-18	60	2	1.5	-
QM 30/75/2-18	2-18	75	3	2.2	-
QM 30/80/2-18	2-18	80	3	2.2	-
QMD 15/35/2-18	2-18	35	1.5	1.1	*
QMD 20/50/2-18	2-18	50	2	1.5	*

QT

PANNELLO DI CONTROLLO PER ELETTROPOMPE TRIFASI
CONTROL PANEL FOR THREE PHASE ELECTRPUMPS
CUADRO ELECTRICO PARA ELECTROBOMBAS TRIFASICA
TABLEAU DE COMMANDE POUR ELECTROPOMPES TRIPHASE



QT 10-200



QT 250-300

- Quadro elettronico; quadro elettromeccanico per QT 250-300
- Alimentazione 3~ 50/60Hz 3X400V ± 10%
- Ingressi in bassissima tensione per comando esterno da pressostato o interruttore a galleggiante
- Ingresso in bassissima tensione per sonde esterne di livello o pressostato per controllo di livello minimo (solo per QT 10-200)
- Trimmer per regolazione intervento protezione amperometrica (sovraccarico)
- Selettore per funzionamento automatico-spento-manuale
- Led spia motore in funzione (acceso), o motore in protezione (lampeggiante)
- Fusibile protezione motore
- Fusibile protezione circuiti ausiliari
- Interruttore generale con blocco porta
- Involucro in materiale termoplastico; in metallo per QT 250-300
- Uscita con pressa cavi
- Grado di protezione IP 55.

- Electronic control panel; electromechanic for QT 250-300
- Power supply 3~ 50/60Hz 3X400V ± 10%
- Very low voltage inputs for external control from pressure switch or float switch
- Very low voltage inputs for external control level sensors float or pressure switch for minimum level control (only for QT 10-200)
- Trimmer to regulate the delay of the amperometric protection (overload)
- Selector for automatic-off-manual operation
- Operating motor light (on), or motor protected (flashing)
- Motor protection fuses
- Auxiliary protection fuses
- General disconnecting switch with door lock
- Thermoplastic box; metal box for QT 250-300
- Output with cable holder
- Protected to IP 55.

- Cuadro electronico; electromecanico para QT 250-300
- Fuente 3~ 50/60 HZ 3x400 V ± 10 %
- Entrada en baja tensiòn para mando externo de presostato o flotador
- Entrada en baja tensiò n para sondas predispuestas o presostato, flotador de minima (solo para QT 10-200)
- Timer para graduar la protecciòn amperometrica
- Selector modo automatico-apagado-manual (este ùltimo es a rearme automatico)
- Botòn señal luminoso en funcionamiento o motor protejido (intermitente)
- Fusibles protecciòn motor
- Fusibles protecciòn circuitos auxiliares
- Selector general con blocapuerta
- Caja en material termoplastico; en metal para QT 250-300
- Grado de protecciòn IP 55.

- Coffret électronique; electromecanique pour QT 250-300
- Alimentation 3~ 50/60Hz 3x400V ± 10%;
- Entrée à très basse tension pour contrôle extérieur avec pressostat ou flotteur
- Entrée à très basse tension pour sondes ou pressostat/flotteur pour le contrôle de “Niveau minimum” (seulement pour QT 10-200)
- Protection électronique réglable en courant
- Sélecteur pour fonctionnement automatique-arrêat-manuel
- D.e.l voyant moteur (allumé) ou moteur en protection (clignotant)
- Fusibles protection moteur
- Fusibles protection circuits auxiliaires
- Sectionneur général avec verrouillage de la porte
- Armoire thermoplastique; en metal pour QT 250-300
- Degré de protection IP55.

TYPE	DUTY CORRENT (A)	POWER	
		HP	kW
QT10-40/2-8	2-8	1-4	0.75-3
QT 55/2-11	2-11	5.5	4
QT 75/2-16	2-16	7.5	5.5
QT 100-125/16-22	16-22	10-12.5	7.5-9.2
QT 150-175/16-29	16-29	15-17.5	11-13
QT 200/16-34	16-34	20	15
QT 250/35-45	34-45	25	18.5
QT 300/46-56	46-56	30	22

PANNELLO DI CONTROLLO PER AVVIAMENTO STELLA-TRIANGOLO
CONTROL PANEL FOR STAR-DELTA STARTING
CUADRO ELECTRICO PARA CONEXION ESTRELLA-TRIANGULO
TABLEAU DE COMMANDE POUR DEMARRAGE ETOILE-TRIANGLE



AV - QAV

- Protezione elettromeccanica/ pannello di controllo
- Alimentazione 3~ 50/60Hz 3x400V ± 10%
- Contattore con protezione termica ripristinabile internamente.
- Temporizzatore scambio stella/ triangolo regolabile da 0 a 30"
- Selettore on-off (AV); funzionamento automatico-spento-manuale (QAV)
- Involucro in materiale termoplastico
- Uscita con pressa cavi
- Grado di protezione IP 55.

SOLO PER QAV:

- Interruttore generale con blocco porta
- Fusibile protezione circuiti ausiliari
- Fusibile protezione motore
- Entrata 24V per comando esterno da pressostato o interruttore a galleggiante
- Led spia presenza rete
- Led spia motore in funzione
- Led spia intervento protezione.

- Electromechanic protection/control panel
- Power supply 3~ 50/60Hz 3x400V ± 10%
- Contactors with thermal relay internally resetable
- Star-delta exchange time adjustable from 0 to 30"
- Cam switch on-off (AV); automatic/off/manual working (QAV)
- Thermoplastic box
- Output with cable holder
- Protected to IP 55.

ONLY FOR QAV:

- General disconnecting switch with door lock
- Auxiliary protection fuses
- Motor protection fuses
- 24V input for external control from pressure or float switch
- Main pilot light
- Motor operating lights
- Protected motor light.

- Protección cuadro electromecanico
- Fuente 3~50/60 Hz 3x400 V ± 10 %
- Contactor con relé térmico rearmable internamente
- Temporizador conexión estrella/ triángulo regulable de 0 a 30"
- Selector on-off; funcionamiento automático-apagado-manual
- Caja en material termoplastico
- Selector general con blocapuerta
- Grado de protección IP 55.

SOLO PARA QAV:

- Selector general con blocapuerta
- Fusibles protección circuitos auxiliares
- Fusibles protección motores
- Entrada a 24 V para control externo con presostato o flotador
- Led de señalización presencia corriente.
- Led de señalización motor encendido
- Led de señalización protector termico.

- Protection/coffret électromécanique
- Alimentation 3~ 50/60Hz 3x400V ± 10%
- Contacteurs avec protection thermique réactivable intérieurement
- Temporisateur alternance étoile-triangle réglable 0 -30''
- Sélecteur on-off (AV); fonctionnement automatique-éteint-manuel (QAV)
- Armoire thermoplastique
- Sortie avec serré-câbles
- Degré de protection IP55.

SEULEMENT POUR QAV:

- Sectionneur général avec verrouillage de la porte
- Fusibles de protection des circuits auxiliaires
- Fusibles de protection de moteur
- Entrées à très basse tension pour commandes externes de pressostats o d'interrupteurs à flotteur
- D.e.l. du voyant de présence réseau
- D.e.l. du voyant de moteur en fonction
- D.e.l. du voyant de moteur en protection.

TYPE		DUTY CORRENT (A)	POWER	
			HP	kW
AV 75/7-10	QAV 75/7-10	7-10	7.5	5.5
AV 100/9-12	QAV 100/9-12	9-12	10	7.5
AV 125-150/11-16	QAV 125-150/11-16	11-16	12.5	9.2
AV 200/14-20	QAV 200/14-20	14-20	20	15
AV 250/20-25	QAV 250/20-25	20-25	25	18.5
AV 300/22-32	QAV 300/22-32	22-32	30	22

PROTECTION AND CONTROL PANEL FOR DV • DM • DC • DTR



PMC - PMLD



PT



QM - QMD - QT



AV



QAV

TYPE	PROTECTION			CONTROL PANEL		
	1 x 230 V	3 x 400 V	400 / 690 V	1 x 230 V	3 x 400 V	400 / 690 V
DV 150 DM-DC 160	PMC 15/35-15	PT 20-30-40/4.3-6.8	-	QM 10-15/35/2-18	QT 10-40/2-8	-
DV 200 DM-DC 210	PMC 20/50-18	PT 20-30-40/4.3-6.8	-	QM 20/50/2-18	QT 10-40/2-8	-
DVT 300 DMT-DCT 310	-	PT 40-50/5.7-9.1	-	-	QT 10-40/2-8	-
DTR 150	PMLD 15/35-13	PT 20-30-40/4.3-6.8	-	QMD 15/35/2-18	QT 10-40/2-8	-
DTR 200	PMLD 20/50-15	PT 20-30-40/4.3-6.8	-	QMD 20/50/2-18	QT 10-40/2-8	-
DTRT 300	-	PT 20-30-40/4.3-6.8	-	-	QT 10-40/2-8	-
DTRT 400	-	PT 40-50/5.7-9.1	-	-	QT 55/2-11	-
DVT 400 DCT 410	-	PT 55-75/8.6-13.5	-	-	QT 55/2-11	-
DVT-DMT-DTRT 550 DCT 560	-	PT 55-75/8.6-13.5	-	-	QT 75/2-16	-
DVT-DCT-DTRT 750	-	PT 100/12.5-16.5	AV 75/7-10	-	QT 75/2-16	QAV 75/7-10
DVT-DMT-DCT-DTRT 1000	-	PT 125-150/16-21	AV 100/9-12	-	QT 100-125/16-22	QAV 100/9-12
DVT-DMT 250-4	-	PT 40-50/5.7-9.1	-	-	QT 10-40/2-8	-
DVT-DMT 300-4	-	PT 40-50/5.7-9.1	-	-	QT 10-40/2-8	-
DVT 400-4	-	PT 55-75/8.6-13.5	-	-	QT 55/2-11	-
DMT 400-4	-	PT 40-50/5.7-9.1	-	-	QT 55/2-11	-
DVT 550-4	-	PT 55-75/8.6-13.5	-	-	QT 75/2-16	-
DMT 550-4	-	PT 55-75/8.6-13.5	-	-	QT 55/2-11	-
DVT-DMT 750-4	-	PT 100/12.5-16.5	AV 75/7-10	-	QT 75/2-16	QAV 75/7-10



50Hz

Catalogue 2014

Pentax
WATER PUMPS

CONDIZIONI GENERALI DI VENDITA

1) ORDINI: Qualsiasi ordinazione trasmessaci, sia a mezzo di ns/agenti che a mezzo lettera, telefono o fax, si intende definita soltanto dopo ns/ regolare accettazione scritta. 2) CONSEGNA: I termini indicati per la consegna non sono impegnativi ma subordinati alle possibilità di fabbricazione o a causa di forza maggiore (agitazioni sindacali, guasti a macchinari, ritardata consegna da parte dei fornitori, situazioni generali di irreperibilità di materie prime, incendi, inondazioni od altre cause di forza maggiore). Un eventuale ritardo non può dar luogo da parte dell'acquirente ad annullamento dell'ordine né a pretesa di rifusione di danni. 3) SPEDIZIONE: La merce viaggia a rischio e pericolo del committente anche se il prezzo è stabilito franco destino. Non si risponde di alcun reclamo per mancanza di peso od avarie di viaggio essendo di ciò responsabile solo ed esclusivamente il vettore al quale il destinatario deve prontamente elevare riserva prima di ritirare la merce e di ciò dare comunicazione scritta anche al cessionario per conoscenza. Trascorsi comunque 8 giorni dalla data di ricevimento della merce non sono più ammessi reclami. 4) PREZZI: I prezzi si intendono al netto degli oneri fiscali, possono essere variati senza obbligo di preavviso. 5) RISERVA DI PROPRIETÀ: La proprietà dei beni consegnati permane al costruttore e non trapassa al cliente se non dopo l'integrale pagamento del prezzo, degli interessi e delle spese dovute. In caso di inadempienza la merce andrà, su espressa richiesta del costruttore, prontamente riconsegnata presso i depositi dal costruttore indicati in porto franco. Il costruttore si riserva comunque la facoltà di addebitare al cliente le spese sostenute per la rigenerazione e messa a nuovo del materiale reso. 6) PAGAMENTI: I pagamenti devono essere effettuati alla scadenza e nei modi convenuti alla ns/sede. Non sono riconosciuti i pagamenti effettuati ad agenti, rappresentanti od altri anche se a mezzo effetti, salvo espressa autorizzazione scritta del costruttore. In caso di pagamento dilazionato, il mancato pagamento anche di una sola rata consente al costruttore di esigere il saldo immediato del rimanente credito aumentato degli interessi maturati al tasso medio in vigore nel periodo. 7) DIVIETO DI AZIONE: Il cliente non può, per nessuna ragione, ritardare o sospendere i pagamenti dovuti a qualunque titolo, anche se fossero insorti reclami o contestazioni, nè può promuovere o proseguire azioni giudiziarie di alcun genere se prima non abbia provveduto al pagamento nei termini e nei modi pattuiti. 8) CARATTERISTICHE TECNICHE: I dati e le caratteristiche tecniche citati in tutte le pubblicazioni ufficiali del costruttore fanno riferimento a valori nominali indicativi. Per specifiche necessità e su esplicita richiesta, il costruttore può mettere a disposizione schede tecniche di prodotto più dettagliate da cui si possono altresì dedurre i criteri di accettabilità interna dei prodotti. Il costruttore si riserva il diritto di apportare qualsiasi modifica senza preavviso; pertanto pesi, misure, prestazioni e quanto altro indicato non sono vincolanti ma solo indicativi. 9) GARANZIA: Il costruttore presta le garanzie di legge. La garanzia copre ogni difetto di costruzione del solo materiale prodotto dal costruttore, essa inoltre si limita alla riparazione o sostituzione dell'elettropompa o del pezzo riconosciuti difettosi presso gli stabilimenti del costruttore o quant'altri dallo stesso autorizzati. In nessun caso comunque la garanzia implica la possibilità di richiesta di indennità e si declina ogni responsabilità per danni materiali e corporali che venissero causati dalle macchine prodotte dal costruttore, sia diretti che indiretti. La garanzia decade: - Se la macchina è stata riparata, smontata o manomessa da persone non autorizzate dal costruttore. - Se il guasto è stato provocato da errori di collegamento elettrico od idraulico, da mancata o non adeguata protezione. - Se l'impianto o l'installazione delle macchine non è stato eseguito correttamente. - Se la macchina è stata assoggettata a sovraccarichi oltre i limiti di targa. - Se i materiali sono stati guastati a seguito del contatto con liquidi abrasivi o corrosivi comunque non compatibili con i materiali impiegati nella costruzione delle pompe. - Se i materiali sono avariati a seguito del naturale logoramento. La macchina difettosa dovrà pervenire presso gli stabilimenti del costruttore in porto franco. Il costruttore si riserva l'insindacabile giudizio sulla causa del difetto e se lo stesso rientra nei casi previsti dalla garanzia. A riparazione avvenuta, la macchina sarà restituita in porto assegnato al cliente. 10) FORO COMPETENTE: Per eventuali controversie il foro competente sarà quello di Verona anche se il pagamento è convenuto a mezzo tratta. 11) RICHIAMO AD ALTRE NORME: Per quanto non espressamente stabilito nei punti precedenti, varranno le disposizioni di legge e le norme usuali e consuetudinarie del luogo in cui ha sede il costruttore e vigenti in materia.

Il costruttore non si assume alcuna responsabilità per errori ed omissioni e si riserva il diritto di modifiche senza obbligo di preavviso.

GENERAL SALES CONDITIONS

1) ORDERS: Any order sent to us, whether by our representatives or by letter, telephone or fax, will be considered definite only after our regular acceptance in writing. 2) DELIVERY: The terms indicated for delivery are not binding but subject to manufacturing factors and unforeseeable circumstances (trade unions unrest, breakdown of machinery, late delivery by our suppliers, general unavailability of raw materials, fire, flood or other forces majeures). Any delay which might occur will not give rise on the part of the purchaser of the right to annul the order or to claim damages. 3) TRANSPORT: Goods travel at the customer's risk even if the price is stated as carriage free. The vendor will not be liable for the underweight goods or damage caused during transit as the carrier is exclusively liable in such cases and it is to him that the receiving party must promptly address a right informative notice in writing to this to the dealer. After 8 days have passed from receipt of the goods, no claims are in any case ammissible. 4) PRICES: The prices are to be understood as net of tax duties and may be changed without notice. 5) RIGHT OF PROPERTY: The goods property belongs to the manufacturer and it is not acquired by the customer until the complete payment is made for the goods, and for any interest and costs involved. In case of payment not honoured, goods will, on the manufacturer's express request, be promptly sent back to the stores in free port indicated by the manufacturer. In any case the manufacturer reserves the right to charge the customer with the cost of restoration and renewal of returned goods. 6) PAYMENTS: Payments must be effected at due dates and in the terms agreed at our Headquarters. Payments made to agents, representatives or others are not recognized even by bills unless there is an express written authority by the manufacturer. In case of payment by instalments the failure to pay even one instalment allows the manufacturer to require the balance immediately plus the interest accrued at the average rate in force for the period. 7) BLOCKAGE OF CLAIMS: The customer may not, for any reason, delay or suspend payments owed on any account even if claims or disputes have a risen, nor may he start or take legal action of any kind if he has not first paid by the terms and in the terms agreed. 8) TECHNICAL CHARACTERISTICS: The technical data and characteristics stated in all the manufacturer's official publications refer to indicative nominal values. For specific needs and on explicit demand, the manufacturer can provide detailed technical sheets from which the internal acceptance criteria of the product can be deduced. The manufacturer reserves the right to make any modification without prior notice. Therefore weights, dimensions, performances and any other stated issues are indicative only and not binding. 9) GUARANTEE: The manufacturer gives the guarantees provided by the Law. The guarantee covers every manufacturing defect only for the components/parts produced by the manufacturer: the Company also limits itself to the repair or replacement of the electric pump, or of the part recognized as being faulty, at the manufacturer's premises or other authorized premises. In no case however does the guarantee imply the possibility of claiming an indemnity and any liability is denied for damage to things or to the person caused by the manufacturer machines, whether directly or indirectly. The guarantee does not apply: - If the machine has been repaired, dismantled or tampered by persons not authorized by the manufacturer. - If the breakdown has been caused by errors in connecting the electrical or hydraulic systems, or by the failure to provide protection or the provision of inadequate protection. - If the setting up of the machine or its electrical or hydraulic systems has not been correctly carried out. - If the machine has been subject to loads exceeding the ones within the label specifications. - If materials have been damaged due to contact with abrasive or corrosive liquids or which are in any way incompatible with the materials used in the manufacture of the pumps. - If the materials have deteriorated due to natural wear. The defective machine must be taken to the manufacturer's premises in free port. The manufacturer reserves the indisputible right to impute the cause of the defect and to ascertain whether it falls within the warrant cases at his full expences. When the machine has been repaired it will be returned to the customer. 10) COMPETENT COURT: In case of any dispute the competent Court will be the one of Verona even if the payment is by Bill of Exchange. 11) RECOURSE TO OTHER NORMS: As regard to other matters not expressly stated in the above points, the laws, norms and commercial customs in force at the place, where the manufacturer has its premises, will be applied.

The manufacturer assumes no responsibility for errors and omissions and reserves the right of changes without notice.

CONDICIONES GENERALES DE VENTA

1) PEDIDOS: Cualquier pedido transmitidonos, ya sea por medio de nuestros agentes, ya por medio de carta, teléfono o fax, se considera definitivo sólo después de nuestra regular aceptación por escrito. 2) ENTREGA: Los términos indicados para la entrega no resultan obligativos sino que están sometidos a las posibilidades de fabricación o a fuerzas mayores (movimientos sindicales, averías de las maquinárias, entrega retrasada por parte de los proveedores, condiciones generales por las que las materias primas resultan imposibles de hallar, incendios, inundaciones o otras fuerzas mayores). Un retraso eventual no puede resultar por parte del comprador en cancelación del pedido ni en pretensión de indemnización. 3) ENVIO: La mercancía viaja por cuenta y riesgo del remitente aun si su precio está fijado franco domicilio del comprador. No se responde de algún daño debido a falta de peso o a averías de viaje ya que por eso resulta responsable solamente y exclusivamente el transportista al que el destinatario debe rápidamente elevar reserva antes de retirar la mercancía y de eso dar comunicación por escrito también al cesionario. Transcurridos 8 días de la data de recepción de la mercancía no se admiten más reclamaciones. 4) PRECIOS: Los precios se entienden libres de gravámenes fiscales y pueden variarse sin previo aviso. 5) RESERVA DE PROPIEDAD: La propiedad de los bienes entregados es del fabricante y pasa al cliente sólo después del pago integral del precio, de los intereses y de los gastos debidos. En caso de incumplimiento la mercancía será, sobre expreso pedido del fabricante, rápidamente devuelta a los depósitos del fabricante indicados puerto franco. El fabricante se reserva el derecho de adeudar al cliente los gastos soportados para la regeneración y renovación del material devuelto. 6) PAGOS: Los pagos deben efectuarse al vencimiento y según las modalidades establecidas, a nuestra sede. No se reconocen pagos efectuados a agentes, representantes o otras personas aun si por medio de efectos, salvo expresa autorización del fabricante por escrito. En caso de pago dilacionado, la falta de pago aun de una rata solamente permite al fabricante de exigir el saldo inmediato del crédito residuo añadido de los intereses devengados al tipo medio en vigor en aquel período. 7) ACCION PROHIBIDA: El cliente no puede por ninguna razón retrasar o suspender los pagos debidos a cualquier título, aun si hubieran reclamaciones o contestaciones, ni puede entablar o continuar acciones judiciales de cualquier tipo si antes no haya tomado medidas para el pago dentro de los términos y según las modalidades establecidas. 8) CARACTERISTICAS TECNICAS: Los datos y las características citadas en todas las publicaciones oficiales del fabricante, se refieren a valores nominales indicativos. Para responder a específicas necesidades y bajo explicíta demanda, el fabricante dispone de fichas técnicas detalladas donde se pueden deducir los criterios de aceptación interna del producto. El fabricante se reserva el derecho de aportar cualquier modificación sin previo aviso: por lo tanto pesos, medidas, prestaciones y demás informaciones no son vinculantes sino que indicativos. 9) GARANTIA: El fabricante presta las garantías según las leyes. La garantía cubre cada defecto de fabricación sólo en el caso de material fabricado por el fabricante y se limita además a la reparación o al reemplazo de la electrobomba o de la partes consideradas defectuosas en los establecimientos del fabricante o en establecimientos autorizados por el fabricante. En ningún caso la garantía incluye la posibilidad de pedir compensación y se rehusa cada responsibilidad resultante en daños materiales y corporales que fueran causados por máquinas del fabricante, ya sea directamente, ya indirectamente. La garantía decae: - Si la máquina es objeto de reparación, desmontaje o perjuicio por parte de personal no autorizado por el fabricante. - Si el daño trae origen en errores de conexión eléctrica o hidráulica, en la falta de protección o en protección no adecuada. - Si la instalación de la máquina no se realiza correctamente. - Si la máquina está sobrecargada más allá de los límites nominales. - Si los materiales resultan dañados por contacto con líquidos abrasivos o corrosivos, de todas maneras no compatibles con los materiales empleados en la construcción de las bombas. - Si los materiales resultan dañados por causa de desgaste natural. La máquina defectuosa será enviada puerto franco a los establecimientos del fabricante. El fabricante se reserva el juicio absoluto sobre la causa del defecto y la posibilidad de que tal defecto pueda incluirse en los casos previstos en la garantía. Una vez reparada, la máquina será devuelta porte debido al cliente. 10) TRIBUNAL COMPETENTE: Para eventuales controversias será competente el tribunal de Verona aun si el pago se ha realizado por medio letra. 11) REFERENCIA A OTRAS NORMAS: Por lo que no se haya establecido en los puntos precedentes, valen las disposiciones legales y las normas usuales y habituales relativas al lugar donde se halla la sede del fabricante y vigentes en materia.

El fabricante non se responsabiliza por errores / omisiones y se reserva el derecho de modificaciones sin previo aviso.

CONDITIONS GENERALES DE VENTE

1) COMMANDES: Toute commande, faite par l'intermédiaire de nos agents, par lettre, par téléphone ou encore par télécopie, doit être considérée définie seulement après acceptation écrite de notre part. 2) LIVRAISON: Les délais indiqués pour la livraison ne nous engagent pas, mais ils sont subordonnés aux possibilités de fabrication et aux cas de force majeure (agitations syndicales, dégâts aux machineries, livraison différée de la part des fournisseurs, situations générales d'impossibilité de trouver les matières premières, incendies, inondations, ou d'autres causes de force majeure). Un retard éventuel ne peut pas déterminer, de la part de l'acheteur, l'annulation de la commande ni la prétention d'un dédommagement. 3) EXPEDITION: Les marchandises voyagent au risque et péril du commettant même si le prix est établi franco destination. Nous ne répondons pas des réclamations dues à faute de poids ni à avaries de voyage, étant responsable de cela uniquement et exclusivement le transporteur au quelle destinataire doit promptement dresser une réserve avant de retirer la marchandise et communiquer cela par écrit, pour information, même au cessionnaire. Après 8 jours à calculer à partir de la date de réception des marchandises, aucune pas au clients sinon après paiement intégral du prix, des intérêts et des frais dûs. En cas de défaillance, la marchandise sera livrée de nouveau, sur demande précise du fabricant, aux dépôts indiqués par le fabricant franco de port. De toute façon le fabricant se réserve la faculté de débiter au client les frais supportés pour la régénération et la mise à neuf du matériel rendu. 6) PAIEMENTS: Les paiements doivent être effectués à l'échéance et selon les formes convenues dans notre siège. Les paiement faits à agents, représentants ou autres même si au moyen d'effets ne sont pas reconnus, sauf précise autorisation écrite de la part du fabricant. En cas de paiement échélonné, le non-paiement même d'un seul versement permet au fabricant d'exiger le solde immédiat du crédit restant augmenté des intérêts rapportés au taux moyen en vigueur dans cette période. 7) DEFENSE D'ACTION: Le client ne peut, pour aucune raison, différer ni suspendre les paiements dus à réclamation n'est acceptée. 4) PRIX: les prix s'entendent nets des charges fiscales et peuvent être variés sans que le fabricant soit obligée de donner un préavis. 5) RESERVE DE PROPRIETE: La propriété des biens livrés reste au fabricant et ne passe n'importe quel titre, même si des réclamations ou des contestations ont surgi. En outre, il ne peut ni intenter ni poursuivre aucune action en justice de n'importe quel genre, si, avant cela, il n'a pas pourvu au paiement dans les termes et les formes convenus. 8) CARACTERISTIQUES TECNIQUES: Les données et les caractéristiques techniques citées dans toutes les publications officielles du fabricant se rapportent à des valeurs nominales indicatives. Sur demande et pour des nécessités spécifiques, le fabricant peut mettre à disposition des fiches techniques des produits détaillées par lesquelles on peut dèduir aussi les critères de recevabilité technique interne des produits. Le fabricant se réserve le droit d'apporter n'importe quelle modification sans aucun préavis; par conséquent les poids, les mesures les performances et tout ce qui est indiqué ne sont pas contraignants mais simplement indicatifs. 9) GARANTIE: Le fabricant offre les garanties prévues par la loi. La garantie couvre n'importe quel défaut de fabrication exclusivement du matériel produit par le fabricant. En outre, elle s'entend dans les limites de la réparation ou substitution de l'électropompe ou de la pièce reconnue défectueuse dans les établissements du fabricant ou d'autres autorisés par le fabricant. De toute façon, la garantie ne comporte jamais la possibilité de demande d'indemnité et le fabricant décline toute responsabilité pour des dommages matériels et physiques causés directement ou indirectement par des machines produits du fabricant. La garantie cesse: - Si la machine a été réparée, démontée ou manipulée par des personnes non autorisées par le fabricant. - Si le dégât a été provoqué par des fautes de branchement électrique ou de connexion hydraulique, par l'absence de protection ou l'installation d'une protection non adéquate. - Si l'installation ou la mise en fonction des machines n'ont pas été faites de façon correcte. - Si la machine a subi des surcharges dépassant les limites de plaque; Si les matériels se sont abîmés au contact de liquides abrasifs ou corrosifs, de toute façon non compatibles avec les matériels utilisés pour la constructions des pompes. - Si les matériels sont détériorés par l'usure naturelle. La machine défectueuse devra parvenir aux établissements du fabricant en franco de port. Le fabricant se réserve le droit de jugement sans appel sur la cause du défaut et d'établir s'il rentre dans les cas prévus par la garantie. La réparation faite, la machine sera rendue au client en port dû. 10) TRIBUNAL COMPETENT: En cas de différend, le tribunal compétent sera celui de Vérone, même si le paiement est convenu par traite. 11) RAPPEL A D'AUTRES NORMES: En ce qui concerne les aspects non expressément établis aux points précédents, les dispositions de la loi et les règlements usuels et coutumiers en vigueur en matière dans le lieu où le fabricant a son siège seront appliqués.

Le constructeur décline toute responsabilité en cas de fautes ou omissions et il se réserve le droit d'effectuer des modifications sans avis préalable.



Pentax
WATER PUMPS

50Hz

Catalogue 2014

50Hz
Catalogue 2014

Certificato/Certified N° 50 100 3634

Azienda con sistema qualità certificato

Company with quality system certified

Certificato/Certified N° 50 100 12552

Azienda con sistema ambientale certificato

Company with ambient system certified

CONTRO EDIZIONI e GRAFICA - Lonigo (VI) - 0444 432670 - Product photography: **andreacracco.it**

PENTAX s.p.a.
Viale dell'Industria, 1
37040 Veronella (VR) - Italia
Tel. +39 0442 489500 - Fax +39 0442 489510
www.pentax-pumps.com
com@pentax-pumps.it

rev. 23